NOVEXX SOLUTIONS

BRUKSANVISNING

XPA 934/935/936

Etikettskrivarautomat

Utgåva 11 - 12/2021

Innehållsförteckning

Vänligen beakta - 5

Allmänna anvisningar - 5
Bruksanvisningens giltighet och garanti - 5
Presentation och information - 6
För din säkerhet - 7
Information och kvalifikation - 7
Maskinens driftssäkerhet - 10
Varningsanvisningar på maskinen - 12

Produktbeskrivning - 14

Tekniska data - 14
Dimensioner | Anslutningsdata | Omgivningsvillkor - 14
Etikettmaterial - 18
Termotransferfolie - 20
Effektdata - 21
Gränssnitt & elektronisk utrustning - 24
Certifikat & märken - 24
Konstruktionstyper - 25
RH/LH - 25
Med/utan foliespar-automatik - 25
Funktionssätt - 27
Manöverdelar - 28
Manöverfält - 30
Indikering efter tillkopplingen - 30
Manöverelement - 31
Manöverprincip - 32
Icons - 34
Knappkombinationer - 35
Webpanel - 36
Webpanel - vad är det? - 36
Starta webpanelen - 37
Indikering efter starten - 37
Underrättelser - 39
Produktions-bild - 41
Maskininställnings-bild - 42
Förvaltnings-bild - 44
Parametermeny - 46
Översikt parametermeny - 46
Parameter-referens - 52
Definition av favoriter - 57
Anslutningar - 58

Före drift - 60

Elektriska anslutningar - 60
Anslutning till elnätet - 60

Anslutning till en datahost - 61
Ansluta sensorer - 62
Starta och stänga av - 63
Grundinställningar - 64
Grundinställningar mid inställnings-assistenten - 64
Ställa in kärndiameter (avrullare Pro 300) - 65

Drift - 67

Matningsscheman LH - 67
Matningsscheman RH - 71
Sätt in och ta bort folien - 75
Lägga i folie - 75
Avlägsna förbrukad folie - 78
Använda flera foliesorter omväxlande - 79
Sätt in och ta bort etikettmaterial - 82
Lägga i nytt etikettmaterial - 82
Avlägsna förbrukat bärpapper - 87
Inställning och övervakning - 88
Ställa in etikettfotocell - 88
Inställningar i parametermenyn - 89
Övervakningsfunktioner - 92
Utskrift - 96
Generera skrivuppdrag - 96
Överför skrivuppdrag från host med Layoutsoftware - 96
Överföra skrivuppdrag från host med kommandofil - 97
Starta skrivuppdrag från ett externt minnesmedium - 99
Starta och övervaka utskrift - 101
Standalone-drift - 102
Förutsättningar och funktion - 102
Välja fil på externt minnesmedium - 103
Funktioner med externt tangentbord - 104
Utförande av olika filtyper - 106

Driftstörningar - 107

Allmänt över statusmeddelanden - 107
Anropa felåtgärdande med smartphone - 110
Referens statusmeddelanden - 111

Rengöring - 118

Anvisningar till rengöringen - 118
Rengöring skrivhuvud - 119
Rengöring gummivalsar - 121
Rengöring brytaxlar och -rullar - 122
Rengöring av tryckrullarna vid dragvalsen - 123
Rengöring folieväg - 124
Rengöring etikettsensor - 124
Rengöring materialände-sensor - 127

Underhåll - 128

Byta ur gummivalsar - 128
Byta ut skrivhuvud - 130
Montera ur tryckspaken på dragvalsen - 133

Appendix - 135
EU-försäkringar - 135
Licenser som används - 139

Index över parameternamn och statusmeddelanden - 140

Vänligen beakta

ALLMÄNNA ANVISNINGAR

Bruksanvisningens giltighet och garanti

Innehåll

Den fullständiga bruksanvisningen för Skriv- & etiketteringssystemen XPA 934, XPA 935 och XPA 936 (i det följande kallade ”XPA 93x”, ”Maskin” eller ”Skrivare”) består av följande delar:

Handbok	Målgrupp	Medium	Tillgänglighet
Bruksanvisning	Manöverpersonal	Utskrivet	Leverans med maskinen
Monteringsanvisning	Servicepersonal	User-Doku-CD	
Servicehandbok		PDF-fil	NOVEXX Solutions Partner Portal www.novexx.com
Reservdelskatalog			

Den föreliggande bruksanvisningen gäller endast de ovan nämnda maskintyperna. Den visar kor-rekt hanterig och inställning av maskinen.

Förutsättning för hantering och inställning är korrekt installation och konfiguration av maskinen.

- Informationer över den erforderliga kvalifikationen för detta: Se kapitel Information och kvalifikation på sidan 7.
- Informationer för installation och konfiguration: Se servicehandboken.

För tekniska frågor som ej beskrivs i denna bruksanvisning:

► Följ servicehandboken till maskinen eller

► tillkalla servicetekniker från vår samarbetspartner.

Vår samarbetspartners kundservice står speciellt till förfogande för konfigurationsinställningar samt vid störning.

RH/LH

XPA 93x kan erhållas i högerhand(RH)- och i vänsterhand(LH)-utförande. Hanteringen av maskinen beskrivs i denna bruksanvisning utifrån LH-versionen. RH-versionen beskrivs endast när beskrivningar eller bilder avviker i viktiga detaljer.

Se även kapitel RH/LH på sidan 25.

Teknisk nivå

Teknisk nivå: 6/2021

Software-version: 1.02

Ansvar

NOVEXX Solutions förbehåller sig rätten att:

- Utföra konstruktions-, komponent- och programförändringar samt använda likvärdiga komponenter som motsvarar den tekniska utvecklingen istället för angivna delar.
- Ändra informationen i denna bruksanvisning.

En förpliktelse att utföra dessa förändringar på tidigare levererade maskiner är utesluten.

Upphovsrätt

Alla rättigheter till denna bruksanvisning och dess bilagor finns hos NOVEXX Solutions. Kopiering, återgivning eller spridning av innehåll på annat sätt, även av delar av denna bruksanvisning, får endast ske efter skriftlig tillåtelse.

Tryckt i Tyskland

Tillverkare

Novexx Solutions GmbH

Ohmstraße 3

D–85386 Eching

Tel.: +49-8165-925-0

Fax: +49-8165-925-231

www.novexx.com

Presentation och information

Teckenförklaring

Olika typer av information används för att underlätta läsbarhet och översikt:

► Hanteringsanvisning, ordningsföljd inte föreskriven

1. 1. Numrerade hanteringsanvisningar, instruerande text
2. Respektera ordningsföljden!

‖ Speciell anvisning för utförande. Observera! ‖

- Uppräkning av egenskaper
- Ytterligare egenskap

Expert-symbolen kännetecknar aktiviteter som förbehålls kvalificerad och speciellt skolad personal.

Hänvisningar beträffande faror och risker

Viktiga anvisningar, som ovillkorligen måste beaktas, visas särskilt tydligt:

VARNING!
En varningsanvisning pekar på risker som kan leda till svåra personskador eller dödsfall! Anvisningen innehåller säkerhetsåtgärder för skydd av utsatta personer.
► Anvisningarna måste ovillkorligen följas.

AKTA!
En anvisning till uppmärksamhet pekar på risker som kan leda till materiella skador eller till personskador (lättare skador). Uppmaningen innehåller anvisningar för undvi-kande av skador.

► Anvisningarna måste ovillkorligen följas.

Bilder

Vid behov illustreras texterna med bilder. Om det behövs görs en hänvisning till en figur av en referens inom parentes (se tabell).

Hänvisning till figur	Ansökan
none	• Bara en illustration • Hänvisningen till figuren är uppenbar • Inget positionsnummer på figuren
(A)	• Bara en illustration • Hänvisningen till figuren är uppenbar • Positionsnummer på figuren
(Bild ovan)	• Flera illustrationer • Inga positionsnummer på figuren
(A, Bild ovan)	• Flera illustrationer • Positionsnummer på figuren

Tabell 1. Olika referenser till bilder.

I princip visas maskinen som en *vänsterversion*.

Parametrar

Parametrar i parametermenyn visas i form av Menynamn > Parameternamm med grå text.

FÖR DIN SÄKERHET

Information och kvalifikation

Säkerställ nödvändig behörighet

► Låt endast instruerad och behörig personal hantera, ställa in och utföra service på maskinen.

► Låt endast kvalificerad och lämpligt skolad fackpersonal (servicetekniker) eller kundtjänsten utföra servicearbeten.

Behörighet för hantering

Instruktionen av maskinoperatörerna måste säkerställa:

- att manöverpersonalen kan använda maskinen självständigt och riskfritt.
- samt själva kan avhjälpa mindre driftsstörningar (t.ex. pappersstockning).

► Instruera minst 2 personer för hanteringen.

► Ha tillräcklig mängd etikettmaterial till hands för text och instruktion.

Behörighet för systemintegratorer och underhållsstab (kort „Servicepersonal“)

EXPERTS Installationen av etikettmaskinen och servicearbeten på etikettmaskinen kräver kvalificerade kunskaper. Endast specialutbildad servicepersonal kan bedöma de arbeten som ska utföras och upptäcka möjliga faror.

- Genom en specialistutbildning förvärvade kunskaper i mekanik och elektronik (i Tyskland t.ex. utbildning till mekatroniker).
- Deltagande i en teknisk kurs över den motsvarande maskinen hos tillverkaren.
- Servicepersonalen måste känna till hur maskinen fungerar.
- Systemintegratorn måste känna till hur den anläggning fungerar, i vilken maskinen är integrerad.

Arbetsuppgifter	Systemintegrator	Operatör	Serviceperson
Ställa upp maskin	X		
ansluta	X		
ställa in	X		
koppla till/från	X	X	X
Lägga i/byta material/folie	X	X	X
Användningsrelaterade inställningar	X	X	X
Åtgärda mindre driftstörningar [1]	X	X	X
Rengöra maskin		X	X
Åtgärda större driftsstörningar [2]			X
Inställningar på elektronik/ mekanik			X
Reparationer			X
Handbok:	Servicehandbok	Bruksanvisning	Servicehandbok, reservdelskatalog

Beakta informationer

VARNING!
En säker och effektiv drift av maskinen kan endast garanteras om all nödvändig information efterlevs!

► Läs noggrant igenom denna bruksanvisning innan idrifttagning och beakta alla anvisningar.

► Beakta ytterligare säkerhets- och varningsanvisningar på maskinen.

► Endast fackpersonal får hantera maskinen och ställa in den.

Produktansvars- och garantianspråk kan endast göras gällande när maskinen använts enligt anvisningarna i bruksanvisningen.

1 t.ex. störningar vid detektering av etiketter

2 t.ex. feletiketteringar

Maskinens driftssäkerhet

Korrekt användning

Skriv- & etiketteringssystem XPA 93x är avsett för att skriva, mata ut och klistra självhäftande etiketter i termodirekt- eller termotransferförfarande.

Olika kombinationer av termotransferfolier och etikettmaterial, som måste föreligga i rullar, kan användas.

Det använda etikettmaterialet måste föreligga stansat och i form av rullar. Stansat betyder att de självhäftande etiketterna en och en, åtskilda genom stansningar, häftar på ett bärmaterial. Etiketterna får endast häfta så starkt att de låter sig lossas när materialet bryts över en skarp kant.

Som regel byggs skriv- & etiketteringssystem in i en överordnad anläggning, t.ex. en förpackningsanläggning av en systemintegrator. Vanligtvis sätts etiketterna på produkter som flyttas förbi etikettmaskinen med en automatisk matningsanordning.

En annan användning eller en användning utöver denna gäller som ej föreskriftsmässig.

För skador som kan återföras till en ej föreskriftsmässig användning av maskinen, övertar NOVEXX Solutions ingen form av ansvar.

Maskinen ska utrustas med lämpliga anordningar av systemintegratorn, för att skydda manöverpersonalen från möjliga faror – t.ex. klämningsrisk genom att gripa in mellan produkt och utmatningskant.

Ej sakkunning användning av maskinen kan leda till olyckor, materiella skador och produktionsavbrott! Därför:

► Manövrera maskinen uteslutande enligt uppgifterna i denna anvisning.

► Ta aldrig maskinen i drift utan de erforderliga skyddsanordningarna.

► Gör inställningarna på maskinen endast enligt denna anvisning och med erforderlig omsorg.

► Använd endast original-tillbehörsdelar.

► Gör inte förändringar eller ombyggnader på maskinen.

► Reparationsarbeten på maskinen får endast utföras av auktoriserad fackpersonal, som känner till därmed förbundna faror.

Skydd mot skador förorsakade av elektrisk ström

- Maskinen arbetar med *nätspänning*! Beröring med spänningsförande delar kan förorsaka livshotande chockström och brännskador. Därför:

  ► Ta maskinen i drift endast när kåpan är korrekt monterad.

  ► Maskinen får endast anslutas av auktoriserad fackpersonal som känner till därmed förbundna risker.

  ► Anslut maskinen till andra maskiner endast när dessa uppfyller kraven hos ES1-kretsar enligt EN 62368-1.

  ► Håll maskinens On/Off-brytare tillgänglig.

- Maskinen är i standard-utförande [3] inte skyddad mot *stänkvatten*. Därför:

  ► Håll maskinen torr.

  ► Stäng av maskinen och dra ur kontakten före rengöring och skötsel.

  ► Har vätskor trängt in i maskinen så stäng genast av den och skilj den från nätet. Underrätta servicetekniker.

- Maskinen *skiljs från strömnätet* fullständigt endast genom urdragning av kabelkontakten till elanslutningen. Därför:

  ► Håll väggutaget fritt tillgängligt

  ► Stäng av maskinen vid fara och dra ur nätanslutningskabeln (undantag: maskiner med specialutrustningen damm-/stänkvattenskydd är skyddade mot vattenstänk).

- För hög eller för låg *försörjningsspänning* kan skada maskinen. Därför:

  ► Använd maskinen endast med den nätspänning som anges på typskylten.

  ► Kontrollera att den nätspänning som är inställd på maskinen överensstämmer med det lokala spänningsnätet.

Skydd mot skador på grund av mekanisk påverkan

- Risk för skador på grund av rörliga och snabbt *roterande delar*! Därför:

  ► Respektera säkerhetsavståndet till en maskin som går.

  ► Grip aldrig i en maskin som går.

  ► Stäng av maskinen före mekaniska inställningsarbeten.

  ► Håll området runt rörliga delar fritt även när maskinen inte arbetar om det finns risk för att den kan startas.

- Reglerarmar är fjäderspända och *kan slå tillbaka* om banspänningen för etikettmaterialet plötsligt avtar. Därför:

  ► Håll alltid reglerarmarnas rörelseområde fritt.

- *Indragningsrisk*! Därför:

  ► Bär inte slips, lös klädsel, smycken, klockor eller liknande föremål på kroppen i närheten av arbetande maskin.

  ► Bär inte långt hår löst utan använd hårnät.

- *Klämrisk* vid utmatningskanten på grund av produkterna på matningsanordningen! Därför:

  ► Vidrör aldrig området mellan produkt och utmatningskant när maskinen arbetar eller är klar att startas.

  ► Under drift får skyddsanordningar absolut inte tas bort eller kringgås.

- *Risk för att snubbla*! Därför:

  ► Dra anslutningskablar och pneumatikslangar (om sådana finns) så att ingen kan snubbla över dem.

- Risk för personskador genom *etikettrulle som faller ner*! Därför:

  ► Bär säkerhetsskor.

3 Maskiner med specialutrustning damm-/stänkvattenskydd är skyddade mot stänkvatten

- Vid applikatordrift: *Klämrisk* mellan utmatningskanten och applikatortryckplattan på grund av applikatorrörelsen! Därför:

  ► Driv applikator endast med överordnad skyddsanordning (rörlig, reglad, separerande skyddsanordning (EN 953)).

  ► Vidrör aldrig området mellan applikator och utmatningskant när maskinen arbetar eller är klar att startas.

  ► Under drift får skyddsanordningar absolut inte tas bort eller kringgås.

- *Risk för skärning!* Var försiktig när du drar på/tar bort folierullarna! Det finns vass-kantade klämmor- På foliedorna finns vassrandiga klämplattor.

Varningsanvisningar på maskinen

AKTA!
Varningsanvisningar på maskinen innehåller viktig information för arbetande personal.

► Ta inte bort varningsanvisningar.

► Ersätt saknade eller byt ut oläsliga varningsanvisningar.

Varningsanvisning	Betydelse	Artikelnr.
	Varningsanvisningen ”Indragningsrisk” varnar för farliga rörelser hos maskinen, som kan leda till indragning. Stäng av maskinen dessförinnan.	A5346
	Varningsanvisningen ”Het yta” varnar för förbränningsrisk vid beröring av ytan. Låt maskinen svalna före beröring.	A5640
	Anvisningen ”Läs handbok” innebär att man ska läsa bruksanvisningen.	A5331

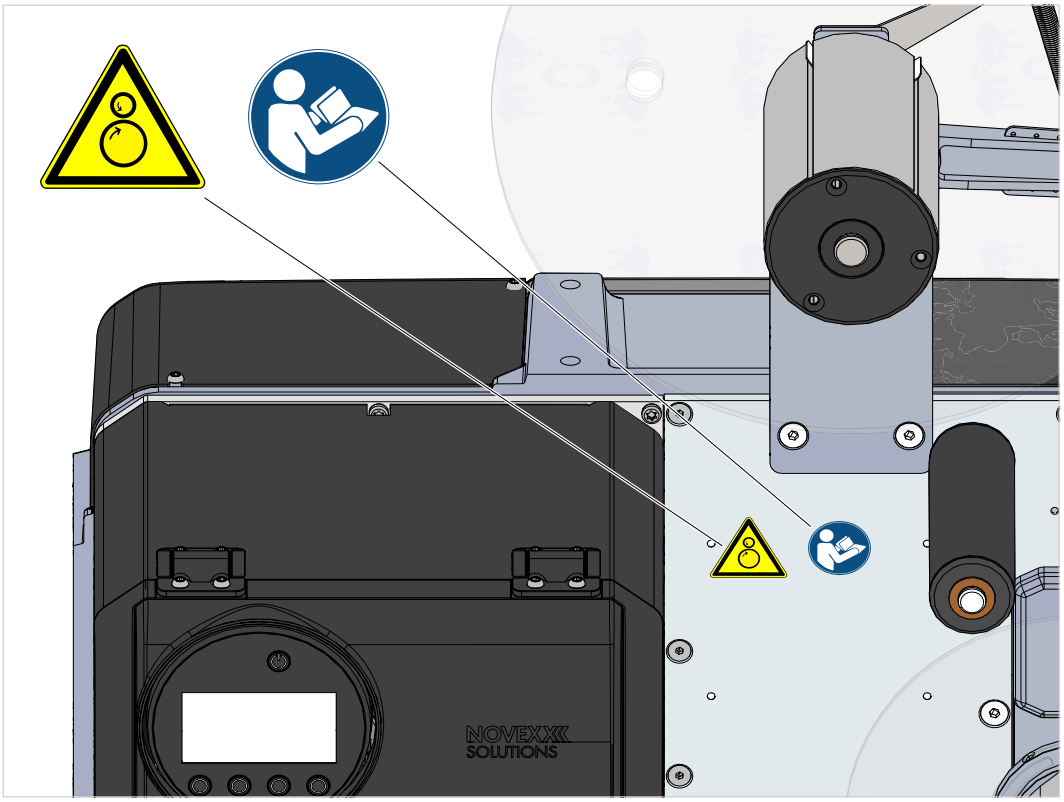

Figur 1: Varningsanvisningar på XPA 93x.

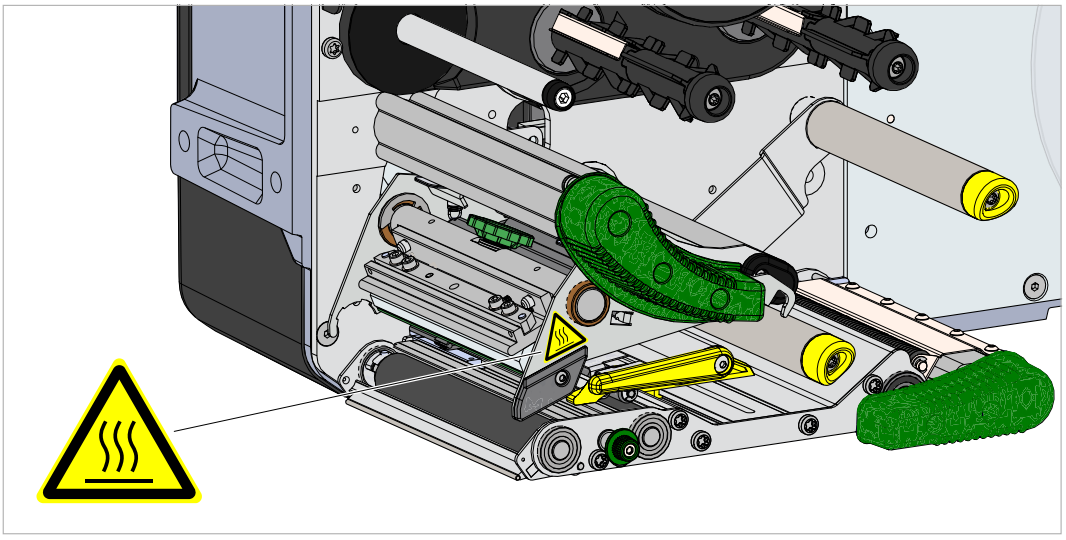

Figur 2: Varningsanvisning på XPA 93x.

Produktbeskrivning

TEKNISKA DATA

Dimensioner | Anslutningsdata | Omgivningsvillkor

Dimensioner

Maskin	Dimensioner (höjd x bredd x djup)		Vikt	
	Avrullare: Compact	Avrullare: Pro 300 (uppe monterad)	Maskin	Avrullare Pro 300
XPA 934	620 [4] x 546 x 363 mm	638,5 x 546 x 363 [5] mm	19 kg	5 kg
XPA 935/936	--	638,5 x 546 x 428 [5] mm	28 kg	5 kg

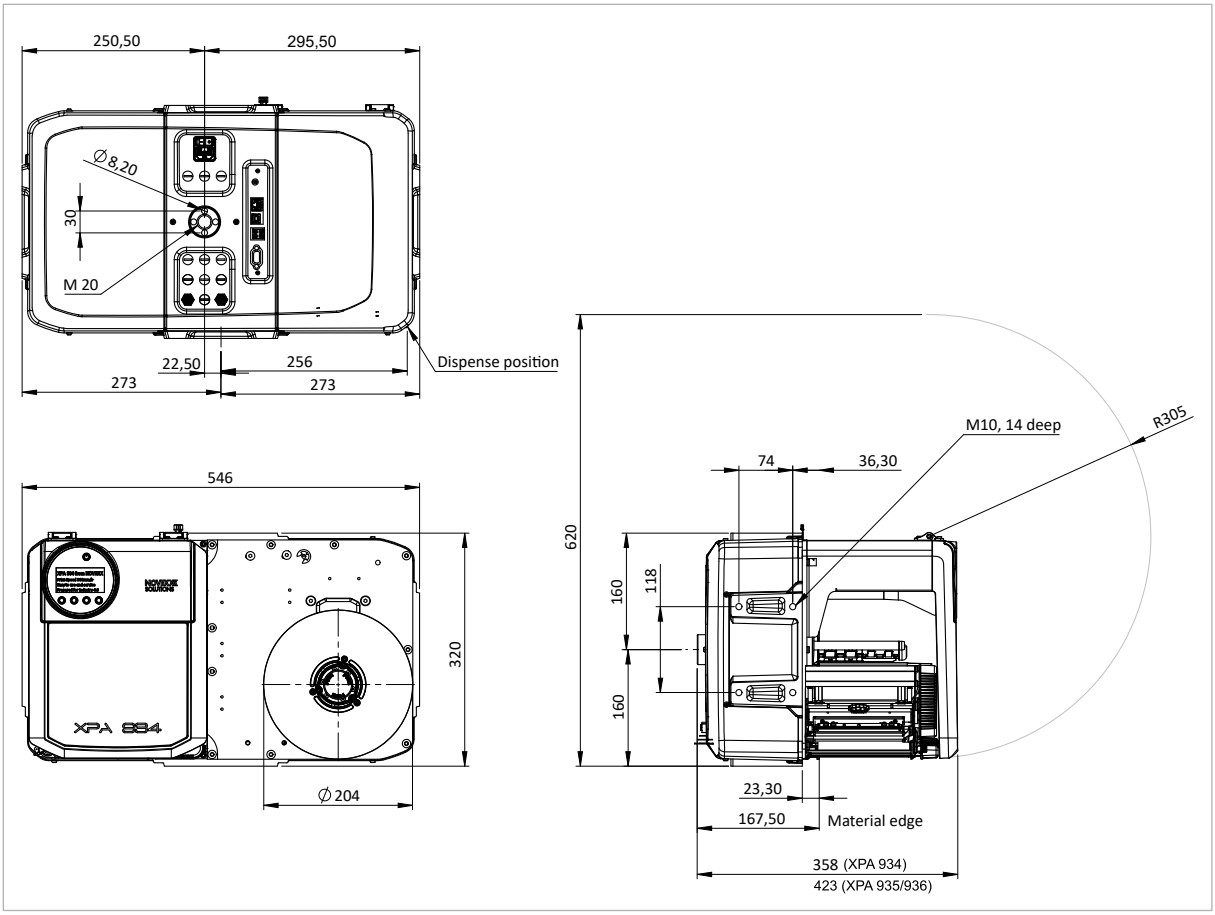

Figur 3: Dimensioner för XPA 93x LH.

4 Maskinens höjd med öppnat frontlock. Med stängt frontlock är den totala höjden 4 mm mindre.

5 Mit Verschlussschraube auf der Rückseite.

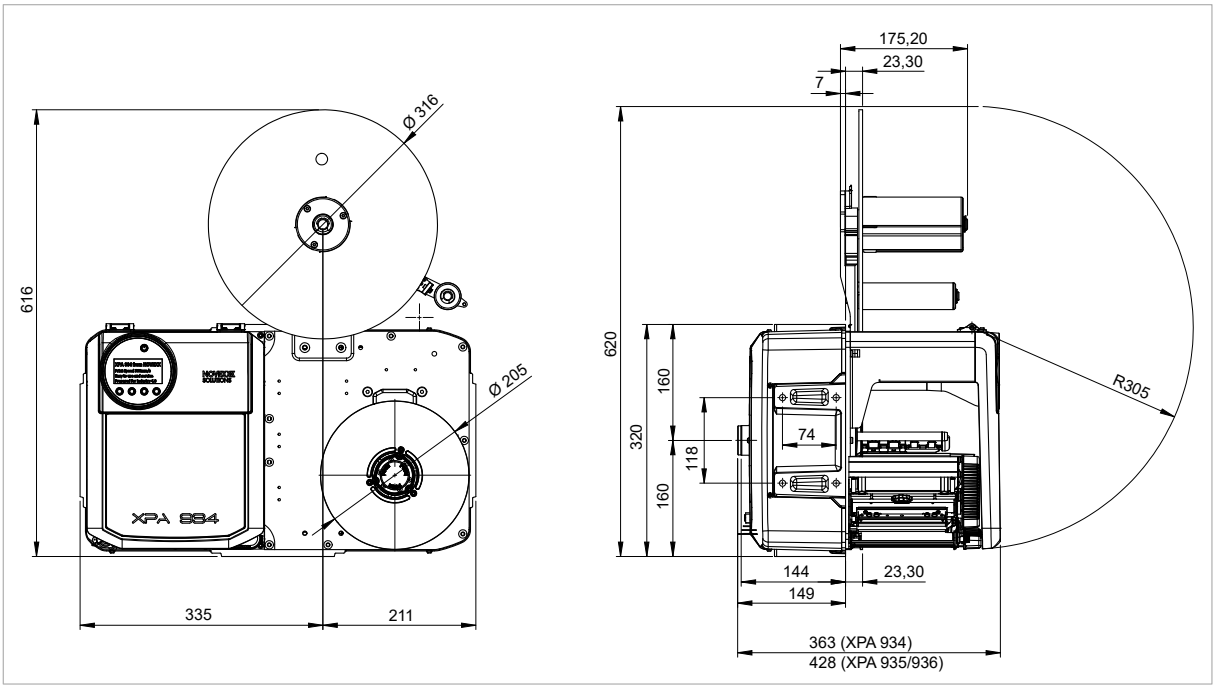

Figur 4: Dimensioner för XPA 934 LH med Compact avrullare.

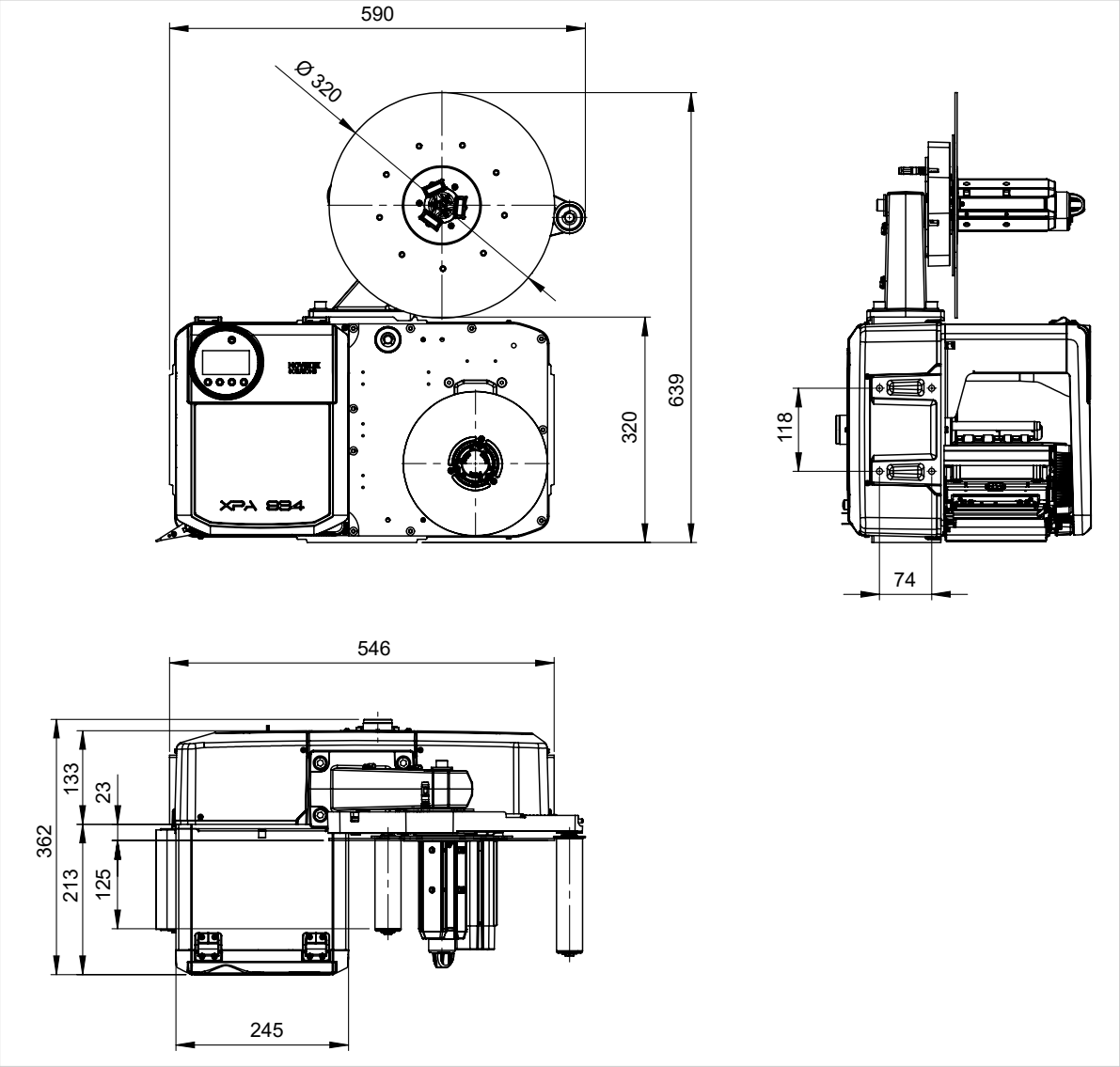

Figur 5: Dimensioner för XPA 934 LH med Pro 300 avrullare.

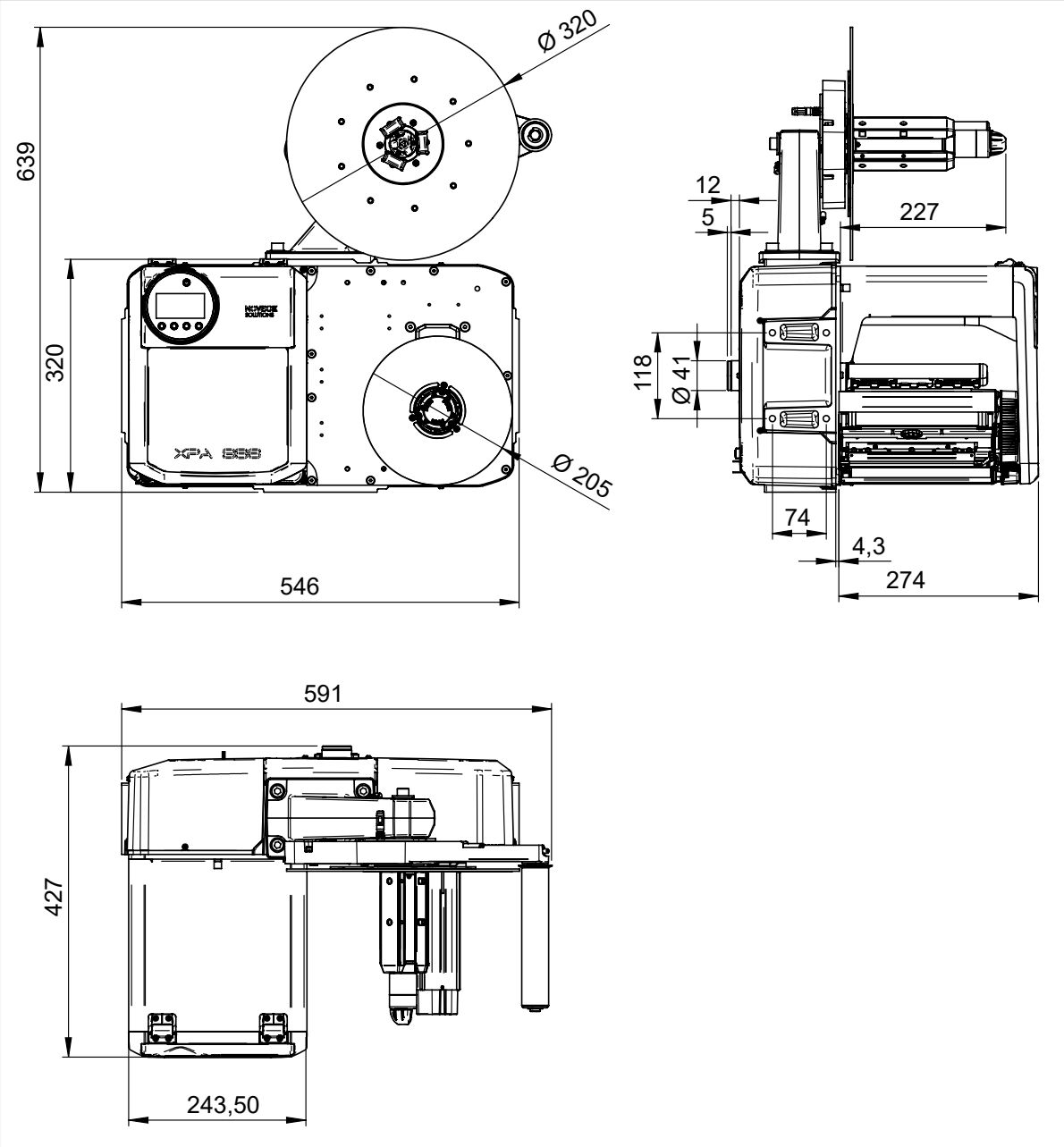

Figur 6: Dimensioner för XPA 936 LH med Pro 300 avrullare.

Anslutningsdata

Kapslingsklass	I
Nätspänning	100 -240 V (AC)
Nätfrekvens	60 /50 Hz
Effektförbrukning	max. 500 W
Strömförbrukning	max. 5 A

Omgivningsvillkor

Uppställningsplats	• Inomhus • Skyddad mot vatten och vind • Torrt • Ej explosiv atmosfär
Driftstemperatur	+5 till +40 °C
Lagringstemperatur	-20 till +70 #
Luftfuktighet	20 till 85%, ej kondenserande
Kapslingstyp	IP 20/21 (beroende på monteringsläge)
Ljudnivå	< 72 dB(A)
Höjd över havet	Drift till max. 2000 m ö. NN Transporthöjd till max. 8000 m ö. NN

Etikettmaterial

Materialtyper

Självhäftande, stansade etiketter på bärmaterial.

Termodirektmaterial, termotransfermaterial, plastfolie: PE, PP, PVC, PA i rullar.

Materialvikt

60-160 g/m^2

Materialmått

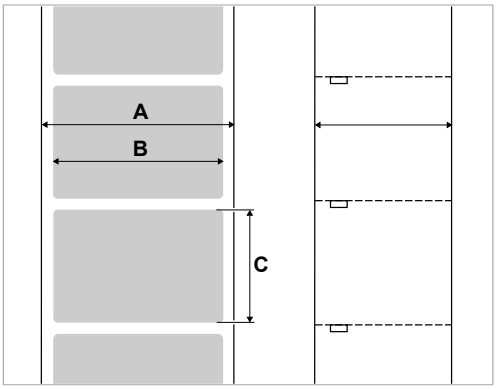

Figur 7: Materialmått (**A** materialbredd, **B** etikettbredd, **C** etikettlängd)

Maskin	Materialbredd	Etikettlängd
XPA 934	20 - 120 mm	10 - 1000 mm
XPA 935	20 - 185 mm	
XPA 936		

Tabell 2. Etikettdimensioner

Etikettrulle

Avrullare:	Compact	Pro 300
Maximal yttre Ø	300 mm	300 mm
Kärna inner-Ø	76,2 mm (3“)	38,1 / 76,2 / 101,6 mm (1,5 / 3 / 4“)
Max. tillåten rullvikt	12 kg	12 kg

Bärpapper

Maximalt tillåten vikt för det upprullade bärmaterialet (täckpappret): 5 kg

Stansmått

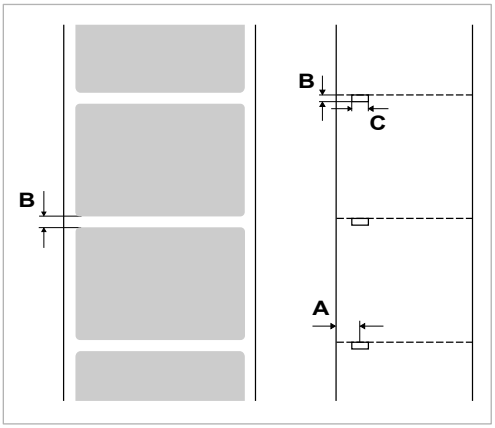

Figur 8: Stansning av olika materialtyper (**A** stansposition, **B** stanslängd, **C** stansbredd).

Maskin	Stansposition	Stanslängd	Stansbredd
XPA 93x	2-60 mm	0,8-14 mm	min. 4 mm

Tabell 3. Stansdimensioner

Termotransferfolie

Folietyp

För termotransferfolien ges följande rekommendation:

- Foliens baksida måste vara antistatisk och friktionsminskande beskiktad (backcoating).
- Folier måste vara specificerade för Corner Edge skrivhuvuden.
- Folier bör vara lämpliga för skrivhastigheter upp till 12 inch/sec (300 mm/s).

Folierulle

Parameter	Mått
Ytter-Ø	max. 85 mm [6]
Kärna inner-Ø	25,4 mm (1“)
Bredd [7]	25 - 110 mm

Tabell 4. Dimensioner användbara folierullar.

6 Motsvarar 600 m standardfolie av typ Novexx 10287-600-140-10.

7 Generellt gäller: Termotransferfolien måste överlappa etiketten som ska skrivas på båda sidorna med respektive 2 mm.

Effektdata

Skrivhuvud

- *Skrivarteknologi*: Termodirekt- eller termotransfertryck
- *Skrivhuvudtyp*: Corner Edge
- *Skrivhuvud-parametrar*:

Maskin	Upplösning (dot/mm)	Upplösning (dpi)	Max. skrivbredd (mm)
XPA 934	12,0	300	106
XPA 935			160
XPA 936			

Skrivhastighet

Maskin	Skrivhast. (mm/s)	Skrivhast. (inch/s)
XPA 934	75 -300	3 -12
XPA 935	75 -250	3 -10
XPA 936		

Skrivprecisionen

- I skrivriktningen (Y-riktning):

  Beroende av skrivpositionen. Skrivprecisionen uppgår i höjd med stanspositionen till ±0,5 mm. Med skrivpositionens tilltagande avstånd till stansen avtar skrivprecisionen dessutom med max. ±1% av avståndet (bild nedan)

- Tvärs över skrivriktningen (X-riktning): ±0,5 mm

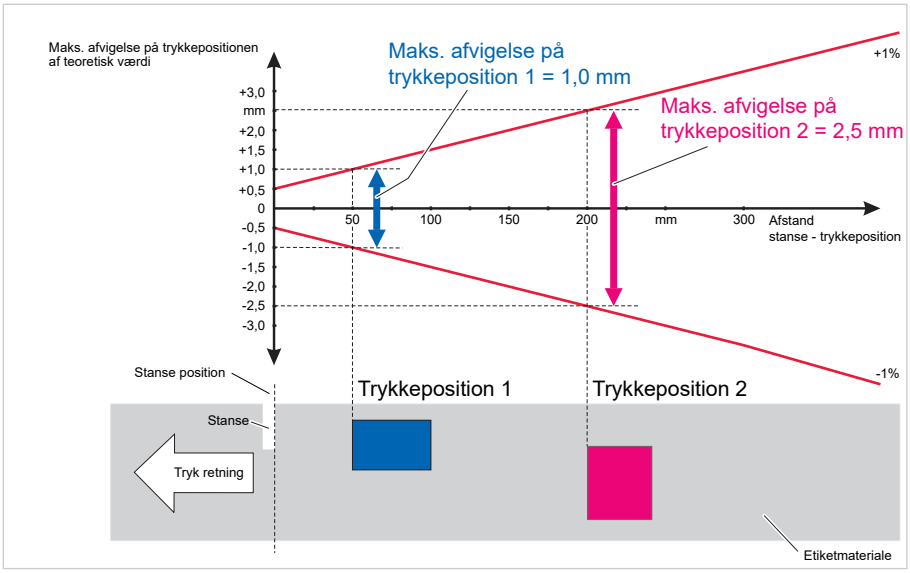

Figur 9: Skrivprecisionens beroende av skrivpositionen på etiketten.

Etikettfotocell

Självinitierande genomlysningsfotocell för stansat etikettmaterial.

Inställningsområde: 2-60 mm

Stansposition och -storlek se kapitel ”Stansmått” på sidan 20.

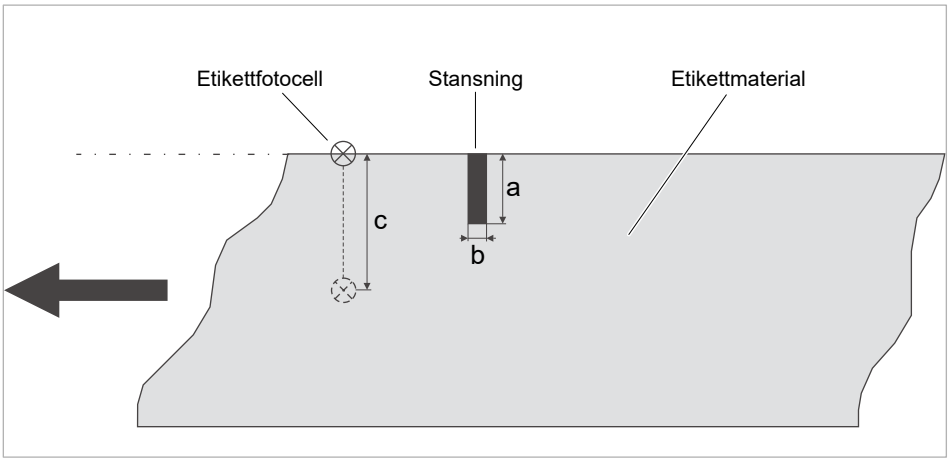

Figur 10: Inställningsområde för etikettfotocell.

Utmatnigsmodus

1:1 och 100% skrivbar.

Ej skrivbara områden:

- 1 mm från den främre etikettkanten (1.a kanten i matningsriktningen)
- 1 mm från remskanten (höger kant i matningsriktningen)

Interpreter

Easy Plug, Line Printer, Hex Dump, ZPL

Teckensnitt

- 17 teckensnitt med fast storlek (fixfonts), inklusive OCR-A och OCR-B
- 3 skalföränderliga fonts (Speedo Fonts)
- Truetype-Fonts stöds
- Med tillval kan truetype-, speedo- och fixfonts sparas på ett externt minnesmedium.

Teckenmodifiering

- Skaländring i X/Y-riktning
  - – Fixfonts upp till faktor 16
  - – Speedo fonts upp till 6000 pt
- Rotation:
  - – Interna teckensnitt, barcodes, linjer och grafik med 0, 90, 180, 270°
  - – Truetype-fonts steglöst från 0 till 359,9°

Barcodes

Codabar	Code 128 A, B, C
Code 128	Code 128 UPS
Code 128 Pharmacy	ITF
Code 2/5 Matrix	MSI
Code 2/5 Interleaved	EAN 8
Code 2/5 5-streck	EAN 13 bilaga 2
Code 2/5 Interleaved Ratio 1:3	EAN 13 bilaga 5
Code 2/5 Matrix Ratio 1:2,5	EAN 128
Code 2/5 Matrix Ratio 1:3	Postcode (styr- och identcode)
Code 39	UPC A
Code 39 Extended	UPC E
Code 39 Ratio 2,5:1	Code 93
Code 39 Ratio 3:1	

Alla barcodes är fritt skalföränderliga i 30 bredder och i höjdled

Tvådim. barcodes

Data Matrix Code (kodad enligt ECC200)
Maxi Code
PDF 417
Codablock F
Code 49
QR Matrix Code

GS1 Databar & CC Barcodes

Reduced Space Symbology (GS1 Databar) och Composite Component (CC) Barcode-s:

GS1 Databar-14	UPC-A + CC-A/CC-B
GS1 Databar-14 truncated	UPC-E + CC-A/CC-B
GS1 Databar-14 stacked	EAN 13 + CC-A/CC-B
GS1 Databar-14 stacked omnidirectional	EAN 8 + CC-A/CC-B
GS1 Databar limited	UCC/EAN 128 + CC-A/CC-B
GS1 Databar expanded	UCC/EAN 128 + CC-C

Gränssnitt & elektronisk utrustning

Gränssnitt

- Datagränssnitt:
  - *Nätverk*: Ethernet 10/100/1000
  - *USB Host* (typ A): USB 2.0
  - *USB Device* (typ B): USB 2.0, 2x
  - *Seriellt*: RS232, Sub-D 9
- Signalgränssnitt:
  - *Standard*: Anslutningar för startsensor, signalpelare, rulldiameter(RD)-sensor
  - *Optional*: Anslutningar för applikatorer, maskinstatus-signaler

Elektronisk utrustning

Kännetecken	Detaljer
Processor	32-bit ARM Cortex-A9 CPU (NXP)
RAM	1 GB DDR3
eMMC	2 GB pSLC
Realtidsklocka	Standard
Manöverfält	• 4 knappar • 1 knapp för standby-koppling • LCD grafik-display med 128 x 64 pixel • RGB bakgrundsbelysning • vridbar

Certifikat & märken

CE, TÜV-Mark, $_{C}$TÜV$_{US}$ -Mark, FCC, EAC, CCC

Normen EN 55032 föreskriver för maskiner av klass A följande informationstext:

„VARNING! Denna utrustning är av klass A. Utrustningen kan orsaka radiostörningar i bostaden; i detta fall kan användaren bli tvungen att vidta nödvändiga åtgärder.“

KONSTRUKTIONSTYPER

RH/LH

XPA 93x kan erhållas som högerhand(RH)- och som vänsterhand(LH)-maskin.

- *XPA 93x RH*: Etiketten kommer ut till *höger* ur maskinen
- *XPA 93x LH*: Etiketten kommer ut till *vänster* ur maskinen

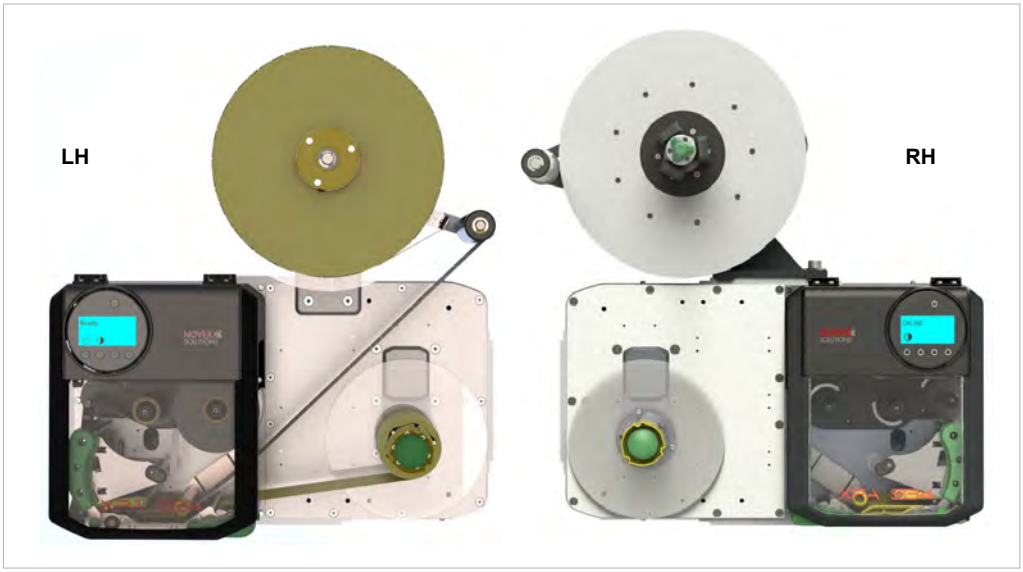

Figur 11: XPA 93x LH och RH (till vänster: ”Compact”-avrullare; till höger: ”Pro 300”-avrullare).

Med/utan foliespar-automatik

XPA 93x kan erhållas valfritt med eller utan foliespar-automatik.

Funktion hos foliespar-automatik

I normal skrivdrift utan foliespar-automatik flyttas folien alltid fram gemensamt med etikettmaterialet. Det har till följd, att även oskrivna områden av etikettfolien förbrukas. I drift med foliespar-automatik stoppar foliematningen över oskrivna områden av etiketten och sparar därigenom folie (bild nedan).

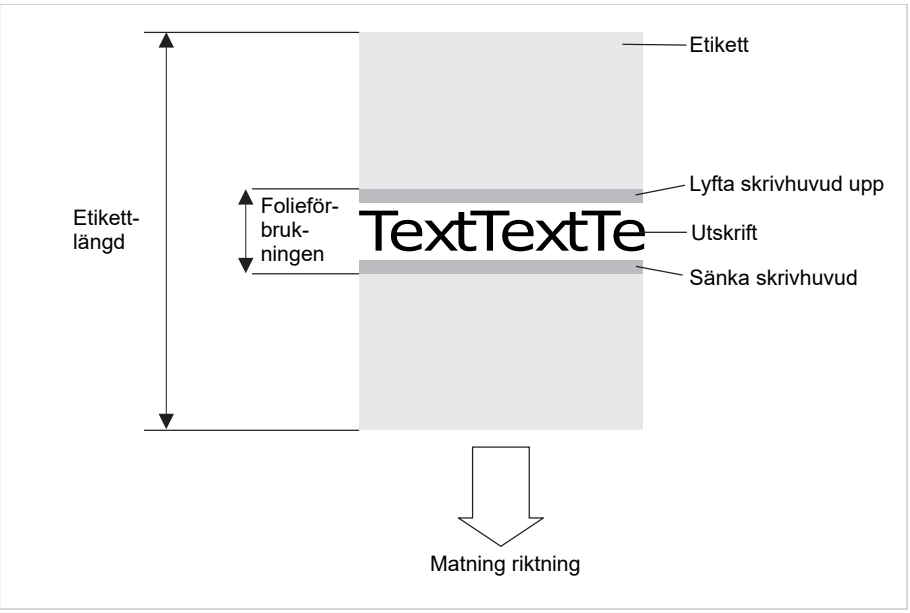

Figur 12: Folieförbrukningen för etiketter med litet skrivområdet vid tillkopplad foliespar-automatik. Folieförbrukningen är något högre än längden för det skrivna området.

Foliespar-effekten beror på skrivhastigheten. Orsaken för detta är skrivhuvudets upp- och nerrörelse och accelerationen resp. fördröjningen av folien. Generellt gäller att vid skrivande med hög hastighet mindre folie sparas än vid låg hastighet, se Tab.

Vid snitt- och utmatningsförlopp kan foliespar-effekten också vara ogynnsam.

Aktiveringen av foliesparandet:

► Print > Material > Ribbon > Ribbon autoecon. = ”On”.

Ange *minsta avstånd* mellan två tryckzoner:

► Se parametrar Print > Material > Ribbon > Ribb. eco. limit

Beakta minsta längd för det oskrivna området, se diagram:

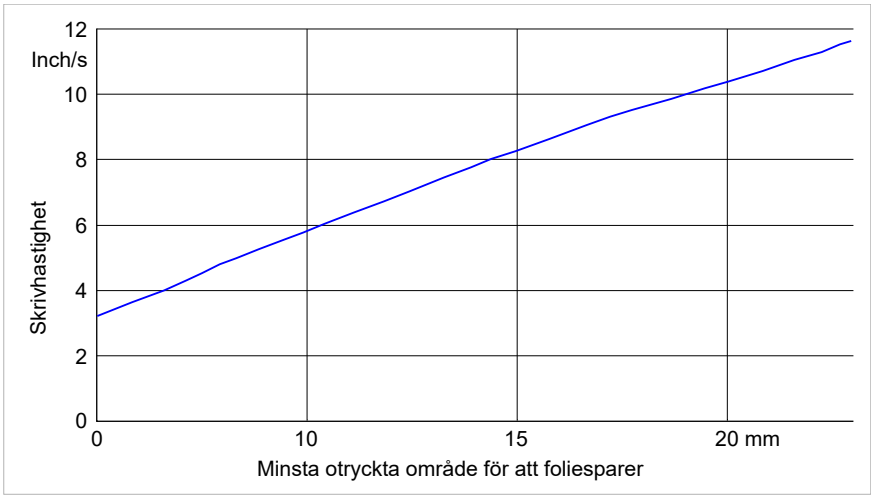

FUNKTIONSSÄTT

Huvudfunktionen för XPA 93x består i att skriva, mata ut och applicera självhäftande etiketter. Skrivandet sker i termotransfer- eller i termodirektförfarande. Med „utmatning“ menas fullständigt eller delvis lossande av etiketten från bärpapperet. Bärpapperet lindas efter utmatningen av etiketten från maskinen upp. Den utmatade etiketten appliceras antingen direkt av utmatningskanten med hjälp av en tryckrulle eller med hjälp av en applikator.

Förlopp vid skrivning och utmatning i detalj:

1. Ett skrivuppdrag överförs till maskinen (via datagränssnitt eller från ett externt minnesmedium) och interpreteras. Därefter är maskinen skrivberedd.
2. Maskinen skriver och matar ut en etikett, så snart som en startsignal inträffar (t. ex. från en extern produktfotocell vid ett matningsband). I driftstypen „Direct Dispense (direkt utmatning)“ appliceras etiketten av utmatningskanten med hjälp av en tryckrulle på den förbifarande produkten.
3. I applikatordrift är XPA 93x utrustad med en extra enhet, applikatorn som övertar etiketten efter utmatningen och placerar den på produkten (bild nere).

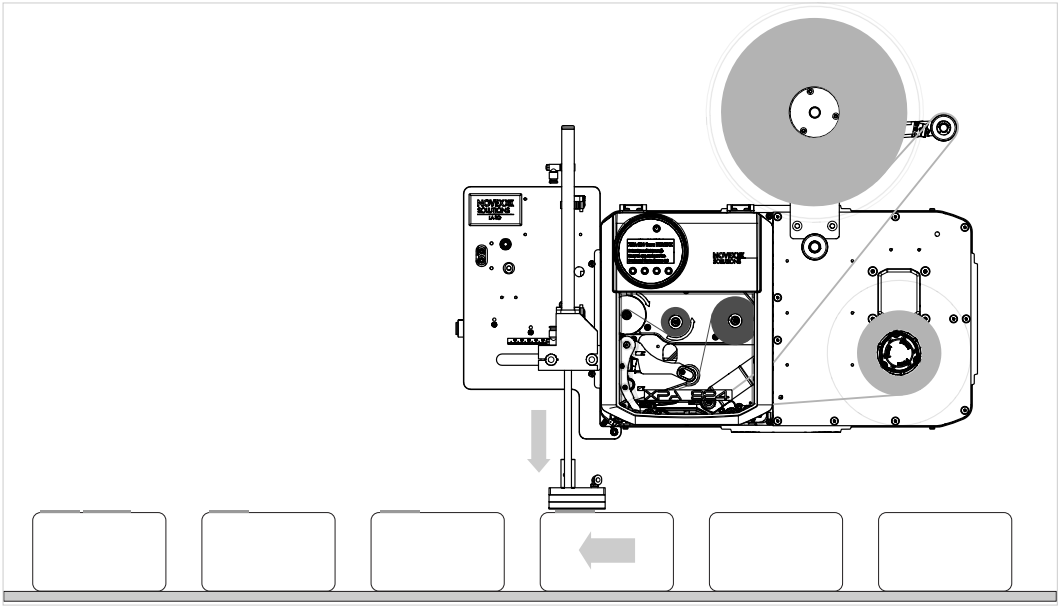

Figur 13: XPA 93x i applikatordrift med applikator LA-TO.

MANÖVERDELAR

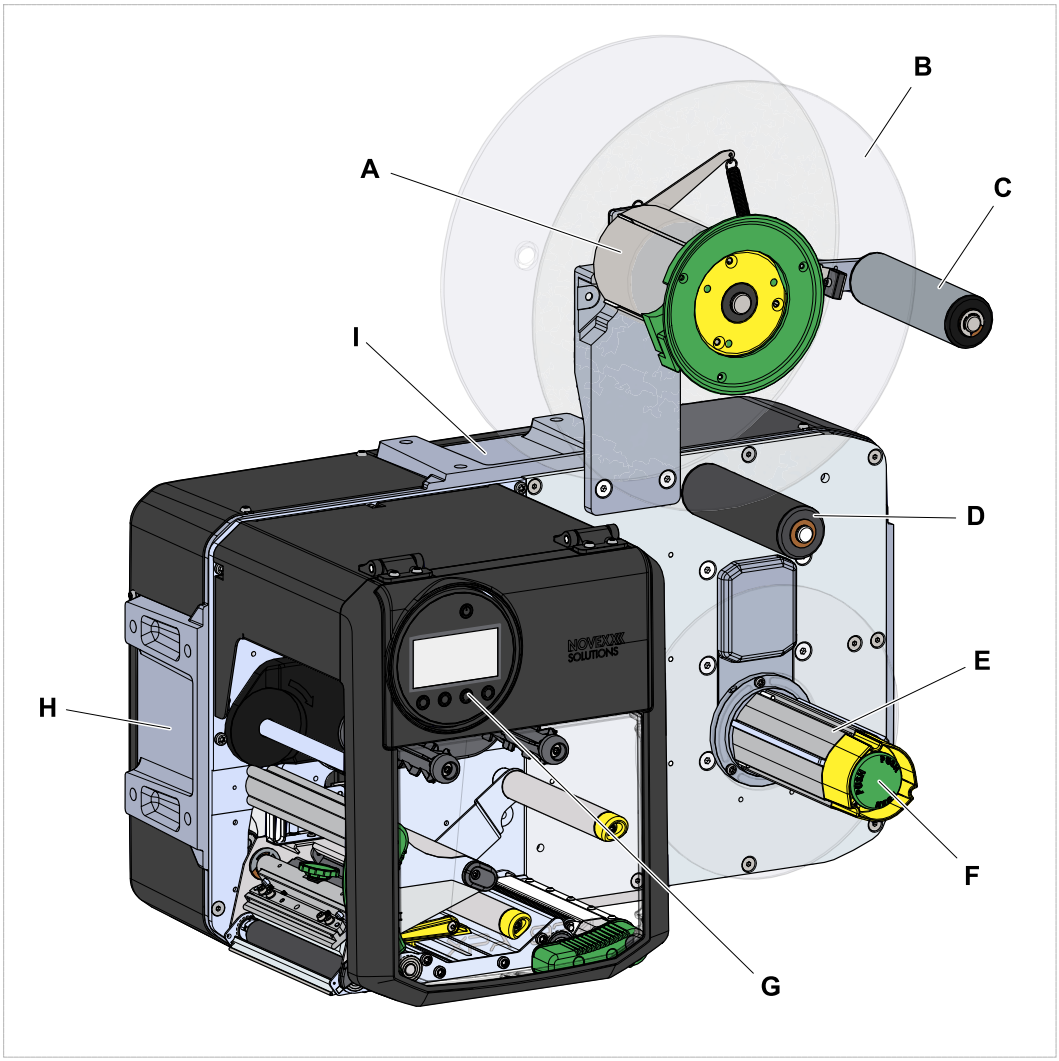

Figur 14: Manöverdelar för XPA 93x LH.

A	*Etikettmaterial-avrullare* Avrullaren tar upp materialrullen
B	*Stödskiva* (tillval) Förhindrar att materialbanan rutschar bort i sidled från materialrullen (rekommenderas speciellt för mycket smalt etikettmaterial)
C	*Material-reglerarm* Mildrar ryckiga rörelser hos materialbanan; bromsar vridningen av materialrullen, när materialspänningen minskar
D	*Brytrulle* (tillval) Styr materialbanan i en annan riktning
E	*Bärpapperupprullare* Rullar upp det använda bärpapperet

F	*Upplåsningsknapp* Genom nedtryckning av knappen släpps spänningen för upprullarens kärna och det upprullade bärpapperet kan tas bort
G	*Manöverfält* För inställningar i parametermenyn och för indikering av driftstillstånd och felmeddelanden
H	*Fläns på sidan* För montering av en applikator
I	*Fläns uppe* För montering av material-avrullaren ”Pro 300”

Betydelse av färgerna på maskindelarna:

Grön	Manöverdel, som maskinoperatören får ta i
Gul	Delar som etikettmaterialbanan får vidröra
Svart	Delar som foliebanan får vidröra

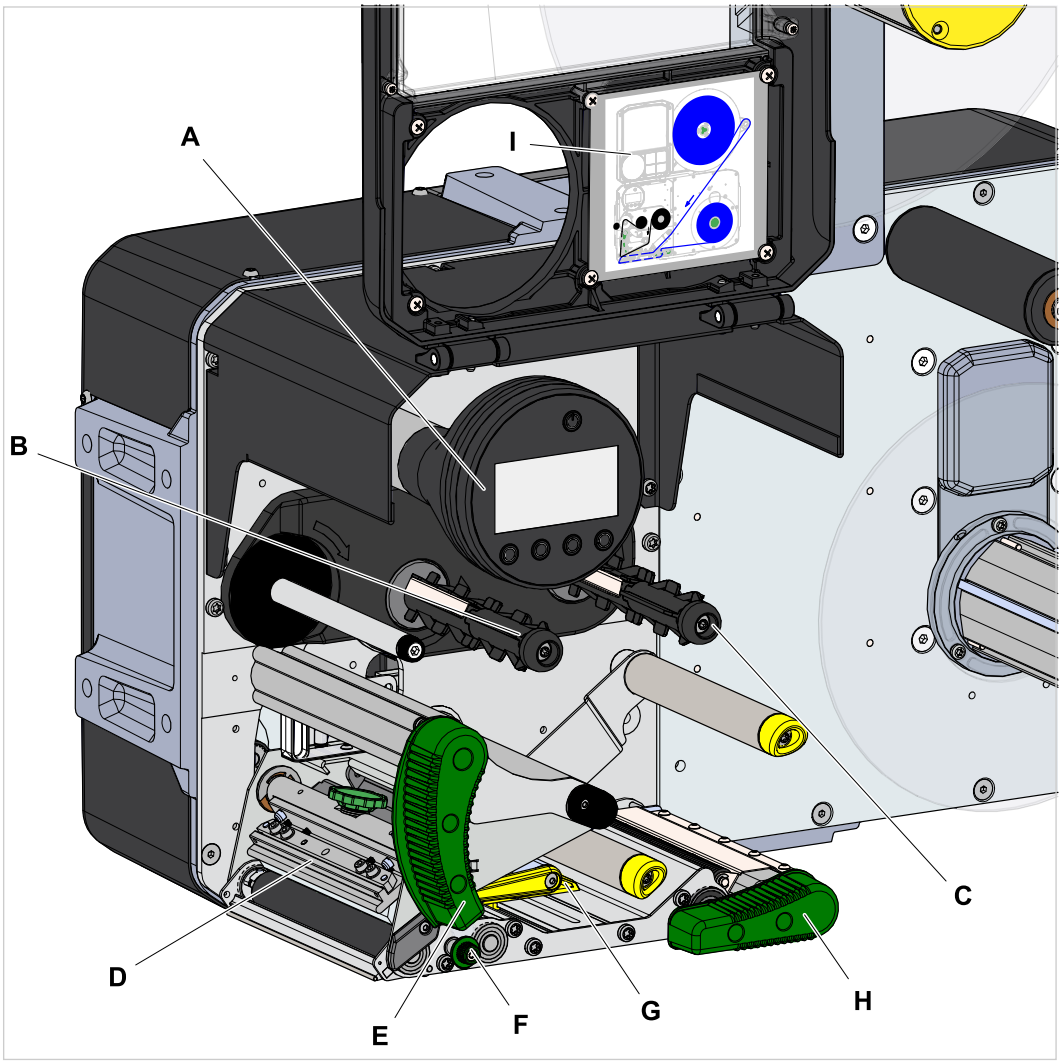

Figur 15: Manöverdelar på skrivarmodulen till XPA 93x LH.

A	*Manöverfält* För inställningar i parametermenyn och för indikering av driftstillstånd och felmeddelanden
B	*Folie-upprullningsdorn* Lindar upp den förbrukade folien
C	*Folie-avrullningsdorn* Tar upp folierullen
D	*Skrivhuvud*
E	*Tryckspak skrivhuvud* Måste vara öppen, för att kunna lägga i etikettmaterial och folie; Måste vara stängd, för att kunna skriva ut
F	*Inställningsknapp* för etikettfotocellen
G	*Materialstyrning* Den främre materialstyrningen måste ställas in på materialbredden; i den bakre material-styrningen är materialslut-fotocellen integrerad
H	*Tryckspak dragvals* Måste vara öppen, för att kunna lägga i etikettmaterial och folie; Måste vara stängd, för att kunna skriva ut
I	Material-/folie-*lläggningsschena*

MANÖVERFÄLT

Indikering efter tillkopplingen

Efter tillkopplingen, under det att maskinen startar, visas följande informationer:

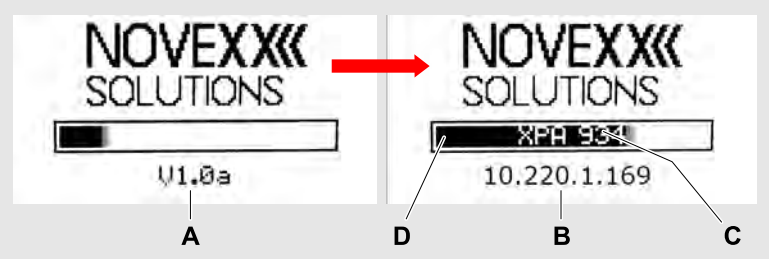

Figur 16: Växlande informationer på indikeringen under starten: **A** Firmware-version, **B** (Tillval) IP-adress (om Ethernet har valts som datagränssnitt), **C** Skrivartyp.

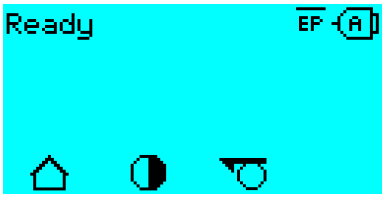

Figur 17: Indikering ”Ready” på den driftsklara maskinen.

Manöverelement

Manöverfältet till XPA 93x består av en grafisk indikering och fyra därunder liggande knappar. Respektive knappfunktion visas genom symboler (Icons) (B) över knapparna.

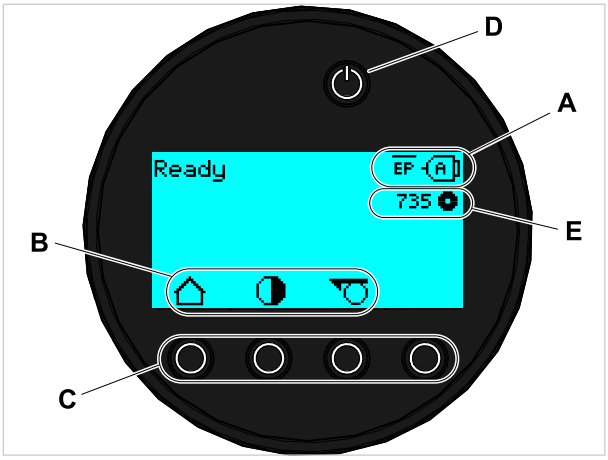

Figur 18: Element på manöverfältet till XPA 93x: **A** Icons, som informerar över beläggningen av gränssnitten, **B** Icons, som visar beläggningen av knapparna, **C** Manöverknapper, **D** Standby-knapp, **E** Indikering folieförråd.

Manöverprincip

Bilden visar, hur man kan växla mellan indikeringarna:

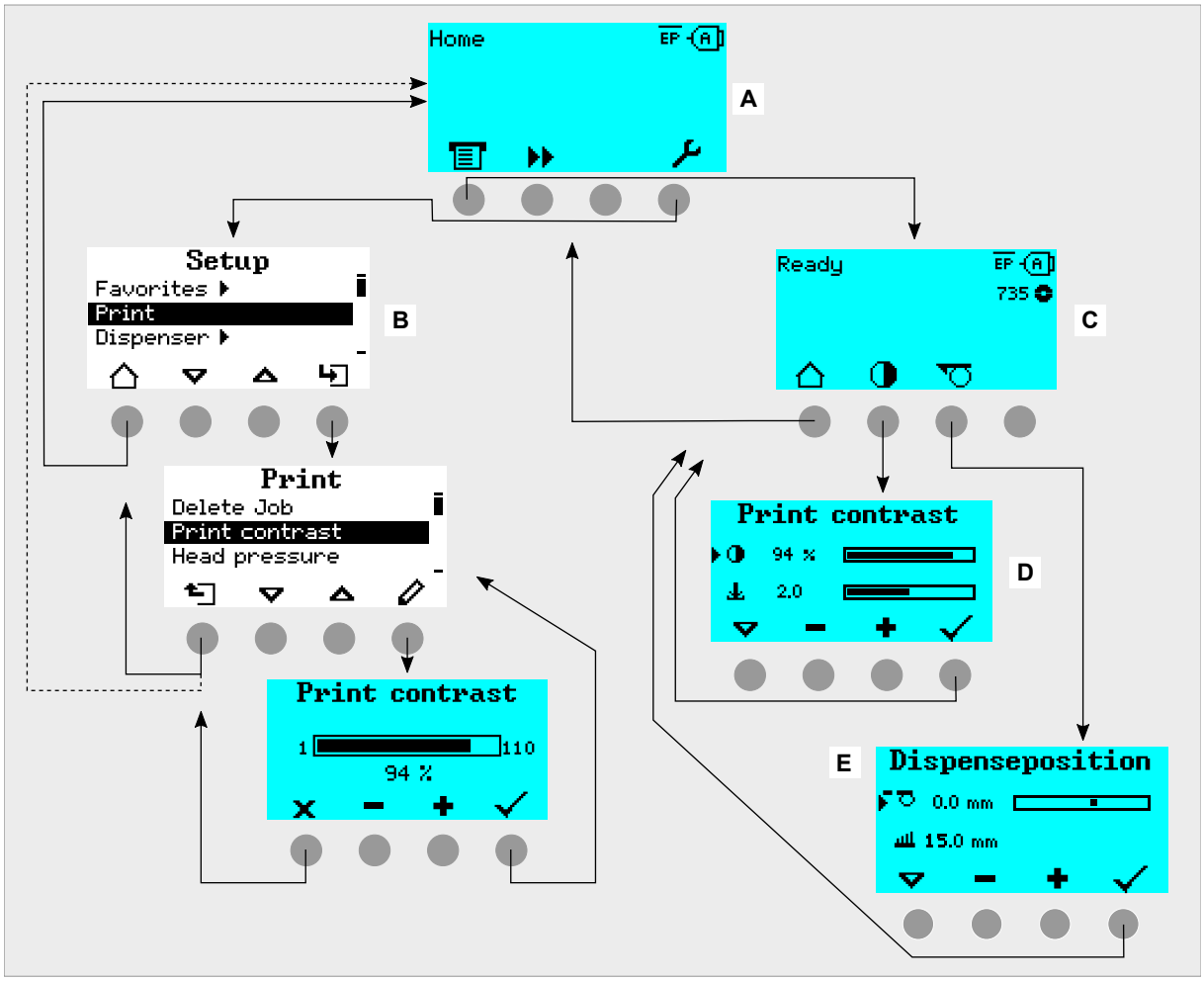

Figur 19: Växel mellan indikeringarna: **A** ”Home” (cyan), **B** ”Setup” (vit), **C** ”Ready” (cyan).

Indikeringstexter och -symboler förklarar sig själva i stor utsträckning. Med hjälp av de olika bakgrundsfärgerna för indikeringarna kan tillståndet för skrivaren snabbt identifieras:

Färg	Tillstånd	
Grön	Utskrift	Normal drift, etiketter skrivs ut och appliceras
	Vänta på en startimpuls	• Ett skrivuppdrag överfördes och interpreterades *eller* • Den aktuella utskrivningen stoppades I båda fallen väntar maskinen på en startsignal.
Cyan	Home	Allmänt gäller: Cyan => handlingsbehov för användaren • Skrivaren är *inte* beredd, att mottaga skrivdata • Interpretern är stoppad • Felmeddelanden eller varningar kan *inte* visas

Färg	Tillstånd	
	Stopped	• Det aktuella skrivuppdraget stoppades • Skrivaren är beredd, att mottaga skrivdata • Skrivuppdragets mottagna kommandon genomarbetas av interpretern • Felmeddelanden eller varningar kan visas
	Ready (Startklar)	• Skrivaren är beredd, att mottaga skrivdata • Skrivuppdragets mottagna kommandon genomarbetas av interpretern • Felmeddelanden eller varningar kan visas
Vit	Standalone	• Välja en fil på ett minnesmedium • Skrivaren arbetar i bakgrunden, utan att aktualisera indikeringen • Val av ett inmatningsfält och textinmatning i inmatningsfältet • Start av utskrivningen; av skrivuppdraget förorsakade felmeddelanden visas
	Setup (Inställningar)	• Inställningar i parametermenyn kan göras • Skrivaren är *inte* beredd, att mottaga skrivdata • Interpretern är stoppad • Felmeddelanden eller varningar kan *inte* visas
Röd	Fel	• Indikering under utskrivningen • Det aktuella skrivuppdraget stoppas • Ett statusmeddelande visas med röd bakgrund • Statusmeddelandet försvinner först efter att bekräftelseknappen tryckts ner • Skrivaren förblir fortfarande beredd, att mottaga skrivdata, om den innan felet uppträdde var i stånd därtill (Undantag: Fel, som förhindrar datakommunikationen) • Skrivuppdragets mottagna kommandon genomarbetas av interpretern • Ytterligare fel kan uppträda och sparas i en kö
Gul	Varning	Som tillstånd „Fel“, med följande skillnader: • Det aktuella skrivuppdraget stoppas *inte* • Statusmeddelandet visas med gul bakgrund • Statusmeddelandet försvinner efter några sekunder

Tabell 5. Indikeringsfärger och driftstillstånd

Icons

	Home: Växel till bildskärmen ”Home”		*Start*: Start av ett förlopp, t.ex. skriva ut
	Kontrast: Inställning av kontrasten för utskriften under skrivdriften; Dolda, när endast Operator-åtkomsträtter finns		*Stopp*: Stopp av ett förlopp, t.ex. skriva ut
	Utskrift: Växel till bildskärmen ”Ready”	1	*Knappar 1-4*: För inmatning av knappkoder är knapparna numrerade från vänster till höger
	Ut: Hopp till nästa högre menyplan; Hålla nedtryckt: Hopp till högsta menyplan	2	
	In: Öppna meny	3	
	Applikator: Utlöser ett slag av applikatorn, om den finns	4	
	Bekräftelse: Bekräftelse, t.ex. en inmatning eller ett felmeddelande		*Avbrott*: Lämna dialogfält, utan att acceptera inställningen
	Vänster/höger: Flytta urvalsmarkering i textinmatningsdialogen åt vänster eller åt höger		*Upp/ner*: Förflytta stolpe i urvalslistan upp-åt/nedåt
	Eftertryck: Utlöser vid tillkopplad eftertryck-funktion eftertrycket för den tidigare utskrivna etiketten		*Helt upp*: Förflytta stolpe i urvalslistan till den första positionen
	Radera: Radera det tecken som står till vänster om urvalsmarkeringen i textinmatningsdialogen		*Anropa parameter*
	Teckenval: Val av ett tecken i textinmatningsdialogen		Utlösa *etikettmatning*
	Startsignal: Inmatning av en startsignal med knapptryck i enkelskriv-drift		*Info*: Anrop av en rent informativ menypunkt
	Inställning: Växel till bildskärmen „Inställning“		*Plus/minus*: Öka/minska värde i inmatningsfältet
	Åt höger: Flytta ett inmatningsfält lägre åt höger (vid inmatning av värden, som består av flera fält, t.ex. tidpunkt)		
			Inställning av *skrivhuvud-trycket*
	Anrop av indikeringen *utmatning-inställning; Dolda, när endast Operator-åtkomsträtter finns*		*Utmatningsposition*: Snabbinställning av parametern Spender > Spendeposition
	Start Offset: Snabbinställning av parametern Spender > Start Signal > Start Offset		*Barcode*: visas vid några viktiga felmeddelanden; knapptryck anropar QR-code, som hänvisar till kort anvisning för felsökning

Tabell 6. Icons, som informerar om den funktion som ligger under respektive manöverknapp

	Ethernet aktiv: Nätverk-gränssnittet är valt för datatransfer och en förbindelse har kommit till stånd [8]		*Ethernet inaktiv*: Ethernet är valt för datatransfer och *ingen* förbindelse har kommit till stånd
	USB: USB-gränssnittet är valt för datatransfer [8]		*Automatiskt gränssnitt*: Datagränssnittet väljs automatiskt [8]
	Seriellt: Det seriella gränssnittet är valt för datatransfer [8]		*Viktigt*: Varningstecken, markerar felmeddelanden
	Filter: Filterfunktionen för filnamn är aktiverad (Standalone-drift)		*Folieförråd*: Visar i förbindelse med siffervärdet bredvid till vänster den folielängd i meter som finns kvar.
	Status för *skriv interpreters*: Parametern Drucker Sprache > Druck Interpret. är inställd på ”Easyplug” [9]		Status för *skriv interpreters*: Parametern Drucker Sprache > Druck Interpret. är inställd på ”EasyPlug/ZPL Emu” [9]
	Status för *skriv interpreters*: Parametern Drucker Sprache > Druck Interpret. är inställd på ”ZPL Emulation” [9]		Status för *skriv interpreters*: Parametern Drucker Sprache > Druck Interpret. är inställd på ”Lineprinter” [9]
	Status för skriv interpreters: Parametern Drucker Sprache > Druck Interpret. är inställd på ”Hexdump” [9]		*USB-stick*: En USB-stick är isatt och förbunden med enhet C:

Tabell 7. Icons, som informerar om skrivarens tillstånd

Knappkombinationer

Skrivarstatus	Knappkombination	Funktion
Text „Home“	1+3+4	Inmatning åtkomstkod
	3+4	Automatisk mätning av etikettavståndet, se kapitel Label pitch (etikettavstånd) på sidan 90
	2+3	Långsam materialmatning
	1+2	Materialutkast (baklänges)
Alltid	1+2+3	Nystart
	2+4	Standalone-drift, se kapitel ”Standalone-drift” på sidan 102

Tabell 8. Speciella knappkombinationer

8 Icon blinkar under överföringen av data

9 Icon blinkar, när interpretern är aktiv.

WEBPANEL

Webpanel - vad är det?

Webpanelen är ett komfortabelt externt manöverfält, som kan drivas på mobila eller stationära indikeringsapparater. Webbpanelen stöds av följande maskiner:

- Etikettskrivarautomat XPA 93x
- Etikettskrivare XLP 60x, XLP 51x

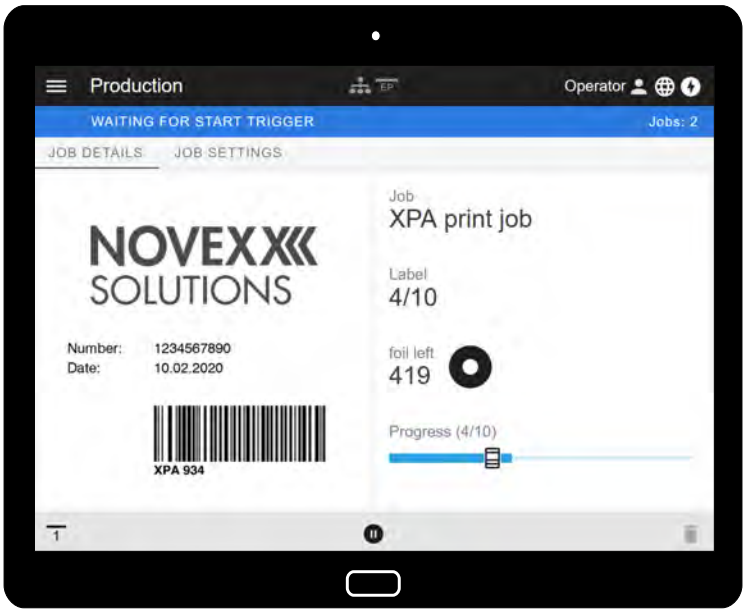

Figur 20: Indikering av ett skrivuppdrag under bearbetning med webpanelen på en tablet.

Förutsättningar

- Indikeringsapparat, t.ex. smartphone, tablet, PC
- Webbrowser på indikeringsapparaten
- Förbindelse till samma nätverk, som maskinen är förbunden till
- Maskinens webbserver är aktiverad: Interface > Network > Services > WEB server = ”On”

Funktioner

- *Produktionsövervakning*: Visning av löpande skrivuppdrag (se bild ovan)
- *Maskininställningar*: Inställningar i parametermenyn
- *Förvaltning*: Spara maskininställningar; spara Support data; aktualisera firmware; etc.

Starta webpanelen

Genomförandet

1. Fastställa IP-adressen för XPA 93x.

   IP-adressen visas under starten av maskinen på manöverfältet. Anropa alternativt följande parametrar i menyn: Interface > Network > IP address.

2. Koppla till indikeringsapparaten och anropa webbrowser.
3. Mata in IP-adressen i URL-inmatningsraden på webbrowsern.
   Det visas följande indikering:

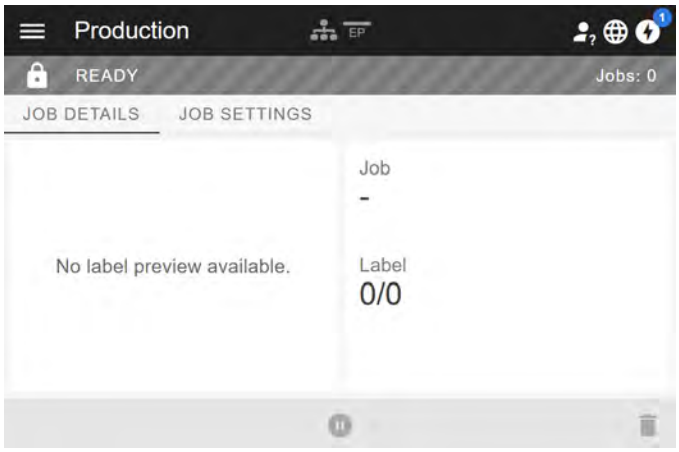

Indikering efter starten

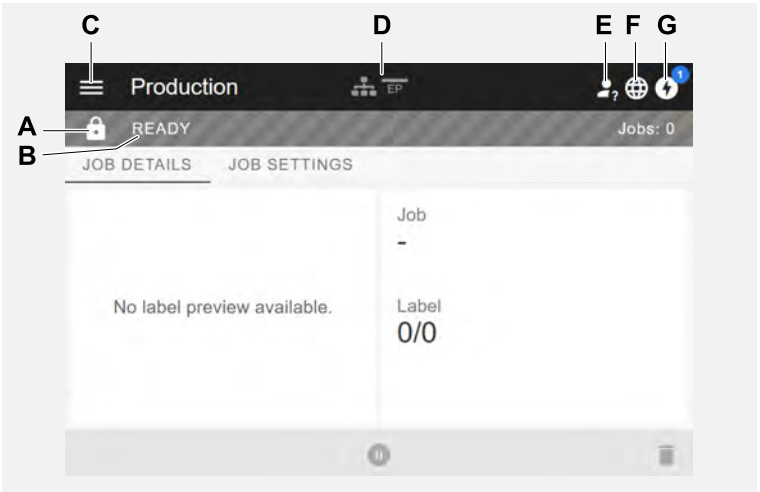

Posnr	Funktion
A	*Lås-symbol*: Ingen har ännu loggat in (pos. E), därför är de flesta funktionerna spärrade. Tillgängliga är bara indikeringarna av skrivuppdrag-detaljer (mittområdet på fönstret med ljus bakgrund) och indikeringen av meddelanden (pos. G).

Posnr	Funktion
B	*Infotext*: Indikering av olika driftstillstånd hos maskinen med olika bakgrundsfärger • READY: Visas när manöverfältet på maskinen visar texten ”Ready”. • *USER AT MACHINE*: Visas när manöverfältet på maskinen visar texten ”Home”. Samtidigt visas lås-symbolen (pos. A) och webpanelen låses. Så förhindras, att maskinen sätts i drift utifrån webpanelen, under det att någon manövrerar på maskinen (säkerhetsfunktion). • ERROR: Ett obeständigt felmeddelande föreligger. • WAITING FOR START TRIGGER: Maskinen väntar på en startsignal. • PRINTING…: Maskinen skriver ut
C	*Menu*: Här kan väljas mellan bilderna ”Production”, ”Machine settings” och ”Administration”. Detaljerad information härtill står i följande kapitel.
D	Symboler, som informerar om maskinens tillstånd, detaljerad information se link till kapitel ”Icons” längre ned. Bilden ovan visas t.ex. symbolerna för nätverksförbindelse, ansluten USB-stick och Easy Plug-Emulation.
E	*Login*: För att kunna använda funktionerna på webpanelen, måste användaren logga in - med en av rollerna Operator, Supervisor eller Service. Beroende på den valda rollen är fler eller färre funktioner tillgängliga. ‖ Förinställd knappkod för rollen Operator: 1-1-3-2 ‖
F	*Språkval*: Förinställt är det språk, som maskinen är inställd för. Genom att klicka på symbolen kan ett annat språk väljas för webpanelen.
G	*Underrättelser*: Indikering av underrättelser, t.ex. felmeddelanden och varningar. Detaljerad information se följande kapitel.

Närliggande information

Icons på sidan 34

Underrättelser

På webpanelen visas 3 sorters underrättelser: Felmeddelanden, varningar och informationer.

Felmeddelanden

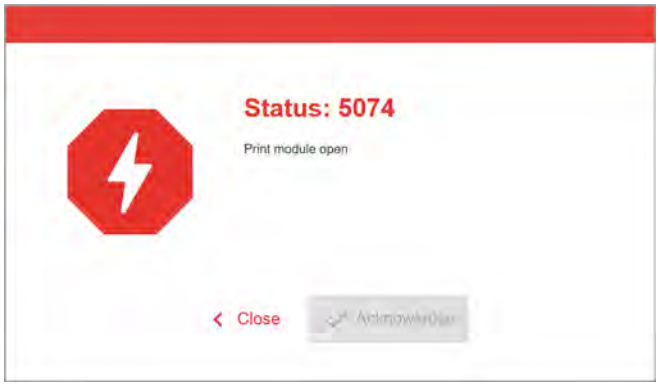

Figur 21: Felmeddelanden, som kräver en reaktion från operatören, visas över hela ytan. Statusnummer och statustext stämmer överens med indikeringen på maskin-manöverfältet. Meddelandet kan valfritt bekräftas på webpanelen eller på maskin-manöverfältet.

Underrättelse-bilden

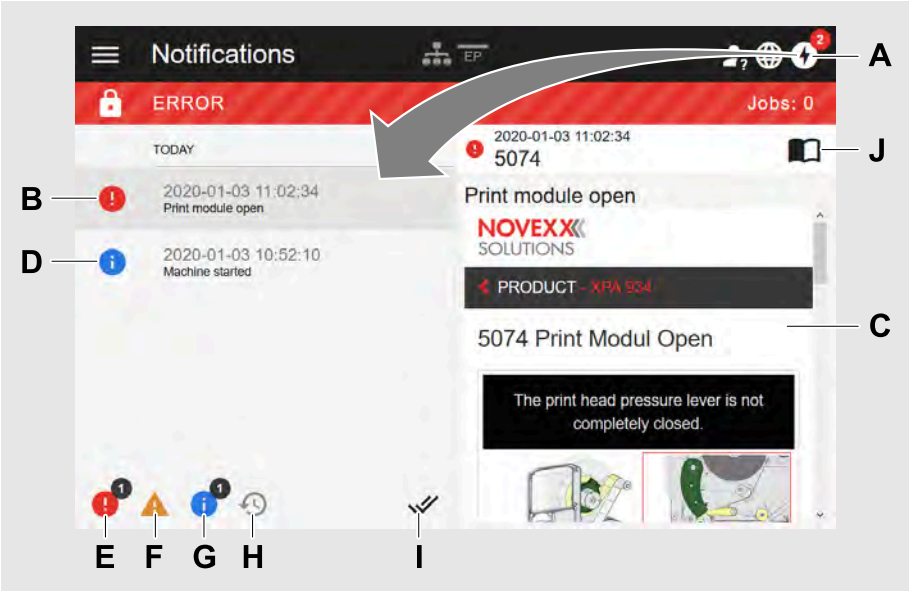

Figur 22: Efter att ha klickat på underrättelse-symbolen (A) öppnar sig underrättelse-bilden. Den vänstra halvan visar underrättelse-historien, den högra halvan visar en förklaring till den valda posten i historien.

Posnr	Funktion
A	*Underrättelse-symbol*: Klicka på symbolen, för att öppna underrättelse-bilden. Den upphöjda siffran visar antalet obekräftade underrättelser.

Posnr	Funktion
B	*Felmeddelande* i historien med tidsstämpel. Till den valda posten visas en förklaring till höger. Om det existerar en kort anvisning för åtgärdandet av felmeddelandet, visas denna (C).
C	*Kort anvisning* till felmeddelandet, om den finns (Motsvarar den korta anvisningen, som kan anropas via en QR-code utifrån manöverfältet på maskinen).
D	*Infomeddelande* i historien med tidsstämpel.
E	*Filter för felmeddelanden*: Klicka på symbolen, för att dölja felmeddelanden på listan
F	*Filter för varningar*: Klicka på symbolen, för att dölja varningar på listan
G	*Filter för info-meddelanden*: Klicka på symbolen, för att dölja info-meddelanden på listan
H	*Historia*: Klicka på symbolen, för att visa underrättelse-historien. Historien visar alla redan bekräftade underrättelser.
I	*Bekräfta allt*: Klicka på symbolen, för att bekräfta alla obekräftade underrättelser. Bekräftade underrättelser visas endast i historien.
J	*Handbok-symbol*: Klicka på symbolen, för att anropa den utförliga bruksanvisningen för maskinen.

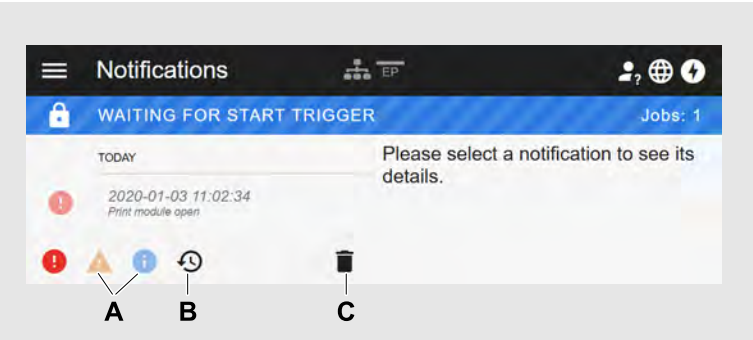

Figur 23: Underrättelse-bild med visad historia.

Posnr	Funktion
A	Filter för varningar och info-meddelanden har satts. Symbolerna visas svagt och alla varningar och info-meddelanden har dolts.
B	Historien visas (symbolen är svart, annars grå).
C	*Papperskorg-symbol*: Visas endast vid visad historia. Ett klick på symbolen raderar historien.

Lämna underrättelse-bilden:

► Klicka på ”Underrättelser” i huvudraden.

Webpanel växlar till produktions-bilden.

Produktions-bild

I produktions-bilden kan det löpande skrivuppdraget (engl. ”print job”) övervakas och inställningar kan göras på skrivuppdraget.

Bild ”Job details”

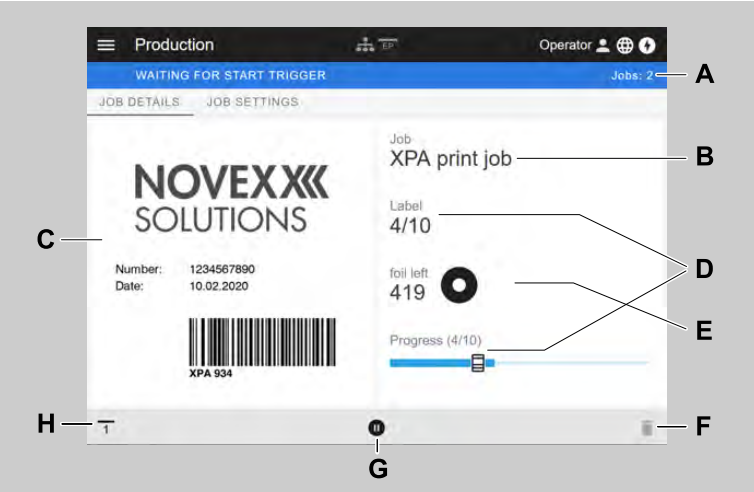

Figur 24: Bild ”Job details” över ett skrivuppdrag i webpanelen.

Posnr	Funktion
A	Antal kompilerade skrivuppdrag
B	Namn på det aktuella skrivuppdraget (fastläggs i Easy Plug-kommando #ER)
C	Etikettlayout för det aktuella skrivuppdraget
D	Indikering av framåtskridandet av det aktuella skrivuppdraget (3 av 10 etiketter har skrivits ut)
E	Indikering av resterande folie i meter
F	*Papperskorg-symbol*: Klicka för att radera skrivuppdraget (kräver minst Supervisor-roll, i bilden är symbolen grå, dvs. funktionen står inte till förfogande med den aktuella rollen)
G	*Stopp- resp. start-symbol*: Klicka för att stoppa eller starta skrivuppdraget
H	*Startsignal-symbol*: Klicka för att skriva ut och mata ut en etikett

Bild ”Job settings”

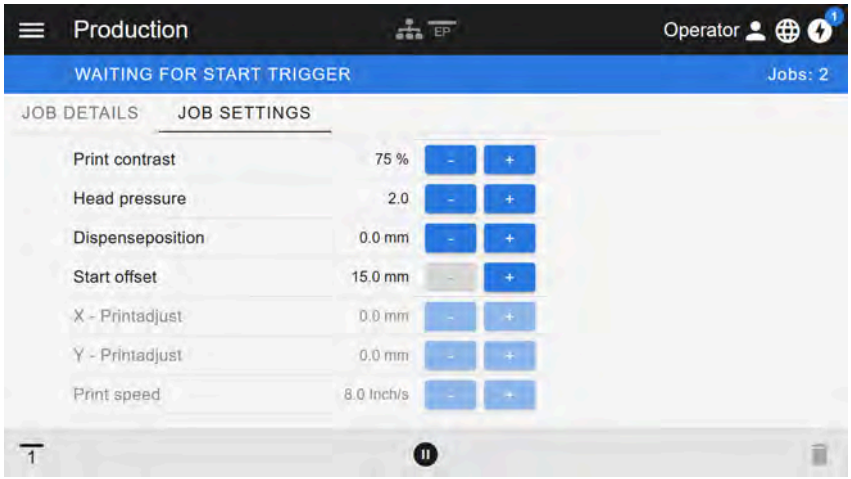

Figur 25: Bild ”Job settings” över ett skrivuppdrag i webpanelen. Med den aktiva rollen (här: ”Operator”) ej tillgängliga inställningar är gråa. De andra inställningarna kan förändras genom att klicka på ”+” eller ”-”.

Maskininställnings-bild

Huvudmeny

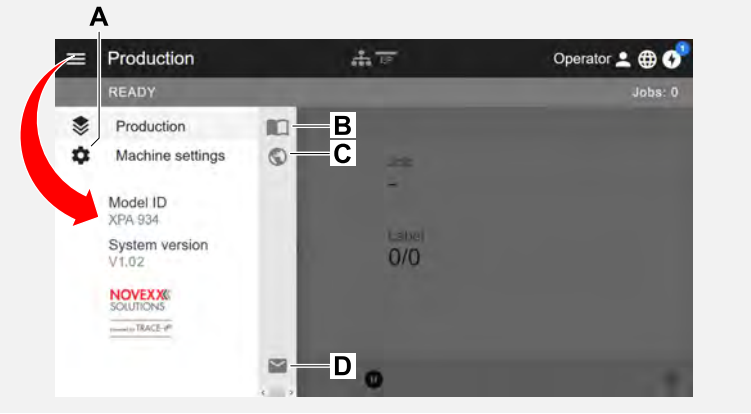

Figur 26: Bild efter att ha klickat på meny-symbolen uppe till vänster.

Posnr	Funktion
A	Öppna maskininställningar
B	Öppnar bruksanvisningen
C	Öppnar Novexx-websidan
D	Öppnar ett E-mail till Service-hotline hos NOVEXX Solutions

Maskininställningar

Efter att ha klickat på ”Maskininställningar” öppnar sig den på maskin-manöverfältet här kända parametermenyn.

> Beroende på de rättigheter, som login-rollen medför, visas fler eller färre parametrar. Som ”Operator” ges endast åtkomst till parametrarna i Info menyn.

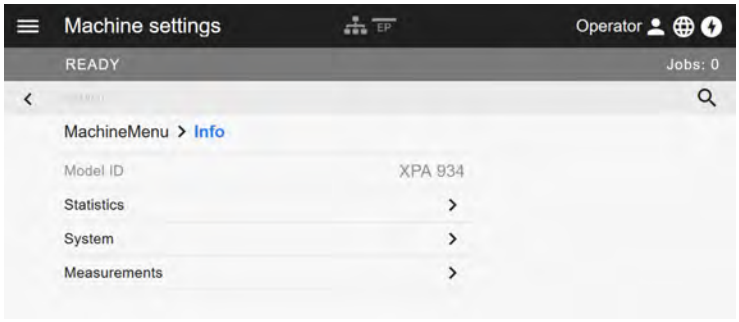

Figur 27: Bild maskininställningar med Operator-rollen.

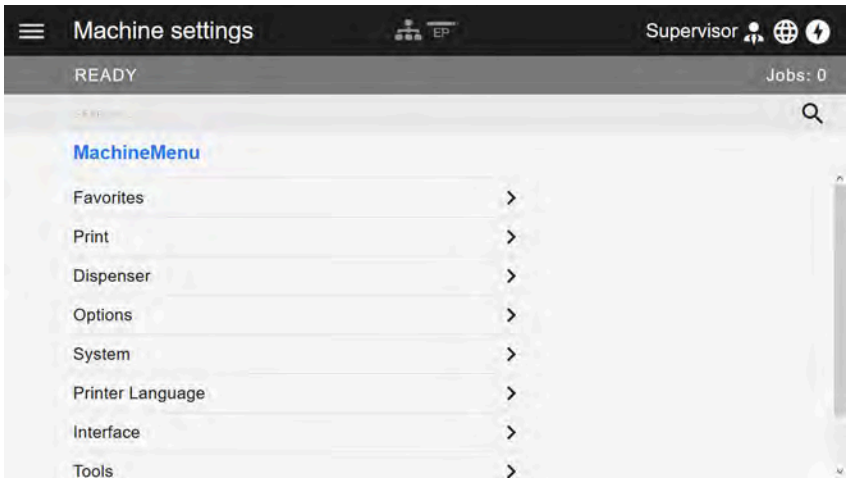

Figur 28: Bild maskininställningar med Supervisor-rollen.

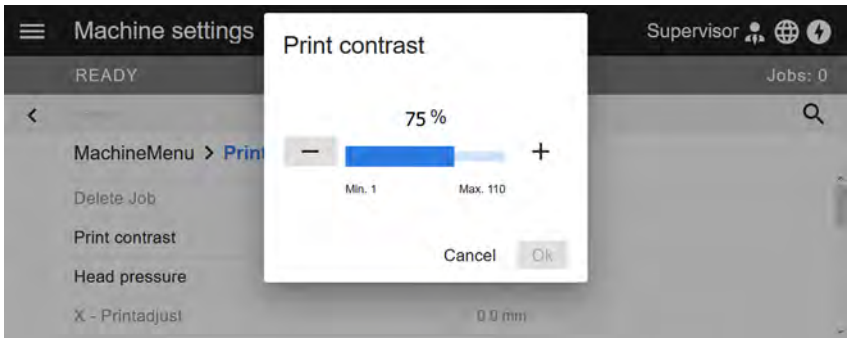

Figur 29: Exempel: Inställning av Print > Print contrast.

> Sökfunktion:
>
> Den som inte vet, i vilken meny den sökta parametern finns, men som känner åtminstone den del av namnet, når med sökfunktionen snabbt resultat:
>
> ► Mata in sökbegrepp i sökfältet (A) - redan visas endast parametrar, som innehåller sökbegreppet (B).

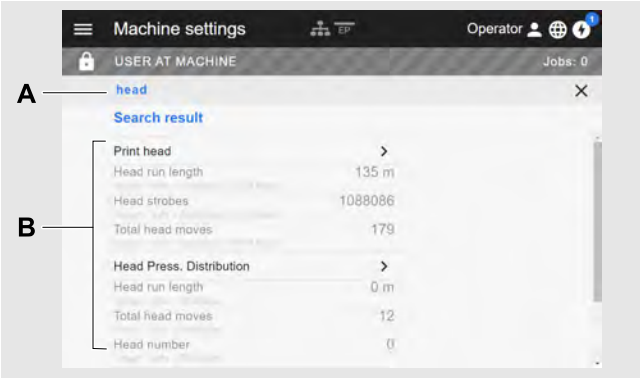

Figur 30: Efter inmatningen av sökbegreppet ”head” (A) visas endast parametrar, som innehåller ”head” i namnet (B).

Förvaltnings-bild

EXPERTS

Med login-rollerna ”Supervisor” och ”Service” visas dessutom förvaltnings-bilden i menyn. Bilden ställer speciella funktioner till förfogande för kvalificerad och auktoriserad personal. Service-handboken innehåller närmare informationer om detta.

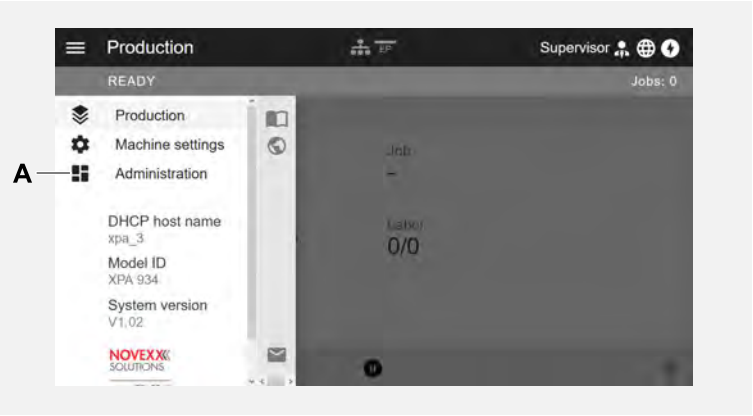

Figur 31: Efter login som Supervisor eller Service visas dessutom posten ”Administration” (A) i menyn.

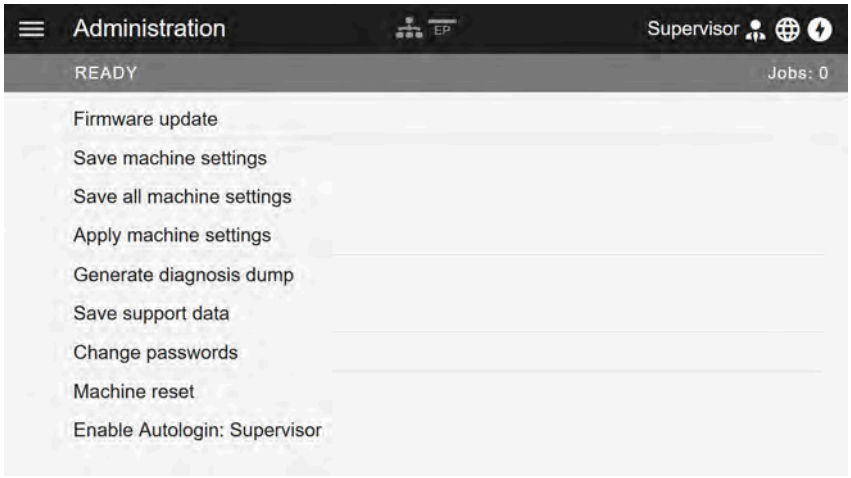

Figur 32: Förvaltnings-bild (endast med ”Supervisor” eller ”Service” rättigheter).

PARAMETERMENY

Översikt parametermeny

Tabellen nedan innehåller en översikt över strukturen för parametermenyerna och de däri ingående parametrarna.

> Här beskrevs endast de i *rött* skrivna parametrarna. De i *svart* skrivna parametrarna är relevanta endast för servicepersonalen och och beskrivs därför i servicehandboken.

► Klicka på respektive link (röd text) i tabellen, för att komma till beskrivningen för parametern.

Favorites [10]	Print		Print (fortsättning)	
Parameter 1	DeleteJob		└	Ribbon
Parameter 2	Printcontrast			├ Ribbon width
...	Headpressure			├ Ribbon Rew Tens.
Parameter n	X - Printadjust			├ Ribbon Unw Tens.
	Y - Printadjust			├ Colorside
	Print speed			├ Ribbonlength
	DeleteSpooler			├ OuterribbonØ
	Material			└ InnerribbonØ
	├	Label		├ Ribbon autoecon. [11]
		├ Detect label length		├ Head down lead [12]
		├ Print method		├ Ribb. eco. limit [12]
		├ Material type		└ Feed mode
		├ Punch offset	Format	
		├ Material length	├	Bar codemultip.
		├ Material width	├	UPC plain-copy
		├ Label sens. type	├	EAN Readline
		├ Punch mode	├	EAN sep.lines
		├ Punch level [13]	├	Rotated barcodes
		├ Mat. end detect.	└	Printdirection
		└ Rewinder Tension	Feedspeed	
			(Backfeed speed)	
			Voltageoffset	
			Head lift autom.	

Tabell 9. Parametermeny del 1 (parameter inom parentes är endast synliga med åtkomsträtterna ”Service-Modus”)

10 Av användaren definierat parameterval, se kapitel Definition av favoriter på sidan 57.

11 Endast med inmonterat foliespar alternativ

12 Endast med Print > Material > Ribbon > Ribbon autoecon. = ”On”

13 Endast med Print > Material > Label > Punch mode = ”Manual”

Dispenser	Options	Options (fortsättning)
DispenseMode	Selection	LA-SO [19] [14]
Real 1:1	├ Statussignals	├ Applymode
├ Dispensingmode	├ Applicator [14]	├ Labelpres.sensor
└ Max InitFeedback	├ Applicatortype	├ Dwelltime
Speed	└ Extensionsignals	├ Restartdelay
├ Printspeed	└ USI Signals [14]	└ Positiontimeout
└ Feedspeed	Material OD Sensor	LA-TO [19] [14]
Start Signal	├ Mat.ODSensor1	├ Applymode
├ Startoffset	├ Mat.ODSensor2	├ Labelpres.sensor
├ Startprintmode	├ Materialenderr [15]	├ Dwelltime
├ Application mode	├ Materialendwarn [15]	├ Restartdelay
├ Starterrorstop	└ Ext. OD sensor [16]	└ Positiontimeout
├ Productlength	Start Sensor	LA-TO TD [19] [14]
├ Multi label mode	├ Startprintmode	├ Applymode
├ Label 2 offset [17]	├ Starterrorstop	├ Labelpres.sensor
└ Label 3 offset [18]	└ Externalsignal	├ Restartdelay
Dispenseposition	LA-BO [19] [14]	├ Positiontimeout
Dispensingedge	├ Applymode	└ TouchDownTimeout
Headdispdist. [20]	├ Labelpres.sensor	LA-TO BO Sensor [19] [14]
Displaymode	├ Blowontime	├ Applymode
Dispensecounter	└ Restartdelay	├ Labelpres.sensor
Disp.Cnt.Reset		├ Blowontime
		├ Restartdelay
		├ Positiontimeout
		└ TouchDownTimeout

Tabell 10. Parametermeny del 2 (parameter inom parentes är endast synliga med åtkomsträtterna ”Service-Modus”)

14 Endast med inmonterat 8IO-gränssnitt

15 Endast med Options > Material OD Sensor > Mat. OD Sensor 1 = ”Rotation pulse” eller Options > Material OD Sensor > Mat. OD Sensor 2 = ”Rotation pulse”

16 Endast med Options > Material OD Sensor > Mat. OD Sensor 1 = ”Level high activ” eller ”Level low active” *eller* Options > Material OD Sensor > Mat. OD Sensor 2 = ”Level high activ” eller ”Level low active”

17 Endast med Dispenser > Start Signal > Multi label mode = ”x labels/start”

18 Endast med Dispenser > Start Signal > Multi label mode = ”x labels/start” med x=3

19 Endast med motsvarande inställning i Options > Selection > Applicator > Applicator type

20 Endast med Dispenser > Dispensing edge = ”User defined”

Options (fortsättning)	System	Printer Language
LA-TO BO Timed [21] [22]	Language	PrintInterpret.
├ Applymode	Accessauthoriz.	EasyPlug Setting
├ Labelpres.sensor	(Operator password)	├ Characterfilter
├ Blowontime	(Supervisor password)	├ Charactersets
├ Dwelltime	(Service password)	├ EasyPlugerrors
├ Restartdelay	Factorysettings	├ EasyPlugwarning
└ Positiontimeout	Custom defaults	├ Spoolermode
USI [23] [22]	SetupWizards	├ StandAloneInput
├ Reprintsignal	(Run SetupWizard?)	├ #VW/IInterface
├ Feedinput	Turn-onmode	├ PrinterIDno.
├ Pauseinput	Hardware Setup	├ Command sequence
├ Cyclemode	├ (Printertype)	└ Ignore #IM cmd.
├ Disp.end delay [24]	├ Timezone	ZPL Setting [25]
└ End pulse width [26]	└ RealtimeClock	├ Manualcalibrate
Keyboard	Print Control	├ Darkness
	├ Miss.labeltol.	├ Labeltop
	├ Gap detect.mode	├ LeftPosition
	├ Max InitFeedback	├ ErrorIndication
	├ Ribb.stretching	├ ErrorChecking
	├ Singlestartquant	├ Resolution
	├ Reprintfunction	├ 305 DPI scaling
	├ Ribbonendwarn.	├ ImageSave Path
	├ Ribbonwarnstop	├ LabelInvert
	├ Errorreprint	└ Commands
	├ Single-jobmode	├ FormatPrefix
	├ Temp.reduction	├ ControlPrefix
	└ Print info mode	├ DelimiterChar
		├ Command^PR
		├ Command^MT

Tabell 11. Parametermeny del 3 (parameter inom parentes är endast synliga med åtkomsträtterna ”Service-Modus”)

21 Endast med motsvarande inställning i Options > Selection > Applicator > Applicator type

22 Endast med inmonterat 8IO-gränssnitt

23 Endast med Options > Selection > USI Signals ≠ ”Off”

24 Endast med Options > USI > Cycle mode ≠ ”Mode0 inactive”

25 Endast synlig med Printer Language > Print Interpret. = ”ZPL Emulation”

26 Endast med Options > USI > Cycle mode = ”Mode3 low pulse” eller ”Mode4 high pulse”

Printer Language (fortsättning)	Interface	Tools
├ Command^JM	Print interface	Diagnostic
└ Command^MD/^SD	Network	├ (Usermodified) [27]
	├ IP Addressassign	├ Parameter 1
	├ IP address	├ ...
	├ Net mask	└ Parameter n
	├ Gatewayaddress	├ Store Parameters
	├ Portaddress	├ Gen.SupportData
	├ DHCPhostname	├ EasyPl. file log [28]
	└ Services	├ Log files delete [28]
	├ WEB server	├ EasyPlugMonitor
	├ FTP server	└ EP MonitorMode
	├ WLAN	Test
	├ (MQTT broker)	├ Sensortest
	├ (MQTT broker IP) [29]	└ Printtest
	├ Timeclient	(Service)
	├ Time server IP [30]	├ (Servicedone)
	├ Time zone [30]	├ (Headexchange)
	└ Sync. interval [30]	├ (Rollerexchange)
	Serial Port 1	└ (Serv.datareset)
	├ Baudrate	(Adjustment)
	├ No. ofdatabits	├ (SensorAdjust)
	├ Parity	├ (Matendtolerance)
	├ Stopbits	├ (Feedadjustlabel)
	├ Datensynchro.	├ (Feedadjust)
	└ Frameerror	├ (Vorw feed rat.)
	Drives	├ (Backw feed rat.)
	├ Drive C	├ (Punchycalibr.)
	├ DriveD	├ (Head idle adjust)
	└ Drive E	└ (Head press. adjust)
	Home mode	

Tabell 12. Parametermeny del 4 (parameter inom parentes är endast synliga med åtkomsträtterna ”Service-Modus”)

27 Parameter, hvis indstilling afviger fra fabriksindstillingen.

28 Endast synlig med Interface > Drives > Drive C ≠ ”None”

29 Endast synlig med Interface > Network > Services > MQTT broker = ”External server”

30 Endast synlig med Interface > Network > Services > Time client = ”Automatic” eller ”Time server IP”

Tools (fortsättning)	Info	Info (fortsättning)
Internal Flash	ModelID	System
├ Copy from USB [33]	Status Printouts	└ Machine Data
└ Delete Dir	├ Printer Status	├ Machine type
	├ MemoryStatus	├ Serialnumber
	├ Font Status	└ Productiondate
	├ ServiceStatus	└ Module FW. Vers.
	├ Dottestendless	├ Systemversion
	├ Dottestpunched	├ System revision
	└ Referencelabel	├ Systemdate
	Statistics	├ Operatorpanel
	└ Print head	├ Ribbonunwinder
	├ Headrunlength	├ Ribbonrewinder
	├ Headstrobes	├ Materialrewind
	├ Totalheadmoves	├ TPHPower
	├ Operationtime	├ BasicIO
	├ Contrastdistribution	├ 8IO 1 [31]
	├ Headpressure distribution	├ 8IO 2 [32]
	├ Thermaldistribution	└ Materialpull
	└ Printspeed distribution	└ Memory Data
	├ Headrunlength	├ RAM memorysize
	├ Rollrunlength	├ Space for RAM disc
	├ Totalheadmoves	├ Storage media
	├ Serviceoperations	├ Internal Flash
	├ Headnumber	├ USB1 [33]
	├ Rollnumber	├ USB2 [33]
	├ Tot.mat.length	├ Spooler size
	├ Tot.ribb.length	├ SpaceforJobs
	├ Headstrobes	├ Max.Labellength
	├ Operationtime	└ Customdefaults
	└ TotalOperation	

Tabell 13. Parametermeny del 5 (parameter inom parentes är endast synliga med åtkomsträtterna ”Service-Modus”)

31 Endast med inmonterat 8IO-gränssnitt

32 Endast med ett inmonterat andra 8IO-gränssnitt

33 Hvis mindst en ekstern flashhukommelse er tilsluttet en af USB-grænsefladerne.

Info (fortsättning)	Info (fortsättning)	
└ CPU board data	└ Material rewind	└ 8IO 2 [34]
├ CPU identifier	├ Module name	├ Module name
├ FPGAversion	├ Modulepartnumb.	├ Modulepartnumb.
├ Module name	├ Serialnumber	├ Serialnumber
├ MAC Address	├ Productiondate	├ Productiondate
├ Modulepartnumb.	├ CAN MAC address	├ CAN MAC address
├ PCB partnumber	└ Moduletype	└ Moduletype
├ Serialnumber	└ TPH power	└ Material pull
├ Productiondate	├ Module name	├ Module name
└ Moduletype	├ Modulepartnumb.	├ Modulepartnumb.
└ Operator panel	├ Serialnumber	├ Serialnumber
└ Serialnumber	├ Productiondate	├ Productiondate
└ Ribbon unwinder	├ CAN MAC address	├ CAN MAC address
├ Module name	└ Moduletype	└ Moduletype
├ Modulepartnumb.	└ BasicIO	└ Power supply
├ Serialnumber	├ Module name	├ Module name
├ Productiondate	├ Modulepartnumb.	├ Modulepartnumb.
├ CANMACaddress	├ PCB partnumber	├ Serialnumber
└ Moduletype	├ Serialnumber	├ Productiondate
└ Ribbon rewinder	├ Productiondate	├ Moduletype
├ Module name	├ CAN MAC address	└ Version
├ Modulepartnumb.	└ Moduletype	└ Print head
├ Serialnumber	└ 8IO 1 [35]	├ Module name
├ Productiondate	├ Module name	├ Modulepartnumb.
├ CAN MAC address	├ Modulepartnumb.	├ Serialnumber
└ Moduletype	├ Serialnumber	├ Productiondate
	├ Productiondate	├ Moduletype
	├ CAN MAC address	├ Resolution
	└ Moduletype	├ Width
		└ Resistance

Tabell 14. Parametermeny del 6 (parameter inom parentes är endast synliga med åtkomsträtterna ”Service-Modus”)

34 Endast med ett inmonterat andra 8IO-gränssnitt

35 Endast med inmonterat 8IO-gränssnitt

Info (fortsättning)				
Measurements				
├	Ribb. rest length			
├	Ribbon diameter			
├	Ribb. rewinder Ø			
└	Head temperature			

Tabell 15. Parametermeny del 7 (parameter inom parentes är endast synliga med åtkomsträtterna ”Service-Modus”)

Parameter-referens

Print contrast

Inställningsområde	Förinst.	Stegvidd	Easy Plug
[1...110] %	50%	1	#!H, #PC2045

> AKTA!
> Parametern skrivkontrast påverkar omedelbart skrivhuvudets livslängd. Det gäller: Ju högre skrivkontrasten är inställd, desto lägre är skrivhuvudets livslängd. Det gäller ännu mer för inställningar över 100%. Beakta därför:
>
> ► Välj alltid den lägsta inställningen, som fortfarande ger ett acceptabelt resultat.

Head pressure

Inställningsområde	Förinst.	Stegvidd	Easy Plug
[1,0...3,0]	2,0	0,1	#PC2045

Inställning av trycket, med vilket skrivhuvudet pressas mot skrivvalsen (1=lågt tryck, 3=högt tryck).

> Inställningen motsvarar inställningarna av vredet ”I” till ”III” på äldre maskiner.

X - Printadjust

Inställningsområde	Förinst.	Stegvidd	Easy Plug
[-15...15] mm	0,0 mm	0,1 mm	#PC1020

Nollpunkten för utskriften förflyttas i relation till etikettkanten på X-axeln, dvs. på tvären till materialet.

- Maximal förskjutning bort från etikettkanten: +15,0 mm
- Ingen förskjutning: 0,0 mm
- Maximal förskjutning mot etikettkanten: -15,0 mm

> Ändras inställningen, under det ett skrivjob är stoppat, beräknar skrivaren formatet med de ändrade värdena på nytt.

> Se upp med grafik som upprättades med ett easy-plug-kommando #YI, #YIR eller #YIB! Skjuts grafiken genom ändring av parametern X - Printadjust ut över etikettkanten går den „överstående“ delen förlorad.

Y - Printadjust

Inställningsområde	Förinst.	Stegvidd	Easy Plug
[-15...15] mm	0,0 mm	0,1 mm	#PC1021

Nollpunkten för utskriften förflyttas i relation till stansningspositionen på Y-axeln, dvs. i matningsriktningen.

- Maximal förskjutning i matningsriktningen: +15,0 mm
- Ingen förskjutning: 0,0 mm
- Maximal förskjutning mot matningsriktningen: -15,0 mm

> Ändras inställningen, under det ett skrivjob är stoppat, beräknar skrivaren formatet med de ändrade värdena på nytt.
>
> Se upp med grafik som upprättades med ett easy-plug-kommando #YI, #YIR eller #YIB! Skjuts grafiken genom ändring av parametern Y - Printadjust ut över etikettkanten går den „överstående“ delen förlorad.

Print speed

(skrivhastighet)

Inställningsområde	Förinst.	Stegvidd	Easy Plug
[2,0..12,0] Inch/s	8,0 Inch/s	0,1 Inch/s	#PC1003, #PR

Skrivhastigheten (materialmatningen) kan anpassas till den använda folie/materialkombinationen, för att optimera kontrasten och svärtningsgraden för skrivbilden.

Delete Job

Inställningsområde	Förinst.	Stegvidd	Easy Plug
--	--	--	#!CA

Efter aktiveringen av funktionen (knapp 4) avbryter skrivaren bearbetningen av det aktiva skrivuppdraget.

Delete Spooler

Inställningsområde	Förinst.	Stegvidd	Easy Plug
--	--	--	#!CA

Efter aktiveringen av funktionen (knapp 4) raderas alla skrivuppdrag som befinner sig i skrivar-spoolern.

Print method

Inställningar	Förinst.	Stegvidd	Easy Plug
Thermo transfer, Thermal printing	Thermo transfer	--	#PC2018, #ER

- *Thermo transfer*: Termotransfertryck (Sensorn för folieslut är påslagen)
- *Thermal printing*: Termodirekttryck (Sensorn för folieslut är avstängd)

Detect label length

(bestämma etikettlängd)

‖ Fungerar endast med ilagt etikettmaterial. ‖

Mäter etikettlängden och övertar värdet i parametern Material length. Under mätningen förskjuts etikettmaterialet med ca 2 etikettlängder.

Material type

Inställningar	Förinst.	Stegvidd	Easy Plug
Endless, Punched	Punched	--	#PC1005, #IM

Definition av det använda materialet, varvid man skiljer mellan ändlös-material och stansat material (hålstansningar, självhäftande material med register-stansning). Den identifierade stansningspositionen motsvarar etikettbörjan.

- *Endless*: När material utan stansning ska användas.
- *Punched*: När material med stansning ska användas.

‖ Värdet skrivs över vid sändningen av ett etikettformat av det motsvarande Easy Plug kommandot. ‖

Material length

Inställningar	Förinst.	Stegvidd	Easy Plug
[5...max. etikettlängd [36]]	100 mm	0,1 mm	#PC1006, #IM

Materiallängden (etikettlängd) är stansavståndet mätt från framkanten (början) på en etikett till framkanten på nästa etikett.

‖ Värdet skrivs över vid sändningen av ett etikettformat av det motsvarande Easy Plug kommandot. ‖

Material width

Inställningar	Förinst.	Stegvidd	Easy Plug
6,0...max. bredd [37]	100 mm	0,1 mm	#PC1007, #IM

36 Den max. etikettlängden beror på olika faktorer, t.ex. minneskonfigurationen.

37 Den max. bredden beror på olika faktorer, t.ex. minneskonfigurationen.

Nollposition för den vänstra kanten. När skrivaren arbetar i Line-Printer-mode kan ändringar göras i millimetersteg.

Label sens. type

(fotocelltyp)

Inställningar	Förinst.	Stegvidd	Easy Plug
Punched, Reflex, Reflex (upper)	Punched	--	#PC2015, #IM

Den optionala reflex -fotocellen för etiketter med reflekterande längdmarkeringar resp. den normala, på fabriken installerade fotocellen för etiketter med genom- eller registerstansning (självhäftande etiketter) måste definieras enligt användningen.

- *Punched*: Genomlysnings -fotocell (för stansning)
- *Reflex*: Reflex-fotocell (för reflexmärken på material-undersidan)
- *Reflex (upper)*: finns inte

Ribbon width

Inställningsområde	Förinst.	Stegvidd	Easy Plug
[30...107] mm	107 mm	1 mm	#PC1033

Bredd på den använda termotransfer-folien.

Color Side

Inställningar	Förinst.	Stegvidd	Easy Plug
inside, outside	inside	--	#PC1049

- *inside*: Folierullen är lindad med färgsidan *inåt*
- *outside*: Folierullen är lindad med färgsidan *utåt*

Ribbon length

Inställningsområde	Förinst.	Stegvidd	Easy Plug
[300,0...1300,0] m	1000,0 m	0,1 m	#PC1038

Folielängd för den använda folierullen. Folielängden står på förpackningen till den nya folierullen. Inställningen är nödvändig för en korrekt funktion av folieslut-varningen.

Outer ribbon Ø

(folie-ytterdiameter)

Inställningsområde	Förinst.	Stegvidd	Easy Plug
[50,0...150,0] mm	100,0 mm	0,1 mm	#PC1039

Ytter-Ø för den använda folierullen. Inställningen är nödvändig för en korrekt funktion av folieslut-varningen.

Inner ribbon Ø

(folie-innerdiameter)

Inställningsområde	Förinst.	Stegvidd	Easy Plug
[28,0...40,0] mm	33,0 mm	0,1 mm	#PC1040

Inner-Ø för den använda folierullen. Inställningen är nödvändig för en korrekt funktion av folieslut-varningen.

‖ Inner-Ø för folierulle = ytter-Ø för foliekärna! ‖

Head lift autom.

Inställningsområde	Förinst.	Stegvidd	Easy Plug
Off, On	On	--	#PC3306

Kopplar till eller från ”huvudlyft-automatik”.

I användningar med hög skrivhastighet och/eller små etiketter har det visat sig, att skrivprecisionen är olika, beroende på om ett skrivstopp äger rum mellan etiketterna eller inte. Funktionen ”huvudlyft-automatik” sörjer för att skrivhuvudet lyfts kort mellan alla etiketter och ger så en jämnare skrivprecision.

‖ Funktionen minskar genommatningen av etiketter, eftersom tidsbehovet för huvudlyftningen per etikett ligger vid ca 80 ms. ‖

Ribbon autoecon.

Inställningar	Förinst.	Stegvidd	Easy Plug
On, Off	Off	--	#PC2087

Genom tillkoppling av foliesparautomatiken i termotransfer-skrift stoppas matningen av folie mellan skrivperioderna. Därigenom sparas folie speciellt för långa etiketter med liten yta som skrivs.

‖ Foliesparautomatiken bör aktiveras först vid oskrivna områden från ca 10 mm längd. ‖

- *On*: Foliensparautomatik är aktiverad
- *Off*: Foliensparautomatik är *inte* aktiverad

Head down lead

‖ Endast med tillkopplad foliespar-automatik (Print > Material > Ribbon > Ribbon autoecon. = ”On”). ‖

Inställningsområde	Förinst.	Stegvidd	Easy Plug
[0,0..10,0] mm	0,0 mm	0,1 mm	#PC2077

Bestämmer det avstånd, med vilket skruvhuvudet sänker sig före första dot som ska skrivas. Funktionen förbättrar skrivkvaliteten i början av ett skrivområde vid aktiverat foliesparande.

Ribb. eco. limit

‖ Endast med tillkopplad foliespar-automatik (Print > Material > Ribbon > Ribbon autoecon. = ”On”). ‖

Inställningsområde	Förinst.	Stegvidd	Easy Plug
[2,0..100,0] mm	10,0 mm	0,1 mm	#PC2019

Foliespargränsen motsvarar den längd på den skrivfria zonen på etiketten, från och med vilken foliesparautomatiken ska aktiveras.

Feed mode

Inställningsområde	Förinst.	Stegvidd	Easy Plug
Head up, Head down	Head up	--	#PC2058

- *Head up*: Under materialinitieringen och etikettmatningen förblir skrivhuvudet upplyft.
- *Head down*: Under materialinitieringen och etikettmatningen förblir skrivhuvudet nedsänkt. Därigenom kan en högre skrivprecision uppnås mellan den första etiketten och de efterföljande etiketterna för kritiska etikettmaterial.

Definition av favoriter

Det finns möjligheten att lägga till en menypunkt Favorites, som innehåller ett val av parametrar enligt eget behov.

Favoritval i webpanelen

EXPERTS Favoriter fastläggs i webpanelen i maskininställnings-bilden. För detta måste operatören med service-roll vara inloggad i webpanelen.

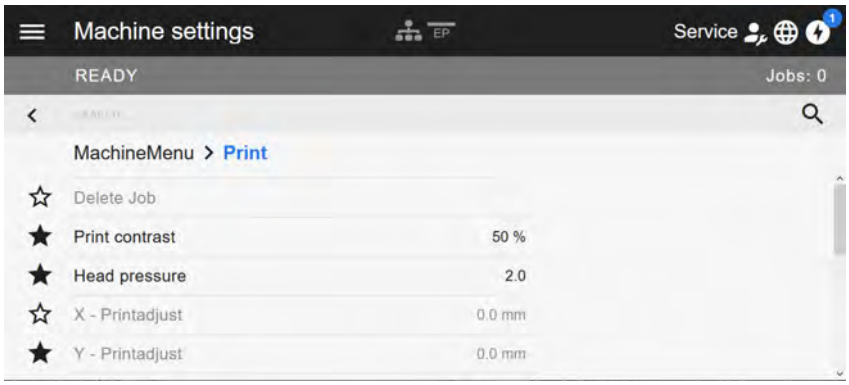

Figur 33: Maskininställnings-bild i webpanelen. Stjärnorna till vänster bredvid parametrarna markerar favoriterna. Fylld stjärna = parameter för favorit-meny vald.

► Klicka på stjärnan bredvid parametern för att välja som favorit (se bild ovan).

Närliggande information

Maskininställnings-bild på sidan 42

ANSLUTNINGAR

VARNING!
Maskinen använder nätspänning! Beröring med spänningsförande delar kan förorsaka livshotande chockström och brännskador.

- ► Kontrollera alltid att maskinen är avstängd innan nätkabeln ansluts.
- ► Anslut maskinen endast till ett enligt reglerna installerat och jordat vägguttag.
- ► Anslut endast apparater som uppfyller kraven för en ES1-krets enligt EN 62368-1.

AKTA!
Fara för skador på maskinen genom bristfälliga tillbehör

- ► Anslut endast originaltillbehör

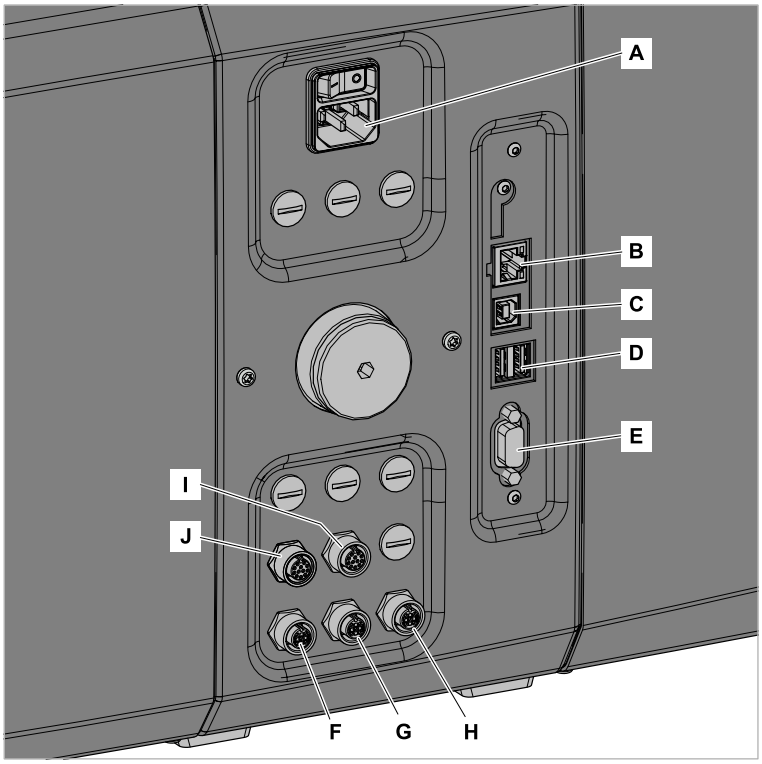

Figur 34: Anslutningar för en XPA 93x (LH) med ”Basic IO” (F-H) och valfritt ”8 IO” (I, J) gränssnittskretskort.

Pos.	Anslutning	Användning
A	Anslutning till elnätet	Energiförsörjning
B	Nätverksanslutning (Ethernet 10/100/1000)	Överföring av skrivuppdrag från en host (t.ex. PC); utläsning av servicedata; överföring av firmware; manövrering via web-server
C	USB-gränssnitt typ A (host)	Överföring av skrivuppdrag från en host (t.ex. PC); utläsning av servicedata; överföring av firmware
D	USB-instrumentgränssnitt (2x)	Anslutning av en USB-stick eller av instrument, t. ex. tangentbord eller scanner
E	Seriellt gränssnitt (RS232)	Överföring av skrivuppdrag från en host (t.ex. PC); utläsning av servicedata; överföring av firmware

Pos.	Anslutning	Användning
F	Startsensor	Utlöser cykeln för att skriva ut, donera, applicera; lämplig för en standardindustrisensor, t.ex. B. Novexx N102106 eller N102109
G	Rulldiameter(RD)-sensor	RD-sensorn är integrerad i “Pro 300” materialavrindaren; det signalerar slutet på materialrullen
H	Signalgränssnitt	Matar ut statussignaler som kan användas direkt med Novexx N102104-signalstornet
I	(Valfritt) Signalgränssnitt	Ytterligare applikatorsignaler eller för USI-signaler
J	(Valfritt) Signalgränssnitt	Applikator- eller USI-signaler; t. ex. ansluta en applikator

Närliggande uppgifter

Anslutning till elnätet på sidan 60

Närliggande information

Anslutning till en datahost på sidan 61

Före drift

ELEKTRISKA ANSLUTNINGAR

Anslutning till elnätet

VARNING!
Maskinen arbetar med nätspänning! Beröring av spänningsförande delar kan förorsaka livshotande chockström och brännskador.
► Kontrollera alltid att maskinen är avstängd, innan du ansluter nätanslutningsledningen.
► Använd maskinen endast med den nätspänning som anges på typskylten.
► Anslut maskinen endast till ett enligt reglerna installerat och jordat vägguttag.

Genomförandet

Ansluta nätanslutningsledningen:

1. Säkerställ att maskinen är frånkopplad (strömbrytaren (A) i position ”O”).

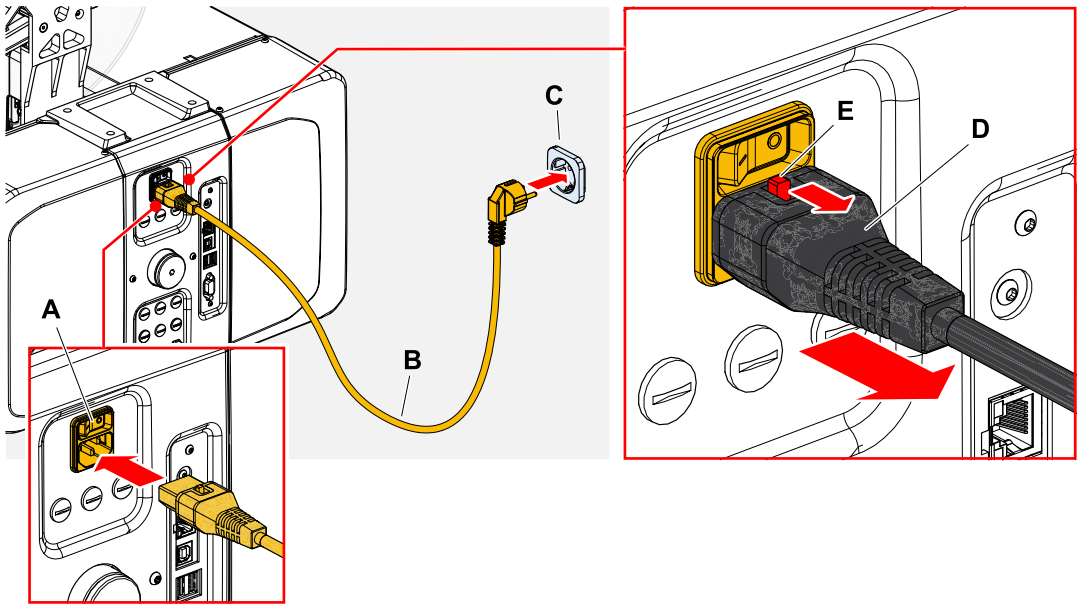

2. Maskinen ansluts med den bifogade nätanslutningskabeln (B) till ett vägguttag i det kommunala elnätet (C).

Beroende på leveranslandet kan nätanslutningsledningen ha en annan stickkontakt för det kommunala elnätet än den som finns på bilden.

Dra ur nätanslutningsledningen:

3. (Valfri) *Valfri låskabel*: Tryck låsknappen (E, bild uppe) i pilens riktning och dra samtidigt ur kabeln från kontakten (D, bild uppe).
4. *Standard kabel*: Dra ur kabeln från kontakten.

Anslutning till en datahost

Skrivdata kan alternativt överföras via ett av datagränssnitten:

- Ethernet
- USB
- Seriellt gränssnitt

Det önskade datagränssnittet avfrågas efter den första tillkopplingen av maskinen av inställnings-assistenten. Förinställd är den automatiska identifikationen av datagränssnittet.

Inställningen av gränssnittet utan assistenten görs via parametern Schnittstelle > Druck Schnittst..

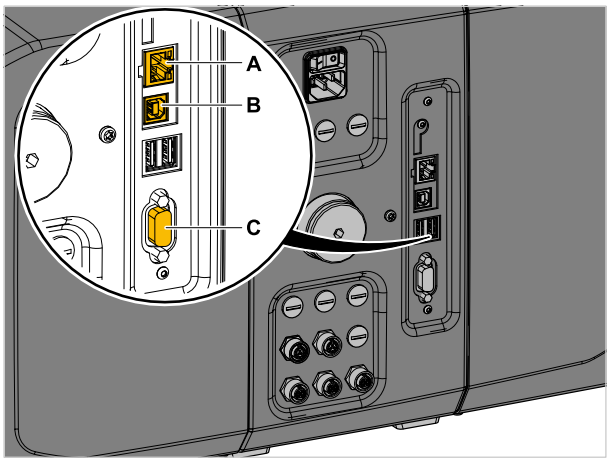

Figur 35: Datagränssnitten på XPA 93x (**A** Ethernet, **B** USB, **C** RS 232).

► Förbind datagränssnittet med en i handeln vanligt förekommande datakabel med datahosten.

Beroende på vilket gränssnitt som väljs, måste eventuellt även andra parametrar ställas in:

- Inställningar för seriellt gränssnitt: Schnittstelle > Serieller Port 1
- Inställningar för Ethernet-gränssnitt: Schnittstelle > Netzwerk

  ► Anropa nätverks-inställningsassistent System > Einstell Assistenten = ”Netzwerk”, för att anropa alla relevanta parametrar automatiskt.

Alternativt till överföring via en dataledning kan skrivuppdrag även sparas på ett externt minnesrmedium och anropas därifrån.

Ansluta sensorer

VARNING!

Maskinen arbetar med nätspänning! Beröring med spänningsförande delar kan förorsaka livshotande chockström och brännskador.

► Anslut maskinen till andra maskiner endast när dessa uppfyller kraven hos ES1-kretsar enligt EN 62368-1.

Startsensor

► Anslut startsensor till anslutning (A) (M12 4-Pin)

> Beroende på maskinens utrustning med tillvals-kretskort finns det olika många anslutningar. Anslutningen för startsensorn befinner sig dock alltid längst ner till vänster i det avbildade läget.

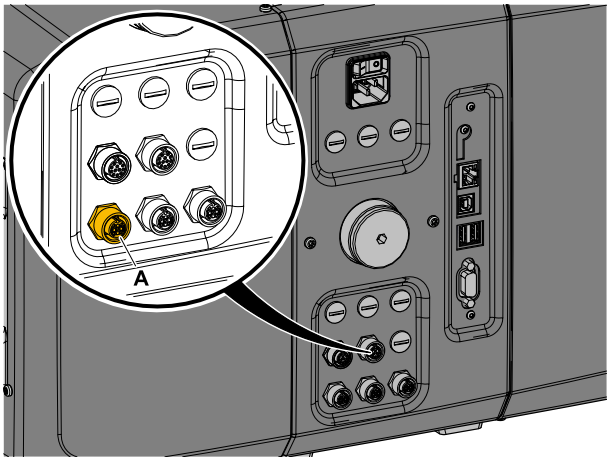

Figur 36: Anslutning (A) för startsensorn (nere: ”BasicIO”-kretskort; Däröver: ”8IO”-kretskort).

Artikelnummer:

- N102106 Universell produktstart-sensor med hållare och kabel
- N102109 Produktstart-sensor med reflektor för specifika produktformer och/eller reflekterande ytor (t.ex. glas, runda produkter) med hållare och kabel

RD-sensor (avrullare ”Pro 300”)

Rulldiameter(RD)-sensorn är integrerad i materialavrullaren ”Pro 300” och måste anslutas till ”Basic IO”-kretskortet.

Artikelnummer kabelkit: N103074

► Sätt i kabel (A) med den mindre kontakten (B) på avrullaren och med den större kontakten (C) på ”Basic IO-kretskortet” (mittanslutning).

► Fäst kabel med de båda kabelklämmorna (E) och skruvarna (D).

> Om 2 avrullare ”Pro 300” är planerade för användningen, måste RD-sensorerna anslutas via en Y-fördelare (artikelnummer N102146).

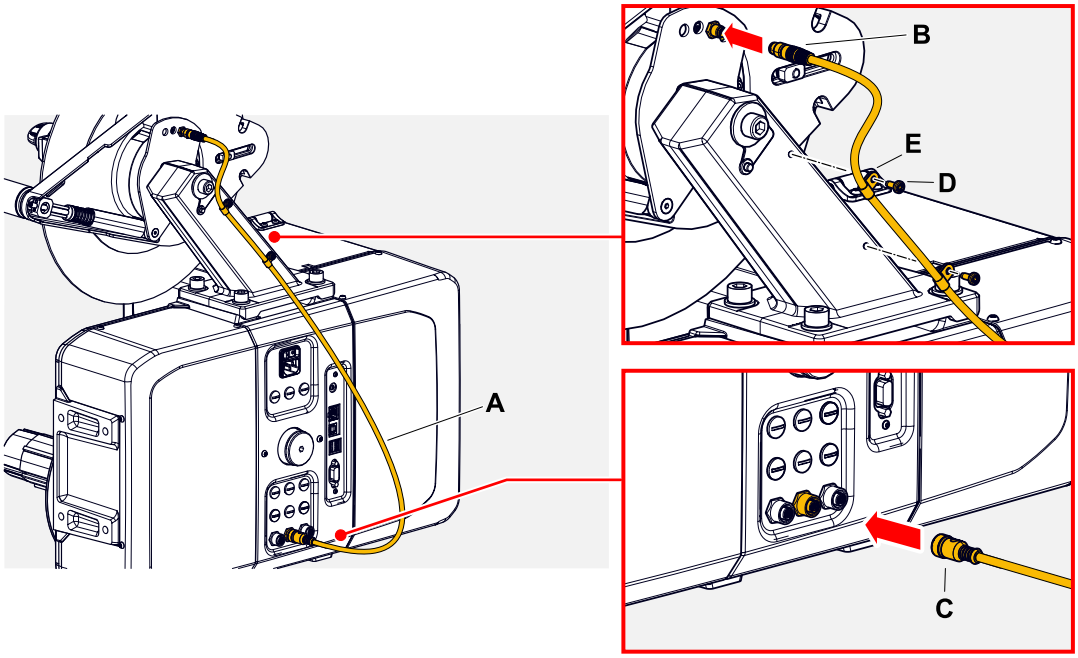

STARTA OCH STÄNGA AV

Starta

► Ställ maskinens strömbrytare (A) på ”I” (Till).

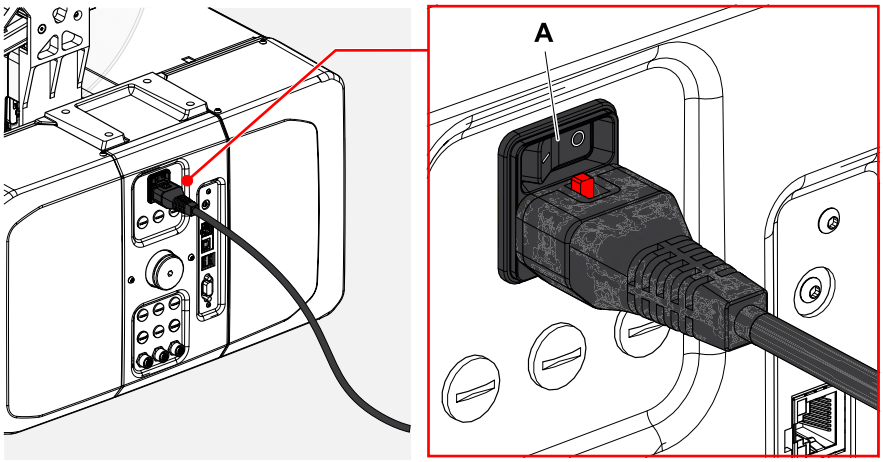

Stänga av

► Ställ maskinens strömbrytare (A, bild uppe) på ”O” (Från).

Viloläge

► Tryck på Till/Från-knappen (A) på manöverfältet, för att föra maskinen till viloläge (Standby).

‖ I viloläge kopplas motorstyrningen från, CPU förblir tillkopplad. ‖

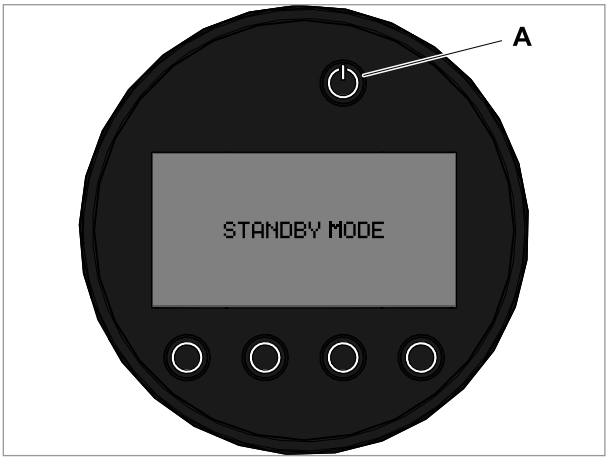

Figur 37: Indikering i viloläge.

Varmstart

En varmstart går snabbare än den kompletta Till-/Frånkopplingen av maskinen, eftersom endast en del av firmware startas på nytt.

► Tryck samtidigt på knapparna 1 + 2 + 3. Text:

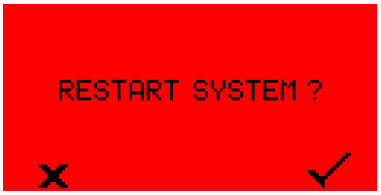

► För att bekräfta tryck på knappen ✓.

GRUNDINSTÄLLNINGAR

Grundinställningar mid inställnings-assistenten

Inställnings-assistenten styr den automatiska avfrågningen av grundinställningarna i parametermenyn, som är essentiella för driften av skrivaren.

Efter den första tillkopplingen av skrivaren visas på manöverfältet frågan, om inställnings-assistenten ska startas (Run Setup Wizard?).

Efter valet av „Yes“ efterfrågas parametrarna för de viktigaste grundinställningarna i flera grupper. För detta anropas de ifrågavarande parametrarna automatiskt. Efter de grundläggande inställningarna t.ex. för språket eller skrivar-gränssnittet efterfrågas alternativt (respektive ja/nej-fråga) nätverks- och utmatnings-inställningar.

Vilka parametrar som anropas, beror också på valet i den föregående parametern. Som sista steg visas en sammanfattning av de genomförda inställningarna (bild nere), som måste bekräftas med nedtryckning av knapp.

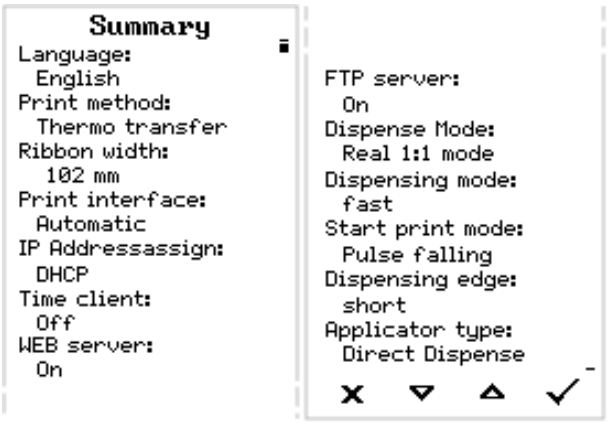

Figur 38: Sammanfattning av inställningarna av assistenten (Exempel, sammanfogade med bildbearbetning, faktiskt måste skrollas, för att se alla rader).

Göra inställningar::

► Tryck på ✓ -knappen.

Det sker en nystart och inställningarna görs.

Förkasta inställningar:

► Tryck på ✗-knappen.

Därpå startar inställningsassistenten på nytt, tills antingen inställningarna görs, eller ”Run Setup Wizard?” svaras med ”No”.

Väljs ”No” för begynnelsefrågan, startar inställningsassistenten inte och avfrågningen ”Run Setup Wizard?” görs inte heller efter en nystart. Därefter finns det fortfarande två möjligheter att genomföra grundinställningarna:

- EXPERTS Ringa upp och ställa in motsvarande parametrar manuellt.
- Starta inställningsassistenten för hand (anropa parameter System > Setup Wizards)

Ställa in kärndiameter (avrullare Pro 300)

Före driften måste hållaren för avrullaren Pro 300 anpassas till kärndiametern på etikettrullen.

Verktyg:

- 3 mm sexkant-skruvmejsel

Avrullaren kan anpassas till etikettrullens invändiga diameter med hjälp av kärnadaptern. Beroende på denna diameter måste adaptrarna monteras eller tas bort på olika sätt:

Inner-Ø etikettrulle	Adapter	
38,1 mm (1“)	ingen	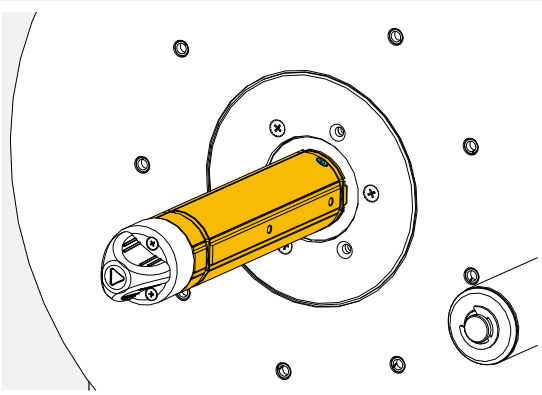
76,2 mm (2“)	horisontal	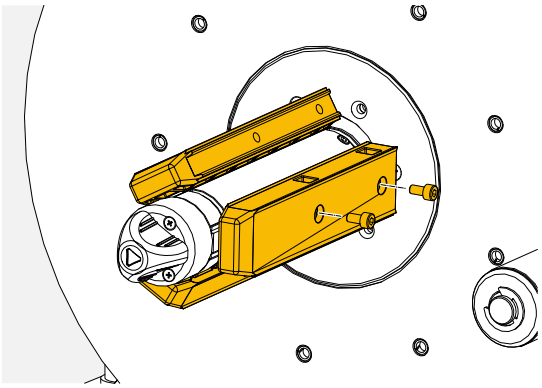
101,6 mm (4“)	vertikal	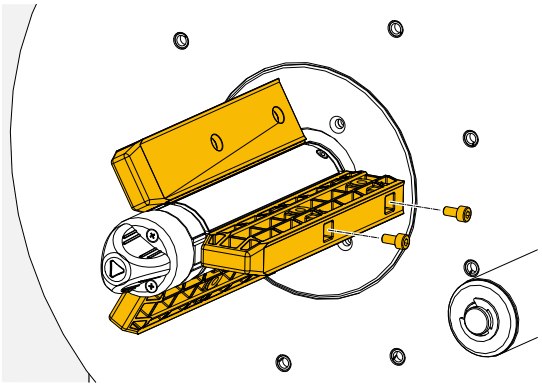

Drift

MATNINGSSCHEMAN LH

XPA 934 LH med avrullare ”Compact”

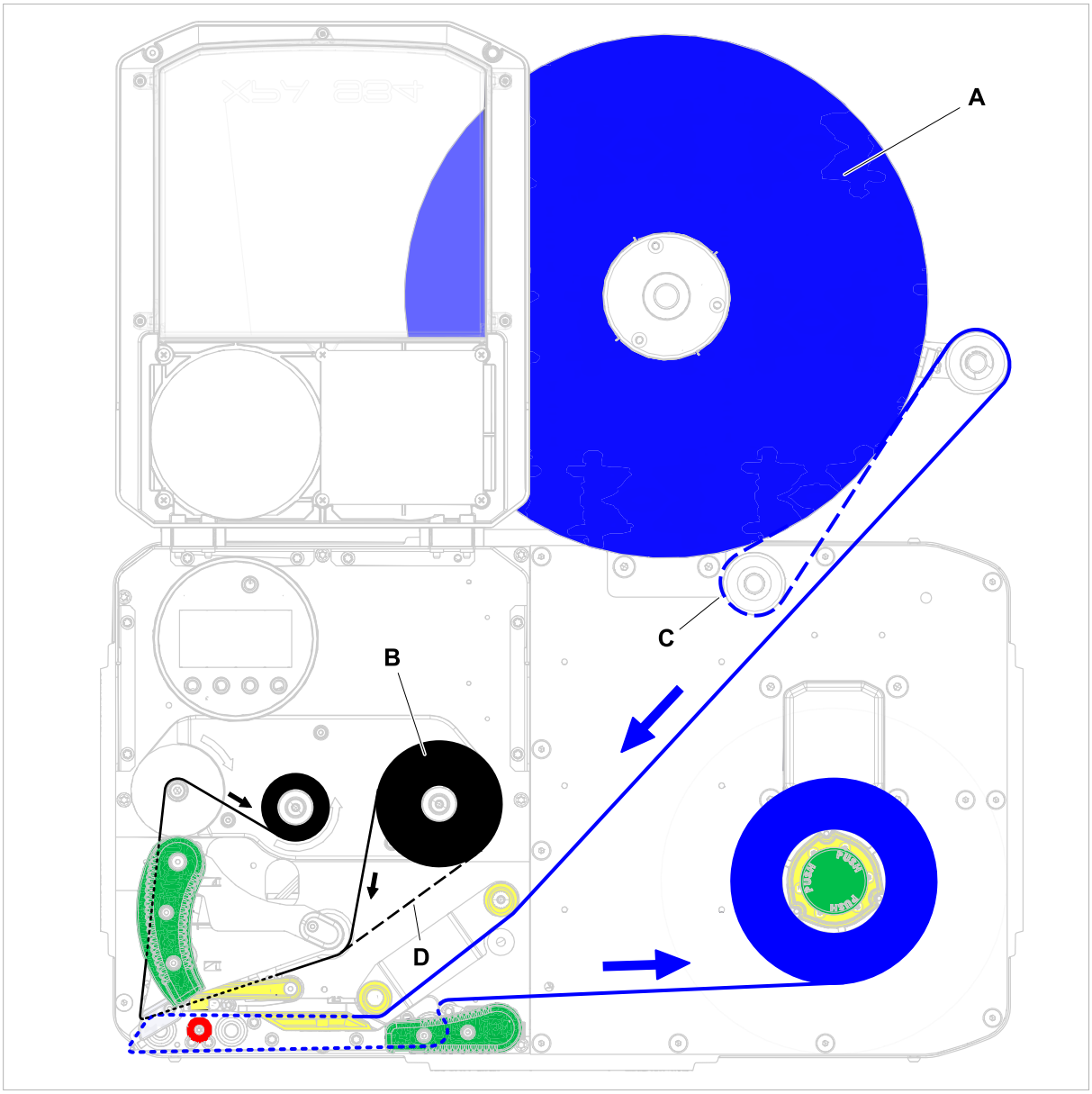

Figur 39: Matningsschema för etikettmaterial (A) och termotransfer-folie (B) på XPA 934 LH med avrullare ”Compact”. C = väg för inåt lindat etikettmaterial runt den (här nödvändiga) optionala brytrullen; D = väg för med färgsidan utåt lindad folie.

XPA 93x LH med avrullare ”Pro 300”

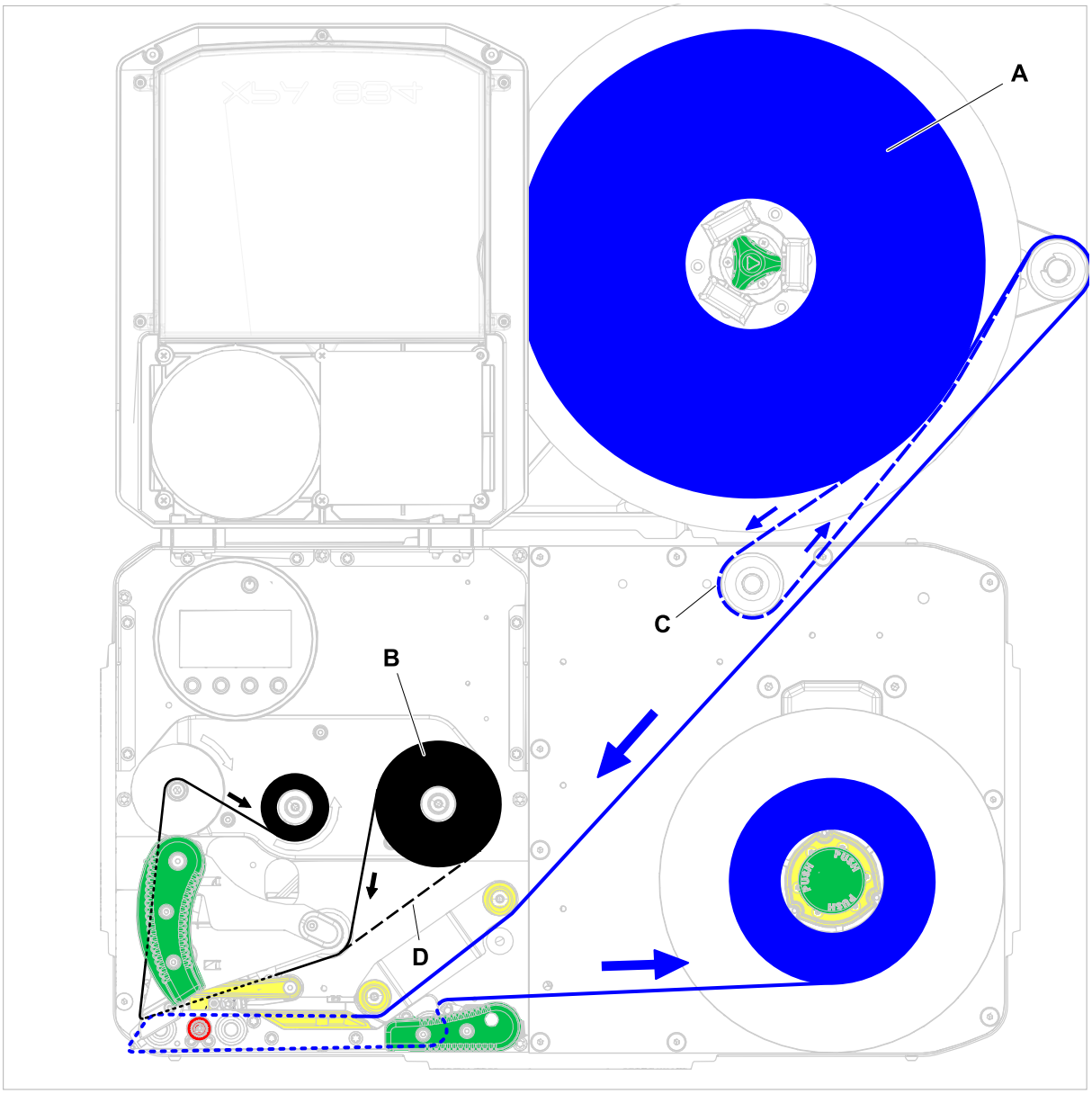

Figur 40: Matningsschema för etikettmaterial (A) och termotransfer-folie (B) på XPA 93x LH med avrullare ”Pro 300” med åt *höger* riktad arm. C = väg för inåt lindat etikettmaterial runt den (här nödvändiga) optionala brytrullen; D = väg för med färgsidan utåt lindad folie.

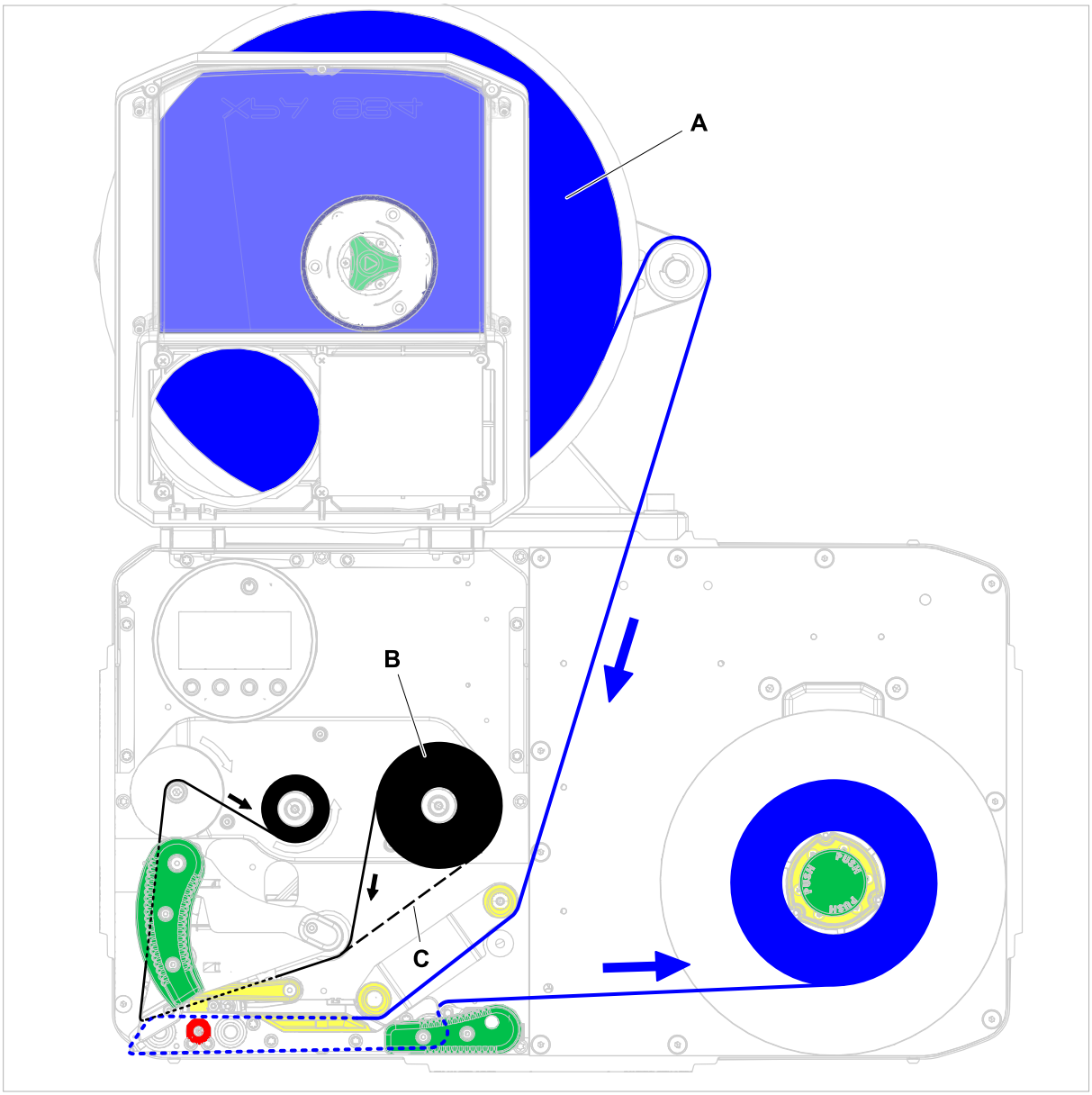

Figur 41: Matningsschema för etikettmaterial (A) och termotransfer-folie (B) på XPA 93x LH med avrullare ”Pro 300” med åt *vänster* riktad arm. Inåt lindat etikettmaterial kan inte användas med denna konfiguration. C = väg för folie med färgsidan lindad utåt.

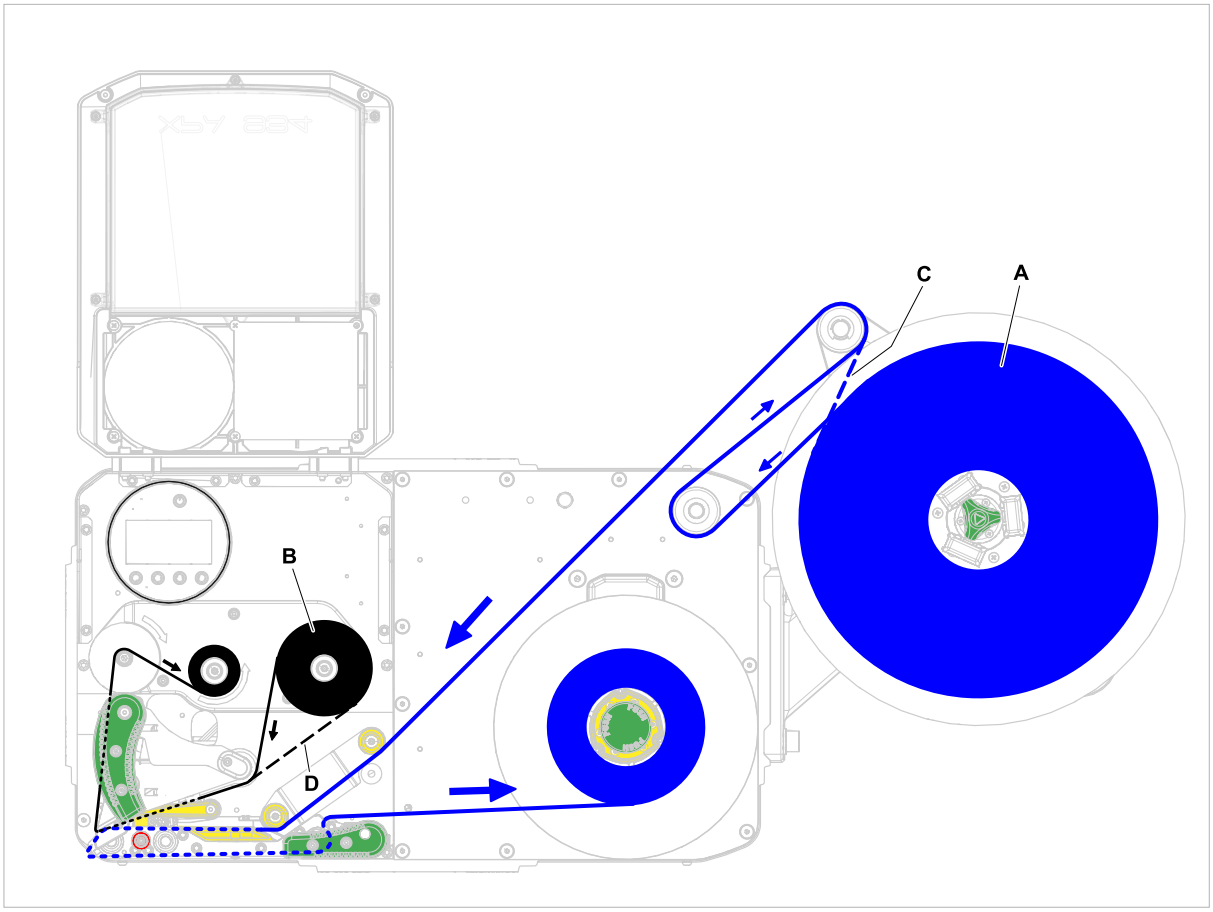

Figur 42: Matningsschema för etikettmaterial (A) och termotransfer-folie (B) på XPA 93x LH med avrullare ”Pro 300” monterad ute till *höger* . Med denna konfiguration är en optional brytrulle erforderlig för utåt lindat etikettmaterial. C = väg för inåt lindat etikettmaterial; D = väg för med färgsidan utåt lindad folie.

Närliggande uppgifter

Lägga i folie på sidan 75
Lägga i nytt etikettmaterial på sidan 82

MATNINGSSCHEMAN RH

RH med avrullare ”Compact”

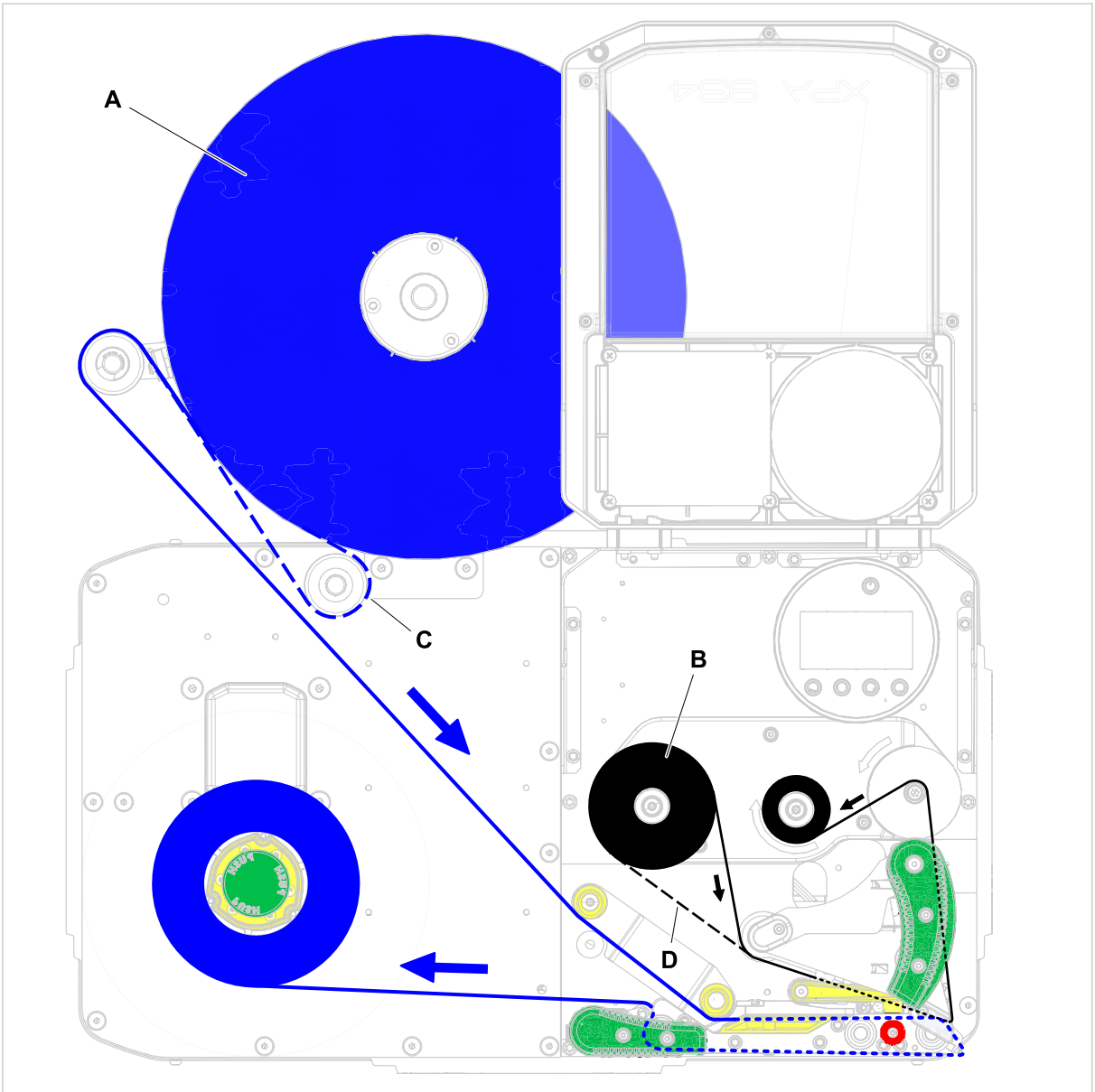

Figur 43: Matningsschema för etikettmaterial (A) och termotransfer-folie (B) på RH med avrullare ”Compact”. C = väg för inåt lindat etikettmaterial runt den (här nödvändiga) optionala brytrullen; D = väg för med färgsidan utåt lindad folie.

XPA 93x RH med avrullare ”Pro 300”

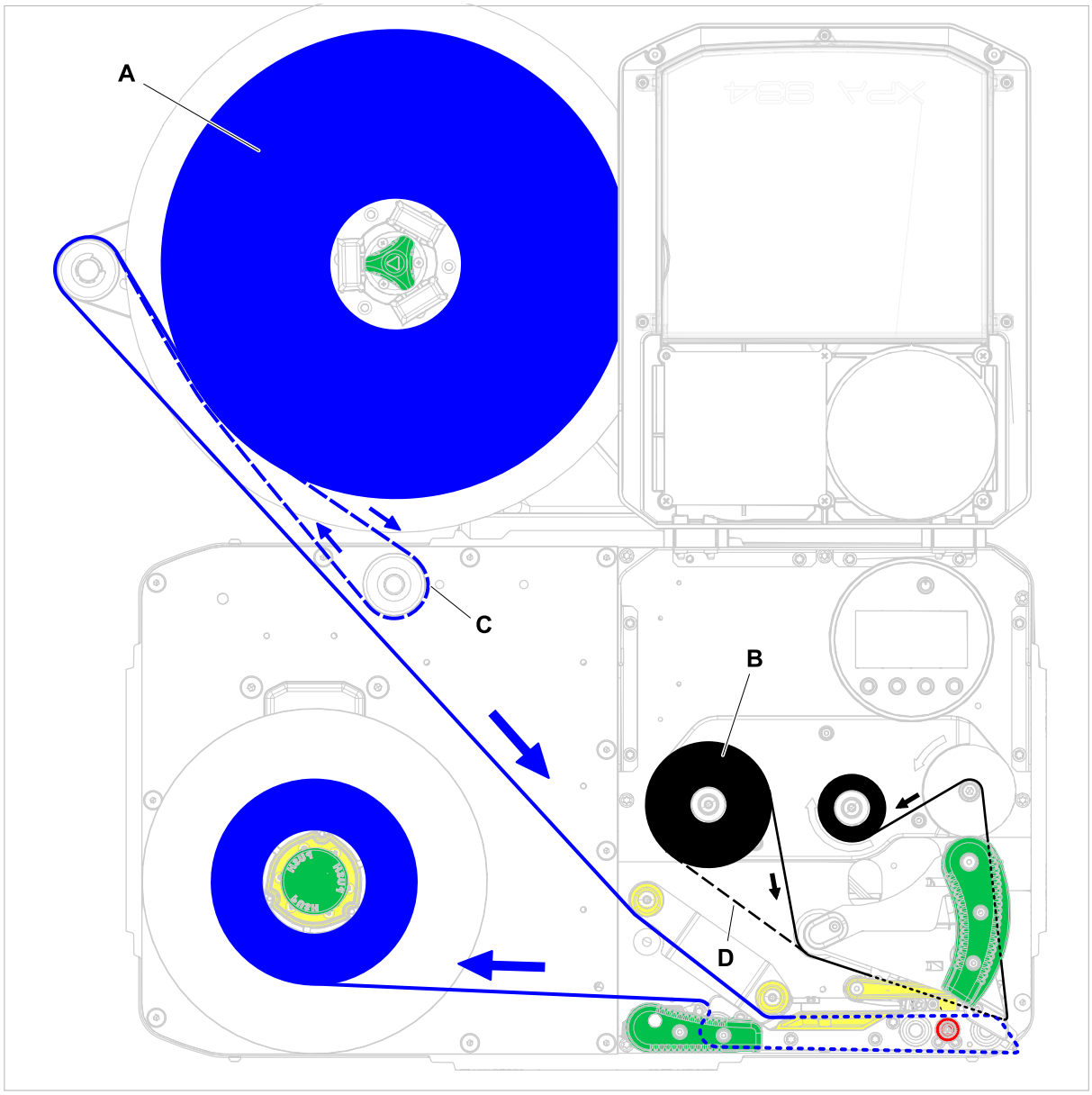

Figur 44: Matningsschema för etikettmaterial (A) och termotransfer-folie (B) på XPA 93x RH med avrullare ”Pro 300” med åt *vänster* riktad arm. C = väg för inåt lindat etikettmaterial runt den (här nödvändiga) optionala brytrullen; D = väg för med färgsidan utåt lindad folie.

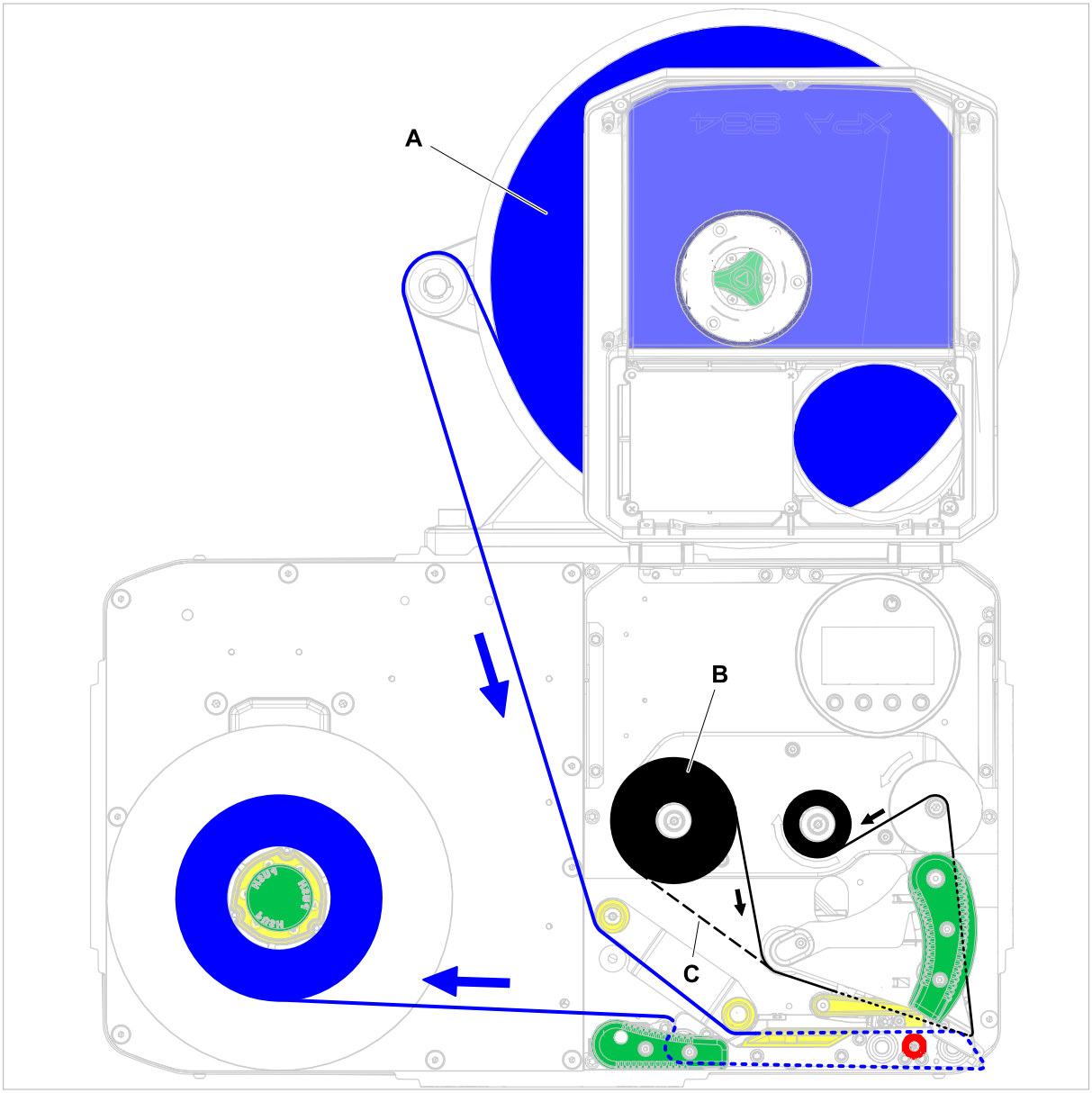

Figur 45: Matningsschema för etikettmaterial (A) och termotransfer-folie (B) på XPA 93x RH med avrullare ”Pro 300” med åt *höger* riktad arm. Inåt lindat etikettmaterial kan inte användas med denna konfiguration. C = väg för folie med färgsidan lindad utåt.

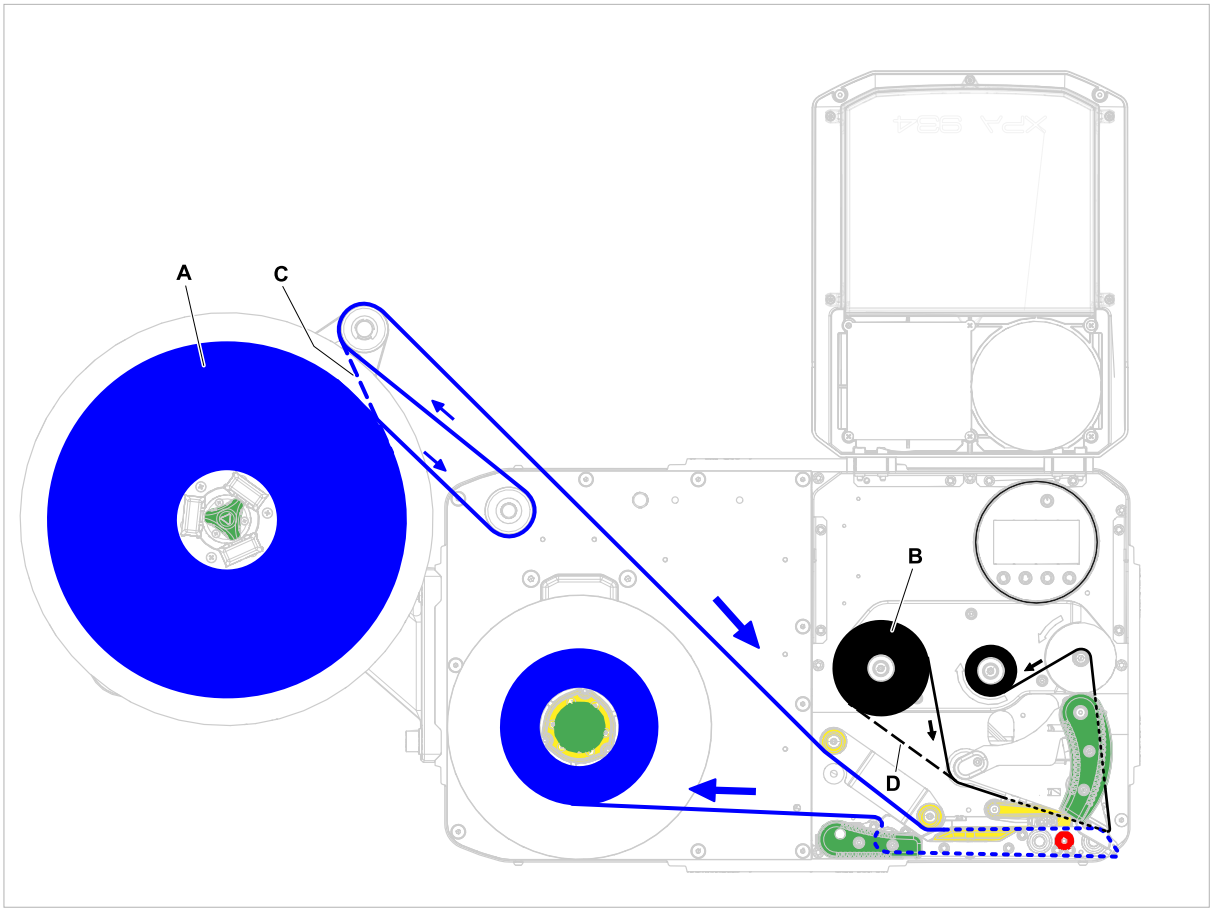

Figur 46: Matningsschema för etikettmaterial (A) och termotransfer-folie (B) på XPA 93x RH med avrullare ”Pro 300” monterad ute till *vänster* . Med denna konfiguration är en optional brytrulle erforderlig för utåt lindat etikettmaterial. C = väg för inåt lindat etikettmaterial; D = väg för med färgsidan utåt lindad folie.

Närliggande uppgifter

Lägga i folie på sidan 75
Lägga i nytt etikettmaterial på sidan 82

SÄTT IN OCH TA BORT FOLIEN

VARNING!
Skarpkantade klämplattor på foliedorna!
Risk för skärsår på händerna.
► Var försiktig när du drar på/tar bort folierullen.

VARNING!
Skrivhuvudet kan bli hett vid drift!
► Var försiktig vid beröring.

VARNING!
Risk för skador på grund av rörliga och snabbt roterande delar.
► Bär vid arbeten med maskinen inte långt hängande hår, smycken, långa ärmar eller liknande.
► Säkerställ före iläggningen av etikettrullen, att maskinen befinner sig i Offline-drift (Text Home).
► Stäng apparatens lock före drift.

Lägga i folie

Innan du börjar

- Maskin är stoppad (Text ”Home”)
- Förbrukad folie avlägsnades
- Ny folierulle enligt uppgifterna i tekniska data ligger beredd
- Vid första bestyckningen: Tom pappkärna ligger beredd
- Varningarna för att sätta in folien har lästs och förståtts (se ”Sätt in och ta bort folien” på sidan 75)

Genomförandet

1. Öppna frontlocket (A, bild nedan).

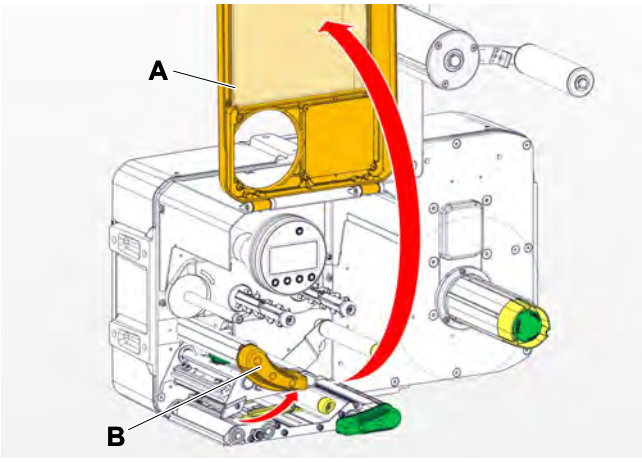

2. Öppna skrivhuvud-tryckspaken (B, bild ovan).

3. Skjut tom pappkärna på folie-upprullningsdornen till anslag (A, bild nedan).

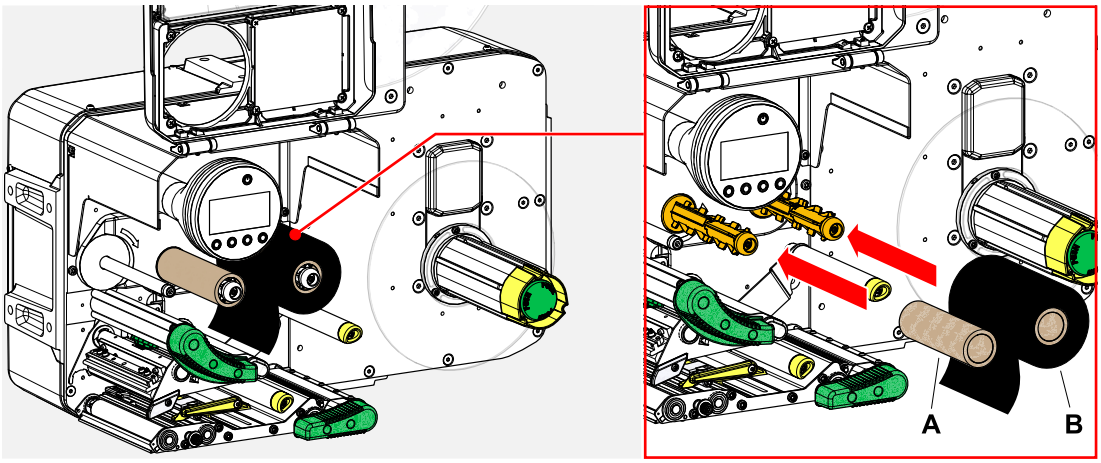

4. Skjut folierulle på folie-avrullningsdornen till anslag (A, bild ovan).

> Beroende på lindningsriktningen för folien (färgsida inåt eller utåt), måste rullen läggas i olika:
>
> – Färgsida inåt: Rotationsriktning *moturs* (bilder)
>
> – Färgsida utåt: Rotationsriktning *medurs*

5. För folien under skrivhuvudet enligt bilden:

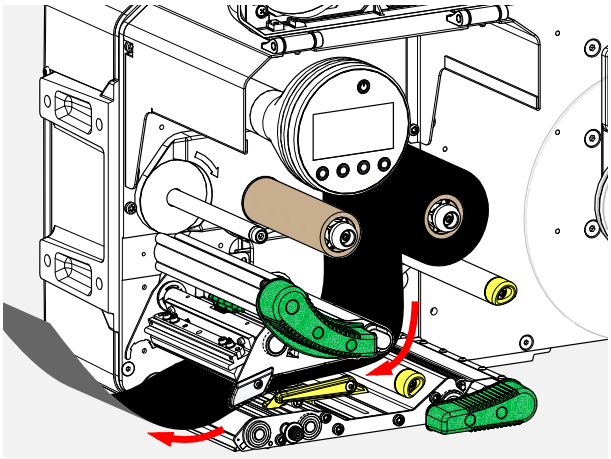

6.

AKTA!
Dåligt skrivresultat vid veckbildning på folien!

► Klistra absolut folien på pappkärnan enligt beskrivningen (absolut inte knyta folieänden runt pappkärnan - knuten skulle leda till veckbildning!)

Lägg i folien i maskinen enligt bilden. Fäst folieänden med klisterremsor på den tomma pappkärnan (bild nedan).

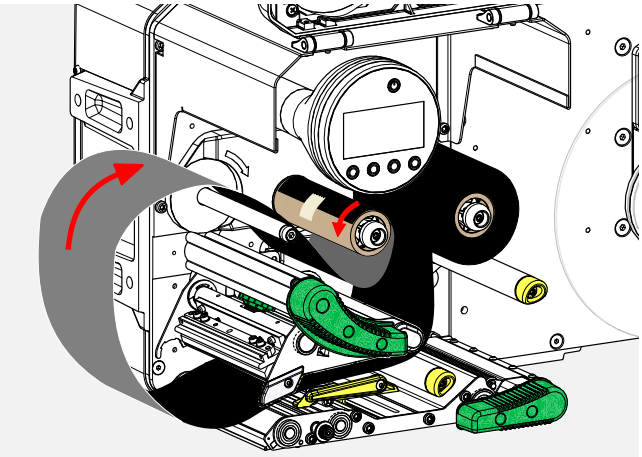

7. Vrid upprullningsdornen några varv moturs, tills folien förlöper utan veck:

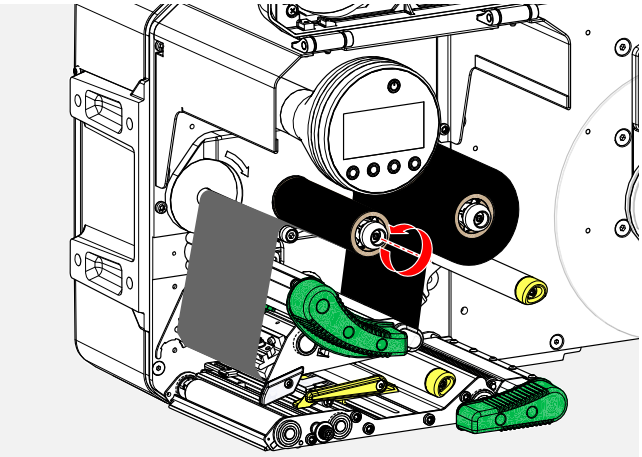

8. Stänga skrivhuvud-tryckspak och frontlock.
9. Starta maskinen.
10. Om folietypen används för första gången: Gör följande parameterinställningar i menyn Print > Material > Ribbon:
    – Ribbon width på sidan 55
    – Color Side på sidan 55
    – Ribbon length på sidan 55
    – Outer ribbon Ø på sidan 55
    – Inner ribbon Ø på sidan 56

Närliggande information

Matningsscheman LH på sidan 67
Matningsscheman RH på sidan 71

Avlägsna förbrukad folie

Innan du börjar

- Maskin är stoppad (Text ”Home”).
- Varningarna för att sätta in folien har lästs och förståtts (se ”Sätt in och ta bort folien” på sidan 75)

Den här uppgiften

När en folierulle har förbrukats, måste folien på upprullningsdornen avlägsnas. Att folien är förbrukad, ser man på det motsvarande statusmeddelandet eller varningen på maskinens manöverfält. Om signallampor är anslutna, tänds dessa.

Genomförandet

1. Öppna frontlocket (A, bild nedan):

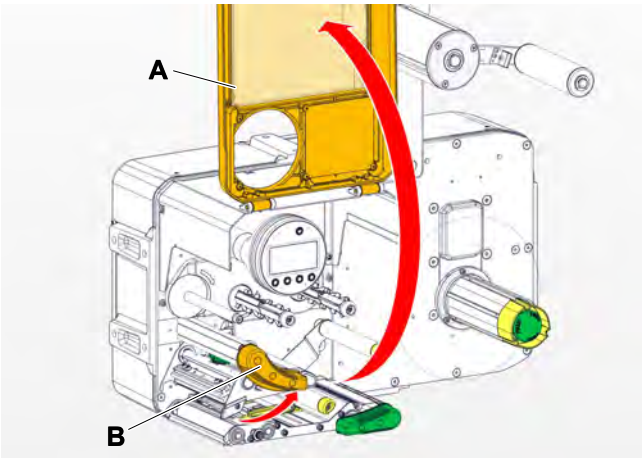

2. Öppna skrivhuvud-tryckspaken (B, bild ovan).

3. Dra av rullen med den förbrukade folien från upprullningsdornen:

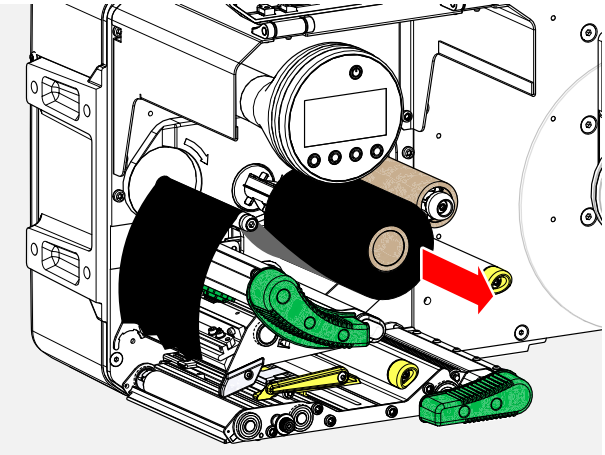

4. Dra av den tomma pappkärnan från avrullningsdornen och skjut den till anslag på upprullningsdornen:

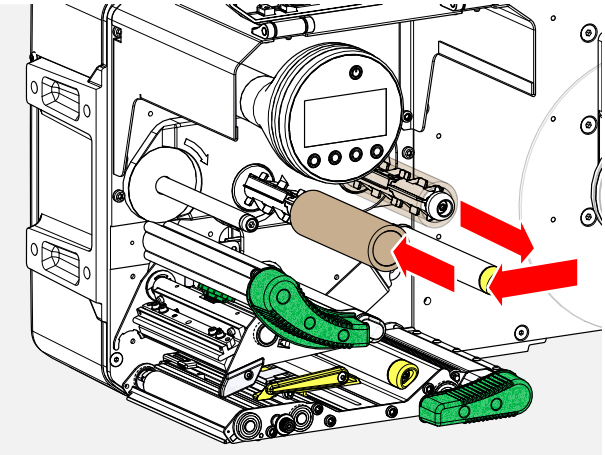

5. Rengör skrivhuvudet.

Och sedan då?

Lägg i ny folierulle.

Använda flera foliesorter omväxlande

Innan du börjar

Varningarna för att sätta in folien har lästs och förståtts (se ”Sätt in och ta bort folien” på sidan 75)

Den här uppgiften

För att omväxlande använda *flera foliesorter*, behöver du inte varje gång skära av, lägga i och åter fästa folien på folie-upprullaren.

Genomförandet

Det är enklare så här:

1. Öppna skrivhuvud-tryckspaken.
2. Släpp spänningen på folien mellan dornarna:

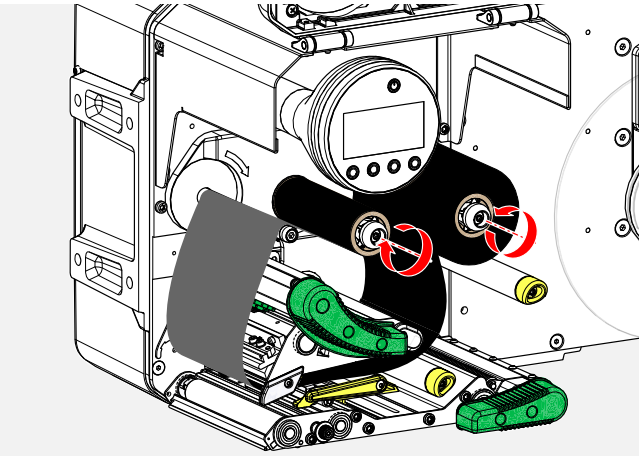

3. Dra samtidigt av båda folierullarna från foliedornarna. Dra därvid ut folien åt sidan under skrivhuvudet:

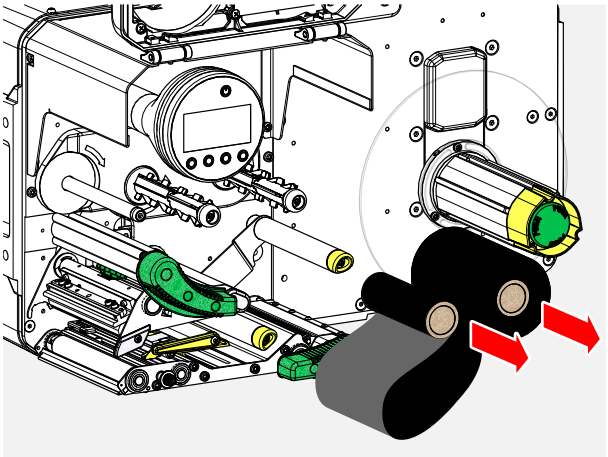

‖ Förvara ofta använd folie som rullpar. ‖

Iläggningen av ett annat rullpar görs på följande sätt:

4. Folie som befinner sig mellan rullarna skjuts från sidan under skrivhuvudet.
5. Skjut folierullarna på foliedornarna och spänn folien.

SÄTT IN OCH TA BORT ETIKETTMATERIAL

VARNING!
Skrivhuvudet kan bli hett vid drift!
► Var försiktig vid beröring.

VARNING!
Risk för skador på grund av rörliga och snabbt roterande delar.
► Bär vid arbeten med maskinen inte långt hängande hår, smycken, långa ärmar eller liknande.
► Säkerställ före iläggningen av etikettrullen, att maskinen befinner sig i Offline-drift (Text Home).
► Stäng apparatens lock före drift.

VARNING!
Risk för personskador genom etikettrulle som faller ner.
► Bär säkerhetsskor.

Lägga i nytt etikettmaterial

Innan du börjar

- Upplindat bärmaterial har avlägsnats
- Maskin är offline (Text ”Home”)
- *Vid användning av materialavrullaren* ”Pro 300”: Kärnadapter till avrullaren är inställda på kärndiametern för etikettrullen
- Etikettmaterialet är lindat med etikettsidan utåt (om detta inte är fallet, följ det annorlunda matningsschemat)
- Varningarna för lastning av etikettmaterial har lästs och förståtts (se ”Sätt in och ta bort etikettmaterial” på sidan 82)

Genomförandet

Iläggning av etikettrulle:

1. Skjut etikettrullen på avrullaren till anslag (bild nedan).

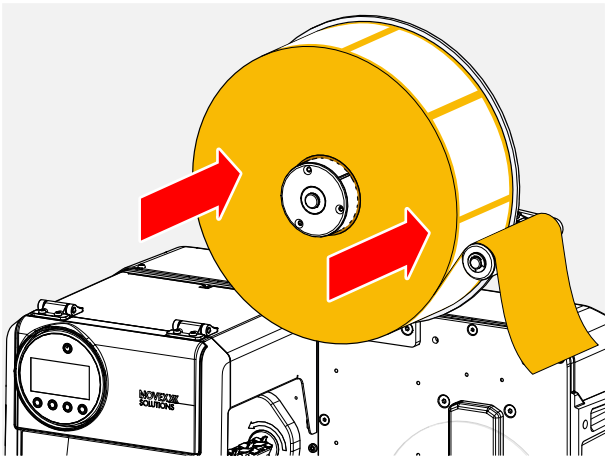

2. (*Avrullare* ”Pro 300”) vrid greppet medurs, tills etikettrullen sitter fast (bild nedan).

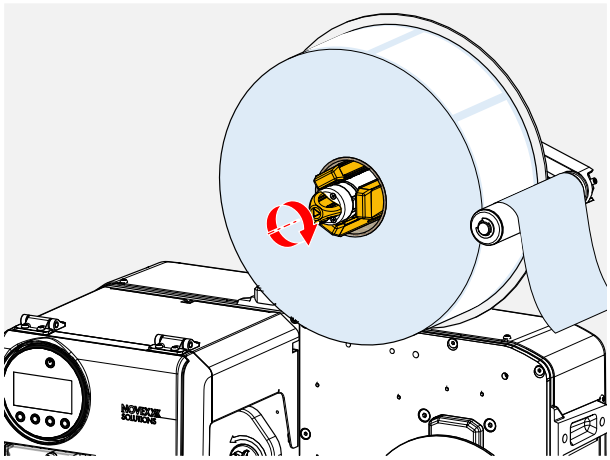

3. Lägg etikettbanan, som bilden visar, runt reglerarmen (bild ovan).
4. Dra av etiketterna på en längd av ca 60 cm från bärpapperet.

Mata in etikettbana på skrivarmodulen:

5. Öppna frontlocket (bild nedan, pos. A).

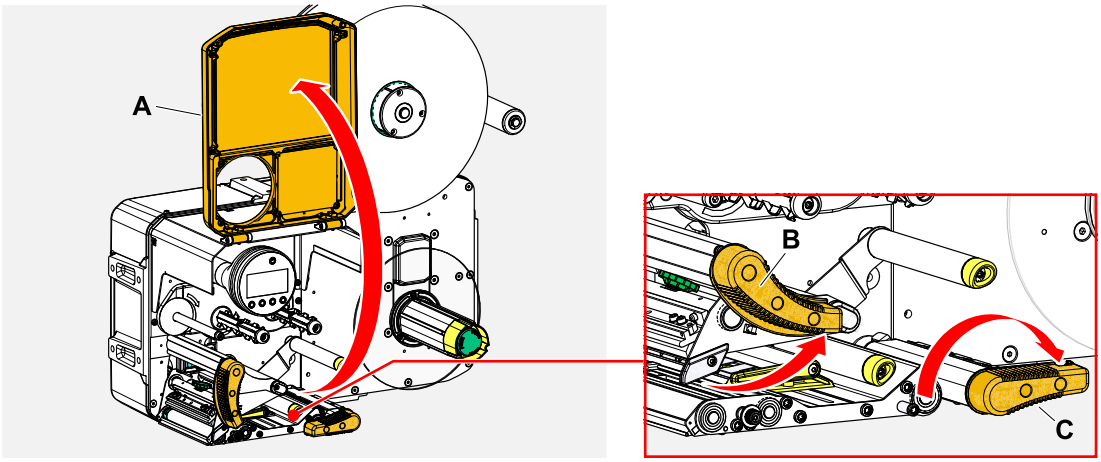

6. Öppna skrivhuvud-tryckspaken och dragvals-tryckspaken (bild ovan pos. B, C).
7. Mata materialet som bilden visar genom skrivarmodulen (bilder nedan).

   ‖ *Gula* delar markerar materialvägen genom maskinen. ‖

8. Skjut materialbanan bakåt, tills materialkanten ligger mot den bakre materialstyrningen (bild nedan, B). Lossa den räfflade skruven under den främre materialstyrningen (A) och skjut fram materialstyrningen till den främre materialkanten. Dra åter till den räfflade skruven.

   ‖ Etikettmaterialet måste låta sig skjutas lätt genom materialstyrningarna. ‖

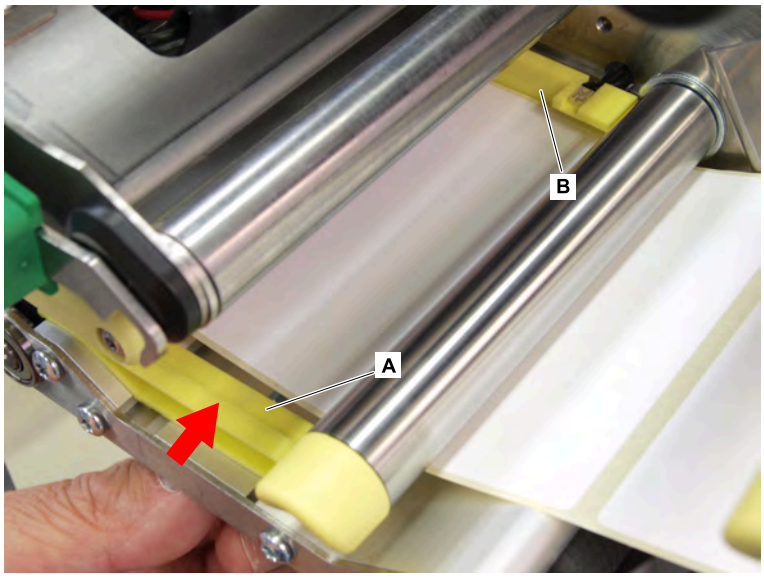

Fästa etikettbana på upprullaren:

9. För tillbaka bärpapper som bilden visar under skrivarmodulen (bild nedan).

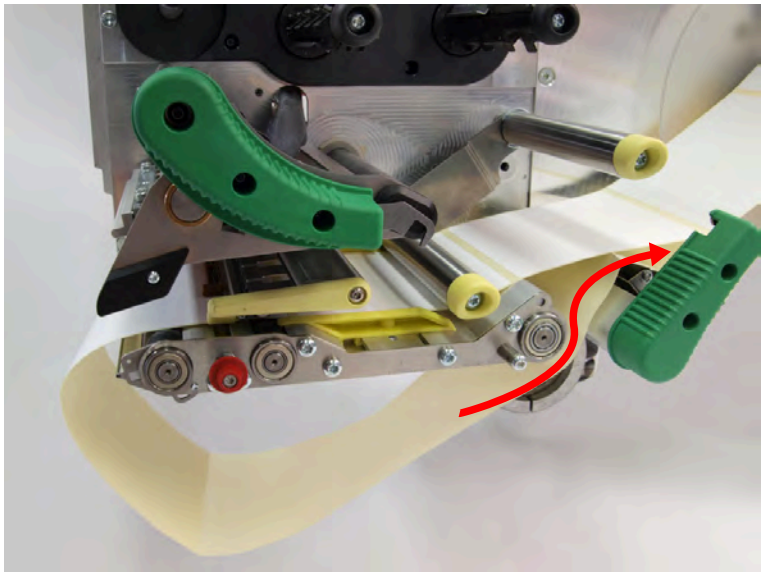

10. Lägg änden på materialbanan moturs runt upprullaren och skjut den vid inre kanten under en av tapparna (bild nedan till vänster).

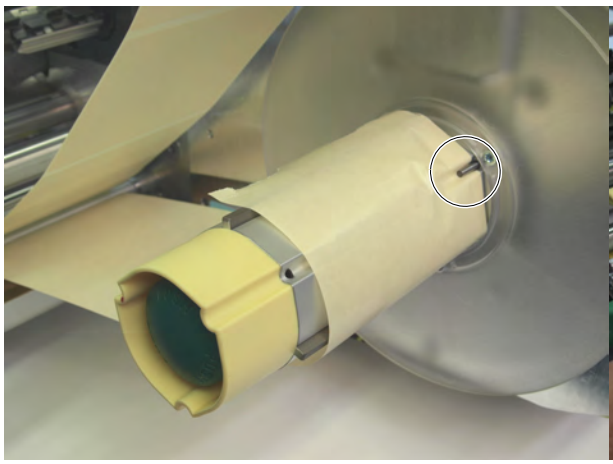

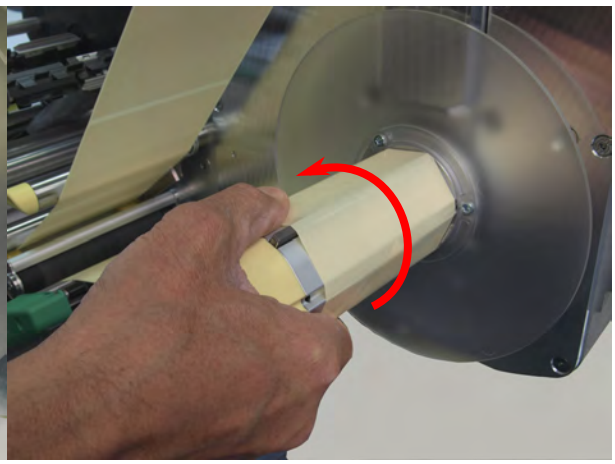

11. Vrid upprullaren moturs, tills änden på materialbanan inte längre kan lossna av sig självt (bild uppe till höger).

12. Kontrollera förloppet av materialet i materialstyrningen och korrigera om nödvändigt. Stäng tryckspak på dragvals och skrivhuvud (bild nedan).

‖ VIKTIGT: Spänn materialbanan innan tryckspaken stängs! ‖

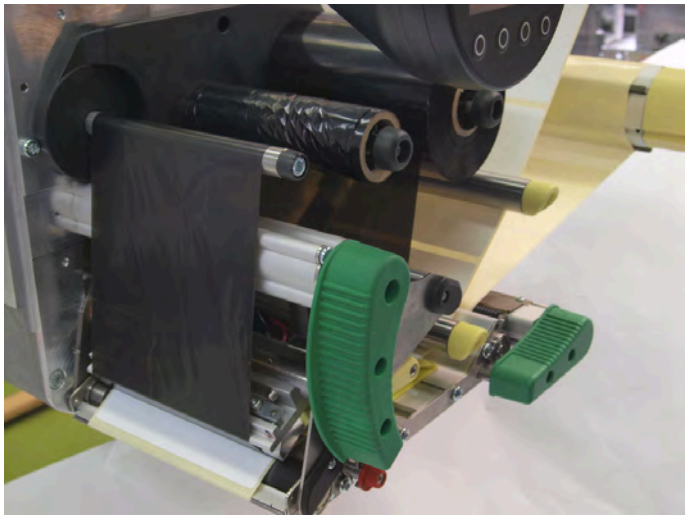

Och sedan då?

Om etikettmaterialet skiljer sig från det tidigare använda: Ställ in etikettfotocellen.

Närliggande uppgifter

Ställa in etikettfotocell på sidan 88
Avlägsna förbrukat bärpapper på sidan 87

Närliggande information

Matningsscheman LH på sidan 67
Matningsscheman RH på sidan 71

Avlägsna förbrukat bärpapper

Innan du börjar

Varningarna för lastning av etikettmaterial har lästs och förståtts (se ”Sätt in och ta bort etikettmaterial” på sidan 82)

Den här uppgiften

Med varje byte av etikettrulle måste också det förbrukade bärpappret avlägsnas.

Genomförandet

1. Riv av bärpappret före upprullaren (bild nedan).

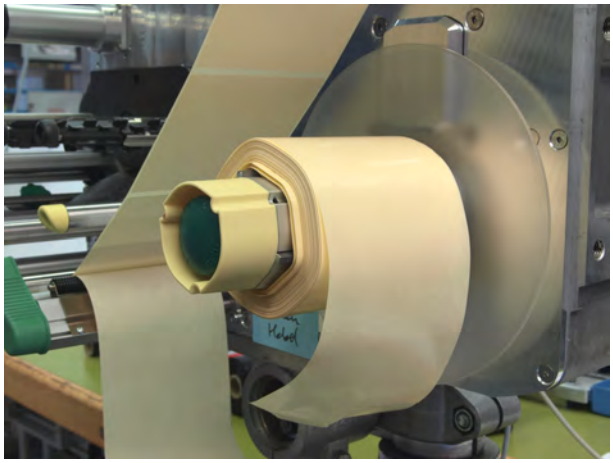

2. Tryck på låsningsknappen på upprullaren (bild nedan).

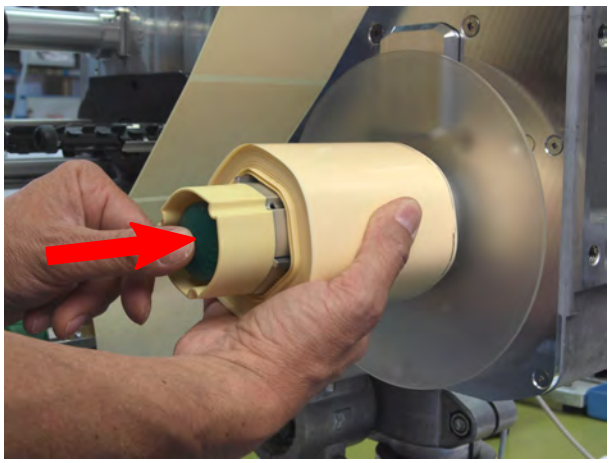

3. Dra av upprullat bärpapper (bild nedan).

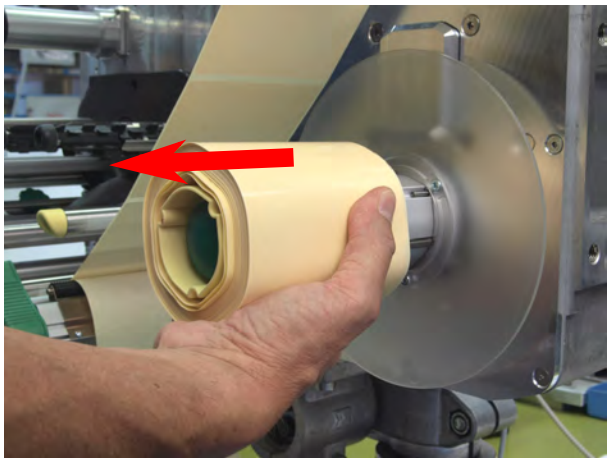

Närliggande uppgifter

Lägga i nytt etikettmaterial på sidan 82

INSTÄLLNING OCH ÖVERVAKNING

Ställa in etikettfotocell

Den här uppgiften

Inställning av etikettfotocellen är nödvändig, när

- maskinen tas i drift första gången
- ett materialbyte äger rum till bredare eller smalare material eller till material med olika stansform/-typ

Genomförandet

1. Öppna skrivhuvud-tryckspaken.

2. Förskjut etikettfotocellen tvärs över skrivriktningen genom att vrida på vridreglaget (A), tills sensor (B) befinner sig mitt över etikettluckan resp. över stansningen.

   ‖ Sensorn (B) befinner sig något tillbakasatt på fotocellhållaren. ‖

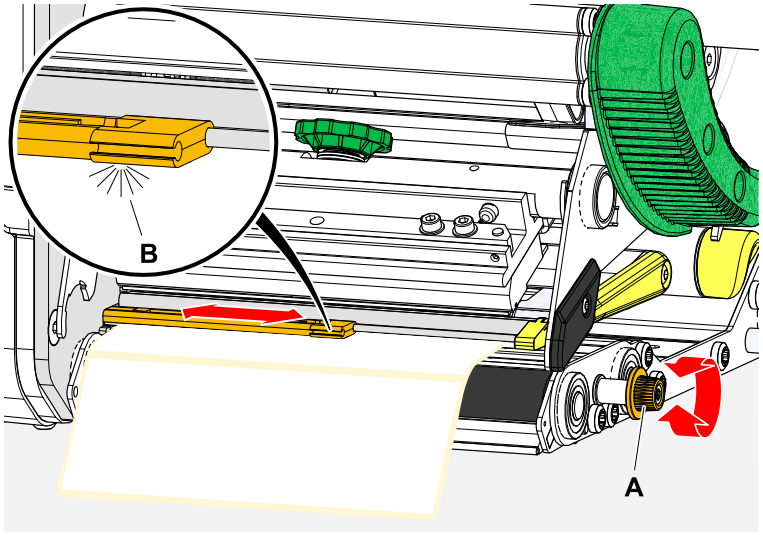

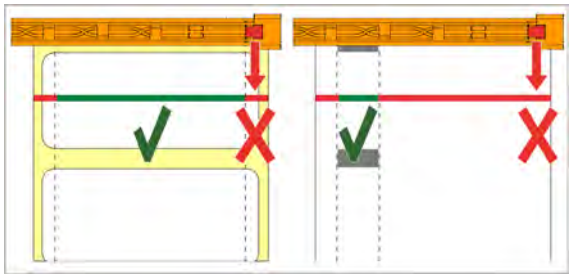

3. Stäng skrivhuvud-tryckspaken.

Närliggande uppgifter

Lägga i nytt etikettmaterial på sidan 82

Inställningar i parametermenyn

De i det följande beskrivna användningsspecifika inställningarna ingår som regel i skrivuppdraget och måste sedan inte göras. Manuella inställningar, som gjordes innan ett skrivuppdrag överfördes, skrivs över av inställningarna i skrivuppdraget.

- Label pitch (etikettavstånd) på sidan 90
- Material width (materialbredd) på sidan 90
- Material type (materialtyp) på sidan 90
- Print method (skrivförfarande) på sidan 91
- Temperaturkompensation på sidan 91

Label pitch (etikettavstånd)

► Anropa bildskärmen „Home“.

A) Mäta etikettavstånd automatiskt:

► Tryck på knapparna 3 + 4.

Figur 47: Etikettlängden mäts.

Skrivaren transporterar etikettmaterialet framåt, tills två markeringar för etikettbörjan har passerat etikettfotocellen. Det fastställda etikettavståndet visas (bild nedan) och övertas i parametern Print > Material > Label > Material length. Dessutom ställs parametern Print > Material > Label > Material type på ”Punched”.

Figur 48: Indikering av det uppmätta etikettavståndet.

B) Mata in etikettavståndet manuellt:

1. Mät etikettavståndet (C).
2. Anropa Print > Material > Label > Material length och mata in uppmätt värde i millimeter.

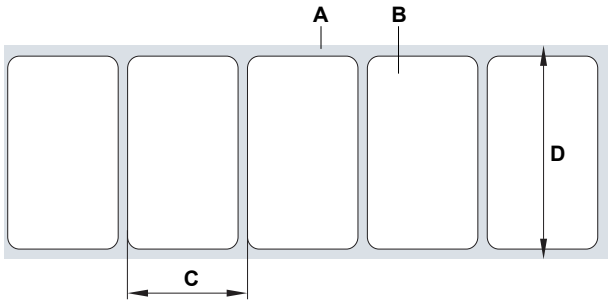

Figur 49: Etikettmaterial (självhäftande-etiketter) (**A**: Etikettband (bärpapper), **B**: Etikett, **C**: Etikettavstånd, **D**: Materialbredd)

Material width (materialbredd)

1. Mät bredden på materialbanan (D) (inklusive bärpapper).
2. Anropa Print > Material > Label > Material width och mata in uppmätt värde i millimeter.

Material type (materialtyp)

‖ Blir genom automatisk mätning av materiallängden automatiskt inställd på ”Punched”. ‖

► Ställ Print > Material > Label > Material type beroende på använd materialtyp in på ”Punched” eller ”Endless”.

Print method (skrivförfarande)

Skriva ut utan folie (termodirekt):

► Print > Material > Label > Print method = ”Thermal printing”.

Skriva ut med folie (termotransfer):

► Print > Material > Label > Print method = ”Thermo transfer”.

Temperaturkompensation

Kontrasten för utskriften beror mycket på skrivhuvudets temperatur. Denna ställs in via parametern Print > Print contrast eller i skrivdrift efter nedtryckning av knapp 2.

Om ett större skrivjob ska skrivas ut med skrivaren, tilltar skrivhuvud-temperaturen - och därmed kontrasten - under utskrivandet. Desto starkare, ju större skrivuppdraget är och ju högre andel svart i utskriftsbilden.

I extremfall kan denna uppvärmning leda till nersmetning av fina strukturer i utskriften, t.ex. av på tvären till skrivriktningen placerade streckkoder. För att förhindra detta, mäter och korrigerar skrivhuvudstyrningen ständigt skrivhuvud-temperaturen. Förutsättning för detta är, att parametern System > Print Control > Temp. reduction är inställd på ett värde > 0 (Förinställning: 20%).

> Temperaturkompensationen är desto starkare, ju högre värdet på parametern System > Print Control > Temp. reduction är inställt (se bild nedan).

Parametrar	Funktion
Print > Print contrast	Inställning av kontrasten och därmed indirekt skrivhuvud-temperaturen (egentligen justeras utstyrningseffekten för skrivhuvudet).
System > Print Control > Temp. reduction	Inställning av korrigeringsfaktorn för temperatur-kompensationen. Ju högre inställningen väljs, desto starkare blir utstyrningseffekten reducerad vid uppvärmning av skrivhuvudet.

Tabell 16. Parametrar för inställning av temperaturkompensationen.

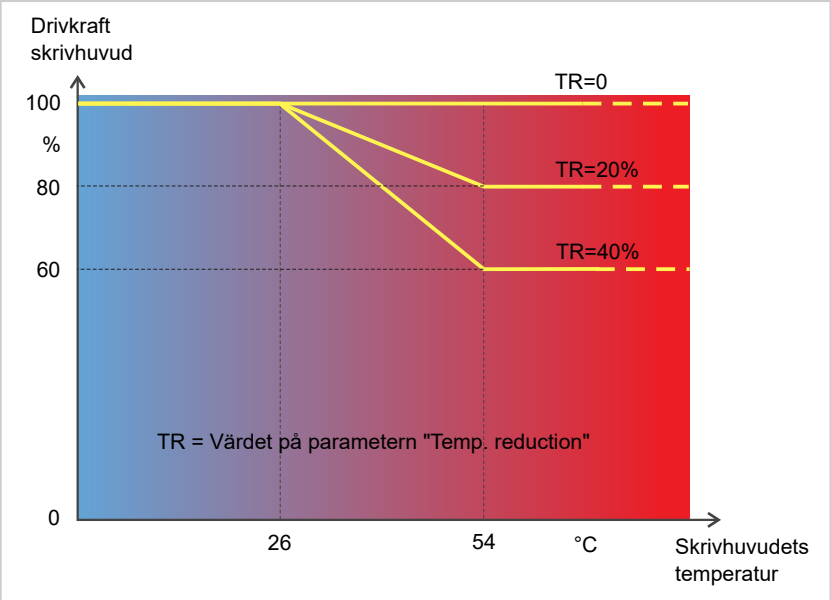

Figur 50: Med aktiverad parameter System > Print Control > Temp. reduction reduceras utstyrningseffekten för skrivhuvudet - och därmed indirekt kontrasten för utskriften. Reduceringen börjar från en temperatur på 26°C. Från 54°C bibehålls maximalvärdet.

Avläsningsexempel:

Eftersom etikettlayouten som ska skrivas ut innehåller mycket svart, ska temperaturreduceringen aktiveras med 40%.

► System > Print Control > Temp. reduction = 40%.

Om nu skrivhuvud-temperaturen stiger över 26 °C, sänks utstyrningseffekten automatiskt.

Avläsning av diagrammet ger resultatet: Med en given skrivhuvudtemperatur på ca 40 °C reduceras utstyrningseffekten till ca 80%; med en uppnådd temperatur på 54 °C eller däröver reduceras den till ca 60%.

Övervakningsfunktioner

Följande funktioner övervakar driften av maskinen:

- Etiketter som saknas på sidan 92
- Folieförråd på sidan 93
- Folieslut på sidan 94
- Materialförråd på sidan 94
- Materialslut på sidan 95

Etiketter som saknas

En etikett som saknas på etikettbandet stör normalt inte skrivdriften, ty etikettmatningen går vidare tills åter en etikettbörjan hamnar under etikettfotocellen.

Trots detta kan det i många fall vara nödvändigt att etiketter som saknas anmäls. Genom inställning av funktionen System > Print Control > Miss. label tol. utlöses ett felmeddelande efter det att en etikett saknas resp. efter det att flera etiketter saknas:

```
Status: 5001
No gap found
```

Skrivaren stoppar.

Folieförråd

Folieförrådet visas under skrivandet som förblivande folielängd i meter (A):

Figur 51: Indikering av den förblivande folielängden (A, här: 735 m).

> Indikeringen kommer först efter några varv av folierullen.

För att kunna visa den förblivande folielängden så noga som möjligt, måste några kärnstorlekar för den nya folierullen matas in:

► Ställ in Print > Material > Ribbon > Ribbon length på längden för folien i meter.

► Ställ in Print > Material > Ribbon > Outer ribbon Ø på ytter-Ø (D) för folierullen i millimeter.

► Ställ in Print > Material > Ribbon > Inner ribbon Ø på inner-Ø (d) för folierullen i millimeter.

> Inner-Ø folierulle = ytter-Ø foliekärna!
>
> Förinställningen motsvarar NOVEXX Solutions standardfolie 10287-600-xxx.

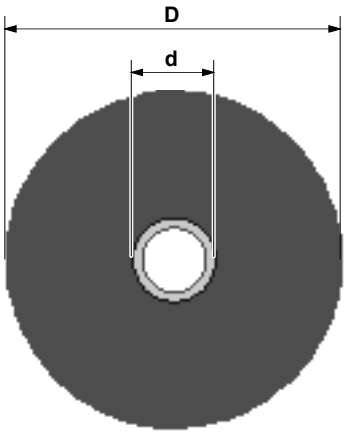

Figur 52: Ytter(D)- och innerdiameter(d) för folierullen.

För att övervaka folieförrådet, måste en kritisk folielängd ställas in. Underskrids denna längd, visas beroende på inställning en varning eller ett felmeddelande.

► Ställ in System > Print Control > Ribbon end warn. på den önskade kritiska folielängden i millimeter.

► Ställ in System > Print Control > Ribbon warn stop på det önskade beteendet:

- *Off*: Skrivaren visar folievarning och stoppar *inte*:

Figur 53: Folievarning under ett skrivuppdrag: Bakgrunden är gul, foliesymbolen blinkar.

- *On*: Skrivaren visar folievarning följt av felmeddelandet och stoppar efter den aktuella etiketten:

```
Status: 5110
Ribbon low
```

Folieslut

När folierullen är komplett avrullad, avrullningsdornen inte längre roterar med, visas meddelandet:

```
Status: 5008
Ribbon end
```

► Gör enligt beskrivning i kapitel „Lägga i folie“.

Folieslut-identifikation kan vid behov, t.ex. för att skriva ut i termotryck, kopplas från:

► Ställ för detta parametern Print > Material > Label > Print method på ”Thermal printing”.

Materialförråd

För att göra det möjligt att snabbt förnya materialrullen kan maskinen alarmera manöverpersonalen redan innan materialrullen tagit slut. RD-kontrollen tjänar härtill (RD = rulldiameter).

Beroende på konfiguration och inställning beter sig maskinen olika vid materialände resp. uppnådd kritisk rulldiameter:

- Utan RD-kontroll:

  Förutsättning: Options > Material OD Sensor > Mat. OD Sensor 1 = ”Off” och Options > Material OD Sensor > Mat. OD Sensor 2 = ”Off”

  Närmare se kapitel ”Materialslut” (nedan).

- Med RD-kontroll:

  Förutsättningar:

  – RD-sensor till materialavrullaren är ansluten med extern kabel (se kapitel Anslutningar på sidan 58, anslutning pos. G)

  – Options > Material OD Sensor > Mat. OD Sensor 1 = ”Rotation pulse”

  valfritt extra (drift med 2 avrullare):

  Options > Material OD Sensor > Mat. OD Sensor 2 = ”Rotation pulse”

  Inställning:

  – Varning

  Med parametern Options > Material OD Sensor > Materialend warn ställs RD-tröskelvärdet för utlösande av varningen in. När RD har uppnått tröskelvärdet, kommer varningsmeddelandet xxx på maskinens manöverfält och den optionala signallampan lyser gul. Maskinen stoppar *inte*.

  ```
  Material low
  ```

  – Felmeddelande

  Med parametern Options > Material OD Sensor > Materialend err ställs RD-tröskelvärdet för utlösande av felmeddelandet in. När RD har uppnått tröskelvärdet, kommer felmeddelandet ”Material end unw” på maskinens manöverfält och den optionala signallampan lyser röd. Maskinen stoppar.

  ```
  Status num:: 5071
  Material end unw
  ```

  > Det är ändamålsenligt att välja RD för felmeddelandet mindre än RD för varningen, så att varningen kommer först (vid en större diameter) och först senare felmeddelandet (vid en mindre diameter).

Materialslut

När slutet på en materialrulle har passerat stans-fotocellen, visas statusmeddelandet:

```
Status: 5002
Material end
```

► Öppna tryckspaken och dra materialslutet framåt från skrivaren.

UTSKRIFT

Generera skrivuppdrag

Det finns två vägar, att generera ett skrivuppdrag:

- Användning av *Layoutsoftware*

  Som *layoutsoftware* kommer varje typ av software i fråga, som förfogar över en skrivfunktion (t.ex. textbearbetning). Bättre lämpad är speciell etikettlayout-software, t.ex. NiceLabel [38]. Förutsättning är en installerad skrivarrutin.

  En passande *skrivarrutin* och en installationsanvisning därtill finns på vår websida [39]. Rutinen stöder följande Windows-operativsystem:

  Vista / Windows 7 / Windows 8 / Windows 8.1 / Windows 10 / Windows Server 2008 / Windows Server 2008 R2 / Windows Server 2012 / Windows Server 2012 R2 / Windows Server 2016.

- *Kodning av skrivuppdrag med Easy Plug*

  EXPERTS Etikettlayouten definieras genom en följd av kommandon, som skrivs i en textfil. Denna metod förutsätter goda kunskaper i kommandospråket Easy Plug.

Överför skrivuppdrag från host med Layoutsoftware

Beskriver överförandet av ett skrivuppdrag från en host-dator via en datakabel under användning av Layoutsoftware.

Innan du börjar

- Datagränssnitten till host-dator och skrivare är förbundna med en lämplig datakabel
- Datagränssnittet är passande inställt i skrivarens parametermeny
- Layoutsoftware är installerad på hosten

Genomförandet

1. Välj passande datagränssnitt i layoutprogrammet.
2. Anropa sparad etikettlayout, resp. gestalta ny etikettlayout.
3. Starta skrivandet i Layoutprogrammet.

38 www.nicelabel.com

39 www.novexx.com

Överföra skrivuppdrag från host med kommandofil

Beskriver överförandet av ett skrivuppdrag från en host-dator med hjälp av en textfil med Easy Plug-kommandon (”Kommandofil”) via en datakabel.

Innan du börjar

- Datagränssnitten till host och skrivare är förbundna med en lämplig datakabel
- Datagränssnittet är passande inställt i skrivarens parametermeny

Genomförandet

1. Anropa (Windows-) inmatningsfönster på hostdatorn.
2. Växla till katalogen med kommandofilen.
3. (Valfri) Seriellt gränssnitt: `copy testjob.txt com1`

4. (Valfri) Ethernet/USB-gränssnitt: `copy testjob.txt \\Datornamn\Resursnamn`
   – *Datornamn*: Detta finner du under Windows 10 på följande sätt:
      a. Tryck på -knappen. Startmenyn öppnar sig.
      b. Skriv `Systeminformation`. Bekräfta med Enter-knappen. Fönstret ”Systeminformation” öppnar sig.
      c. Sök i den högra delen av fönstret posten ”Systemnamn”. Teckensträngen till höger därom är datornamnet.
   – *Resursnamn*: Resursnamnet står för en skrivare, som är förbunden med en viss port - USB-porten eller TCP/IP-porten. Så matar du in resursnamnet:
      a. Tryck på -knappen. Startmenyn öppnar sig.
      b. Skriv `Skrivare & Skanner`. Bekräfta med Enter-knappen. Fönstret ”Inställningar > Skrivare & Skanner” öppnar sig.
      c. Klicka på önskat skrivarnamn.
      d. Klicka på ”Hantera”.
      e. Klicka på ”Skrivaregenskaper”.
      f. Öppna ryttaren ”Resurs” (bild nedan).
      g. Mata i fältet ”Resursnamn” in ett namn och sätt bocken vid ”Dela ut den här skrivaren”.
      h. Klicka på ”OK”.

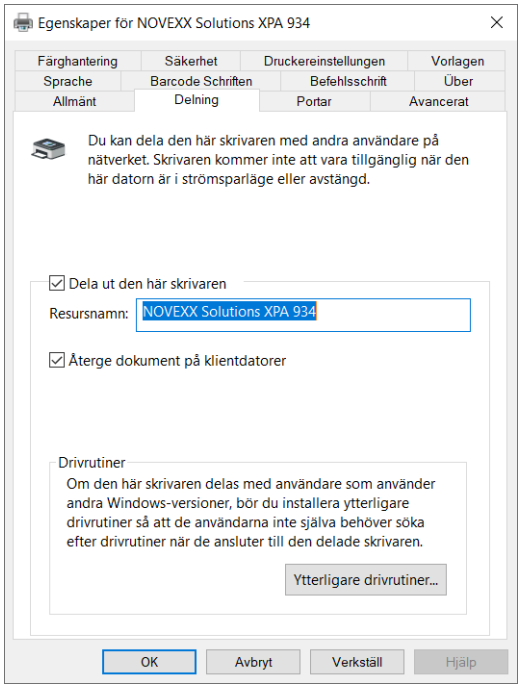

Figur 54: Inmatning av resursnamnet under Windows 10.

Starta skrivuppdrag från ett externt minnesmedium

Innan du börjar

- Skrivuppdraget är sparat som fil på ett externt minnesmedium (t.ex. USB-stick) i katalogen `\Formats`
- Filen har ändelsen `.for`
- Minnesmediet måste vara tillordnat enhetsbokstaven `C:` (dvs. Gränssnitt > Enheter > Enhet C måste vara inställt på *det* minnesmedium, på vilket filen med skrivuppdraget befinner sig, alltså ”USB-stick”)

Genomförandet

1. Koppla från skrivaren.
2. Sätt i minnesmediet i skrivaren.
3. Koppla till skrivaren.
   Skrivaren visar texten „Ready“ (cyan)
4. Tryck på knapparna 2+4, för att växla till Standalone-drift.
   Ett urvalsfönster för minnesmedier visas:

5. Välj minnesmedium och bekräfta.
   Ett urvalsfönster med filer visar de skrivuppdrag som finns på det valda minnesmediet:

6. Välj skrivuppdrag med knapparna 2 och 3. Tryck på knappen 4, för att ladda skrivuppdraget.
   Ett ytterligare urvalsfönster visas. Som standard finns möjligheten, att ändra föreskriven skrivmängd i skrivuppdraget (bild till vänster). Beroende på skrivuppdraget kan här också finnas ytterligare inmatningsfält (bild till höger).

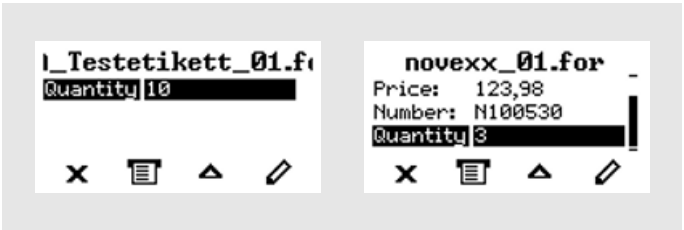

Figur 55: Filval i Standalone-drift (till vänster: Standardfält för fråga om skrivmängd; till höger: Fråga om ytterligare data)

7. Tryck på knappen 2, för att starta skrivuppdraget, utan att ändra skrivmängden.

> För ändring av skrivmängden resp. andra inmatningsfält, se bild nedan.
>
> Om skrivaren före växeln till Standalone-drift har visat texten ”Ready”, startar utskrivningen genast.

8. Tryck på knapparna 2+4, för att växla tillbaka till ”Ready”.

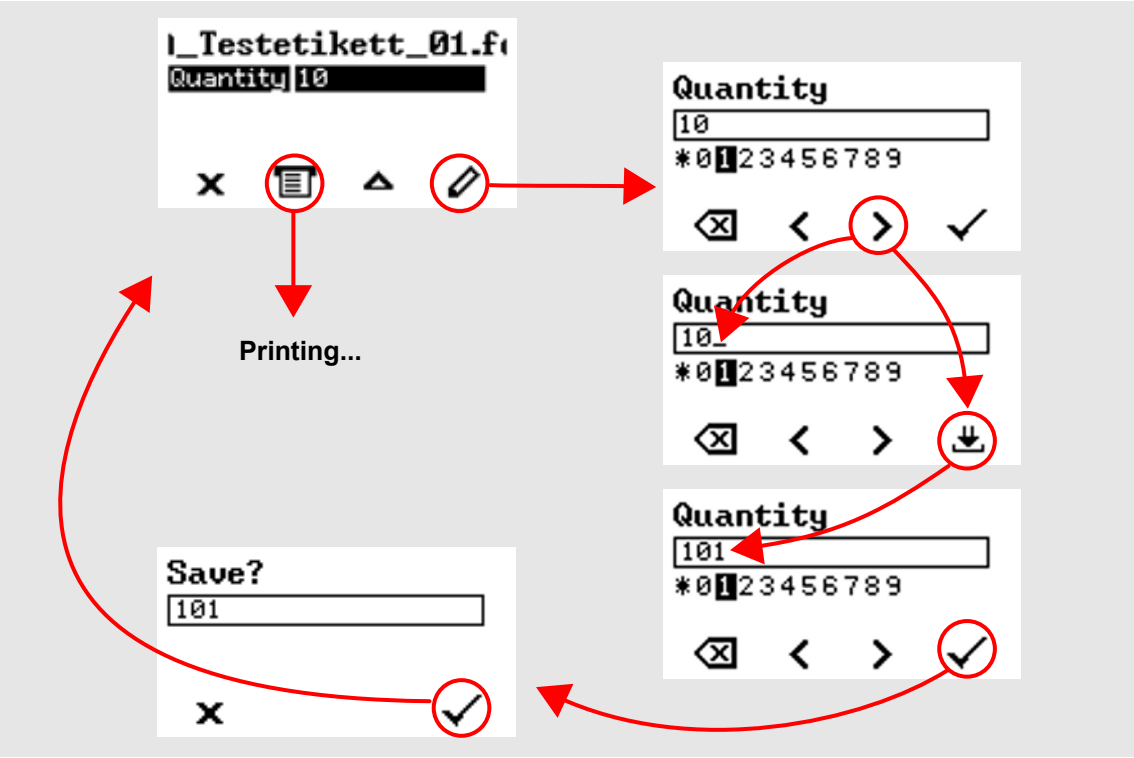

Figur 56: Ändring av skrivmängden i Standalone-drift.

Starta och övervaka utskrift

Skrivaren börjar att skriva ut, så snart som följande villkor är uppfyllda:

- Skrivaren är tillkopplad
- På manöverfältet kan man se texten „Ready“
- Ett skrivuppdrag överfördes

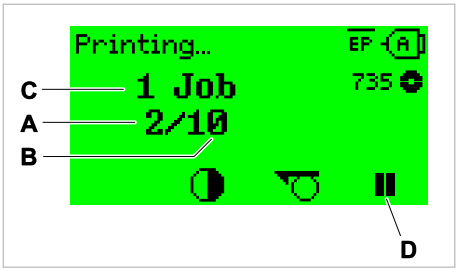

Figur 57: Indikering under skrivandet (**A**: Redan utskrivna etiketter i det aktuella skrivuppdraget, **B**: Etiketter som ska skrivas ut i skrivuppdraget, **C**: Antal skrivuppdrag i kön, **D**: Paus-knapp, stoppar skrivaren).

Om skrivaren fortfarande visar texten „Home“:

► Tryck på knappen , för att växla till texten „Ready“ och för att börja med skrivandet.

Exempel på texter:

Figur 58: Skrivuppdrag med ändlös skrivmängd.

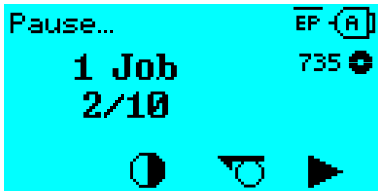

Figur 59: Stoppat skrivuppdrag. Tryck på knappen 4, för att fortsätta.

STANDALONE-DRIFT

Förutsättningar och funktion

Förutsättningar

- Externt *minnesmedium* (USB-stick)
- *Computer*, för att skriva på minnesmediet
- (Tillval) *Tangentbord*, underlättar inmatningen av variabla data

Tangentbordstyp	Beställnr.
USB-tangentbord utan nummerblock, tysk layout	A8407
USB-tangentbord utan nummerblock, US-layout	A8406

Tabell 17. Tangentbord som kan erhållas som tillbehör.

► Ställa in tangentbordslayout: Options > Keyboard.

‖ Testa före första användningen, om det planerade tangentbordet fungerar till skrivaren. ‖

Funktionsbeskrivning

Standalone = engl. för „ensamstående“

I Standalone-drift kan skrivaren drivas utan datakabel till en host-computer. Skrivuppdragen sparas för detta från en computer till minnesmediet. Efter det att minnesmediet har satts i skrivaren, kan operatören anropa skrivuppdragen vid behov. För detta använder hen antingen knapparna på skrivar-manöverfältet eller ett till skrivaren anslutet tangentbord. På detta sätt kan också variabla data matas in.

Till Standalone-drift kan alltid växlas utifrån „normal“ skrivardrift:

► Tryck på knapparna 2+4.

Det kan vara till hjälp, att tänka sig två konsoler, mellan vilka man kan ständigt växla fram och tillbaka genom att trycka på knapparna 2+4.

Konsol „Normaldrift“	⟷	Konsol „Standalone-drift“
Text „Ready“	Knapparna 2 + 4	Välja skrivuppdrag
Text „Home“		Mata in fältinnehåll
Meddelandestatus		Mata in skrivmängd
Text „Inställning“		Starta skrivjobs
		Felmeddelanden visas

Tabell 18. Funktioner och indikeringar i normaldrift och i Standalone-drift.

Egenskaper för Standalone-drift i korthet:

- Skriva ut utan computer-anslutning
- Datainmatning via manöverfält eller tangentbord
- Läsa skrivuppdrag från ett externt minnesmedium
- Inmatning eller valt av fältinnehåll

- Laddning av firmware från ett externt minnesmedium

Välja fil på externt minnesmedium

Innan du börjar

- Filen är sparad på ett externt minnesmedium (t.ex. USB-stick) i katalogen `\Formats`
- Filen har en av ändelserna `.for` (skrivuppdrag eller setup-fil) eller `.s3b` (firmware)
- Minnesmediet måste vara tillordnat enhetsbokstaven `C:` (dvs. Interface > Drives > Drive C måste vara inställt på *det* minnesmedium, på vilket filen med skrivuppdraget befinner sig)

Genomförandet

1. Koppla från skrivaren.
2. Sätt i minnesmediet i skrivaren.
3. Koppla till skrivaren.
   Skrivaren visar texten „Ready“ (cyan)
4. Tryck på knapparna 2+4, för att växla till Standalone-drift.
   Ett urvalsfönster för minnesmedier visas:

5. Välj minnesmedium och bekräfta.
   Ett urvalsfönster med filer visar de skrivuppdrag som finns på det valda minnesmediet:

6. Välj skrivuppdrag med knapparna 2 och 3. Tryck på knappen 4, för att ladda skrivuppdraget.
   Ett ytterligare urvalsfönster visas. Som standard finns möjligheten, att ändra föreskriven skrivmängd i skrivuppdraget (bild till vänster). Beroende på skrivuppdraget kan här också finnas ytterligare inmatningsfält (bild till höger).

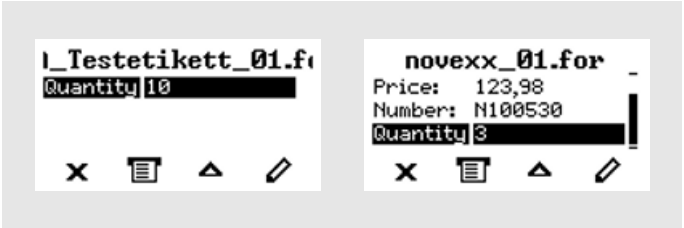

7. Tryck på knappen 2, för att starta skrivuppdraget, utan att ändra skrivmängden.

> För ändring av skrivmängden resp. andra inmatningsfält, se bild nedan.
>
> Om skrivaren före växeln till Standalone-drift har visat texten ”Ready”, startar utskrivningen genast.

8. Tryck på knapparna 2+4, för att växla tillbaka till ”Ready”.

Funktioner med externt tangentbord

Tillordning knappar

Manöverfält-knapparna är tillordnade enligt tabellen Funktionsknappar för det externa tangentbordet. Funktionsknapparna och de båda i tabellen införda knappkombinationerna fungerar i normaldrift *och* i Standalone-drift.

Knapp på tangentbordet	Knapp på skrivaren	Funktion
F5	1	Kontextbunden
F6	2	
F7	3	
F8	4	
Strg + Entf	ingen	Radera aktuellt skrivuppdrag
Strg + Einfg	2 + 4	Växel mellan normal- och Standalone-drift

Följande knappar och knappkombinationer för det externa tangentbordet fungerar endast i Standalone-modus:

Knapp på tangentbordet	Funktion
←	Radera tecken till vänster om valet
↵	Bekräfta ändring
Esc	Förkasta ändring
←	Flytta teckenval åt vänster
→	Flytta teckenval åt höger
Einfg	Infoga valt tecken i teckensträngen

Knapp på tangentbordet	Funktion
	Hopp till början (t.ex. en urvalslista)
	Hopp till slutet (t.ex. en urvalslista)

Snabbval

När ett tangentbord är anslutet, kan en fil från urvalslistan väljas genom inmatning av den första bokstaven i filnamnet.

Exempel:

Efter växling till Standalone-modus och val av minnesmedium visas texten:

En fil med namnet `novexx.for` ska anropas.

1. Tryck på tangentbordet ner knappen för den första bokstaven till det sökta fil-namnet, här alltså „n“. Text:

   Filtersymbolen 🔍 symboliserar den aktiverade filterfunktionen. Endast filnamn visas, som börjar med „n“ (se bild ovan). Matas ett ytterligare tecken in, t.ex. „o“, visas endast filnamn, som börjar med „no“ (se bild nedan).

   ‖ Man skiljer på stora/små bokstäver! ‖

   Upphäva filterfunktionen: Tryck ner Esc-knappen eller Backspace-knappen.

2. Tryck ner Enter-knappen (eller F8), för att välja filen.

Utförande av olika filtyper

Utförande av skrivuppdrag-filer

Filer med ändelsen `.FOR` interpreteras som skrivuppdrag-filer.

Efter anrop av en skrivuppdrag-fil avfrågas alla inmatningsfält, som är kännetecknade som sådana i skrivuppdraget. Därefter avfrågas skrivmängden. Så snart som mängden är bekräftad, utförs skrivuppdraget. Från och med här visas alla informationer till skrivuppdraget i konsolen „Normaldrift“. Under tiden utförs på nytt i konsolen „Standalone“ det redan valda formatet automatiskt och kräver därvid nya inmatningar. Det tidigare inmatade innehållet visas nu som normalvärden.

> Varje skrivuppdrag-fil får innehålla *endast ett* skrivuppdrag. Om en fil innehåller flera skrivuppdrag, utförs endast det första skrivuppdraget.
>
> Den automatiska nystarten av skrivuppdraget kan förhindras med följande parameterinställning: System > Print Control > Single-job mode = ”Off”.
>
> För skrivmängden kan också en ensam ”*” matas in. Skrivmängden är då ”oändlig”.

Utförande av firmware-filer

Filer med ändelsen `.tar` interpreteras som firmware-filer.

EXPERTS Att välja en firmware-fil betyder, att starta denna. Det är ett betydande ingrepp i systemet och utförs därför först efter identitetsförfrågan.

Automatiskt utförande av en fil

Existerar på minnesmediet i katalogen `\FORMATS` en fil med namnet `DEFAULT.FOR` [40] så blir denna fil automatiskt utförd efter systemstarten.

> Om dessutom en fil `\AUTOSTRT.FOR` [41] finns i Root-katalogen, blir denna först utförd. Men: Standalone-skrivuppdrag utförs korrekt endast, när de är sparade enligt ovanstående beskrivning i katalogen `\FORMATS`.

40 Komplett skriven med stora eller små bokstäver, t.ex. „Default.for“ är inte tillåtet

41 Alla skrivsätt tillåtna

Driftstörningar

ALLMÄNT ÖVER STATUSMEDDELANDEN

Indikering av statusmeddelanden

Under driften testas ständigt, om en störning föreligger. Upptäcks en störning, visas ett motsvarande statusmeddelande i displayen.

Indikeringen av ett statusmeddelande på manöverfältet är uppbyggt på följande sätt:

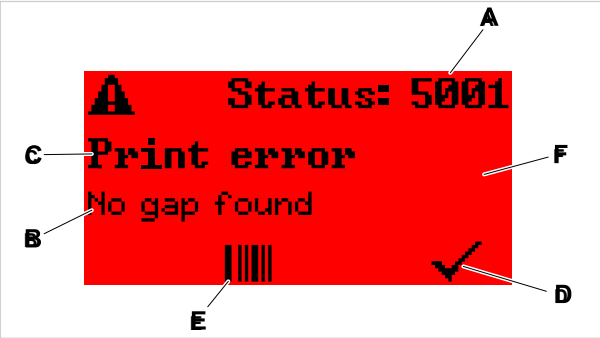

Figur 60: Exempel på gestaltningen av statusmeddelanden

A	*Statusnummer* Via statusnumret kan en beskrivning över det uppträdande felet hittas i kapitel Referens statusmeddelanden på sidan 111: I exemplet är det meddelandet 5001 No gap found på sidan 111.
B	*Statustext* Till varje statusnummer hör en statustext på manöverfältets språk.
C	*Kategori* Möjliga kategorier är bland andra Print error och formatfel
D	*Bock*-symbol Tryck ner knappen under symbolen för att bekräfta statusmeddelandet. Om denna symbol saknas, måste maskinen startas på nytt.
E	*Barcode*-symbol Efter att ha tryckt på knappen under symbolen visas en QR-code, som hänvisar till en kort anvisning för att åtgärda felet (detaljerad information se kapitel Anropa felåtgärdande med smartphone på sidan 110).
F	*Bakgrundsfärg* Möjliga bakgrundsfärger är: Röd (fel) och gul (varning)

Varningar

Bakgrundsfärg = gul

Varningar informerar operatören om en händelse på skrivaren. Meddelandet visas endast för kort tid i displayen. Skrivaren fortsätter att skriva utan att användaren ingriper.

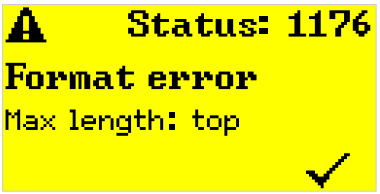

Figur 61: Exempel på en varning

USI-varningar

Därutöver finns det varningar, som utlöses av signalgränssnittet: USI-varningar. Dessa visas som extra textrader i indikeringen ”Ready” (bild nedan).

Figur 62: Exempel: USI-varning ”OD sensor warn.”.

Varningstext	Orsak
OD sensor warn.	*Extern RD-kontroll*: Rulldiametern (RD) för materialrullen har uppnått det inställda tröskelvärdet.
Material low	*Intern RD-kontroll*: Rulldiametern (RD) för materialrullen har uppnått det inställda tröskelvärdet.
Productstartwarn	En ny startsignal har inträffat under det föregående skriv-utmatnings-förloppet

Tabell 19. Möjliga USI-varningar, som utlöses av ingångssignaler.

USI-varningar visas endast i indikeringen ”Ready” och kan kvitteras endast där.

Om flera varningar uppträder samtidigt, sparas de i en kö.

Kvittera USI-varningar:

► Tryck på knapparna 2+3.

USI-statusmeddelanden

Dessa statusmeddelanden utlöses av signalgränssnittet. De informerar om vissa signaler föreligger.

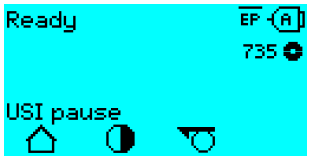

Figur 63: Exempel på ett statusmeddelande.

Statusmeddelande	Orsak
USI pause	Signal `usi.pause` är aktiv
USI feed	Signal `usi.feed` är aktiv

Tabell 20. Dessa USI-statusmeddelanden kan uppträda.

USI-statusmeddelanden visas endast i indikeringen ”Ready”.

Samtidigt med USI-statusmeddelandena kan USI-varningar uppträda (se ovan). I detta fall visas varningar med förtur.

Felmeddelanden

Bakgrundsfärg = röd

Felmeddelanden måste bekräftas av operatören, eftersom den utlösande händelsen eller störningen äventyrar den normala driften. Till höger nere i meddelandefönstret kan man se en bock-symbol ovanför knapp 4. Meddelandet visas i displayen så länge, tills störningen har åtgärdats och kvitterats med knapp 4.

Spärrande felmeddelanden är meddelande, som uppträder till följd av graverande fel. I meddelandefönstret kan man inte se någon bock-symbol, dvs. meddelandet kan inte bekräftas bara med ett knapptryck. Feltillståndet kan avslutas endast genom en „Varmstart“ (Tryck på knapparna 1+2+3) eller genom frånkoppling av skrivaren.

Allmänt softwarefel

Uppträdande av fel i firmware kan aldrig uteslutas helt. Sådana fel betecknas i felförteckningen som „Allmänna softwarefel“. De kan endast åtgärdas av tillverkaren.

► Koppla från skrivaren och efter 30 sekunder åter till. Om felet fortsätter att uppträda, kontakta vår tekniska service.

Easy plug fel

Fel i Easy Plug-coden kan spåras upp med följande inställning:

Printer Language > EasyPlug Setting > EasyPlug errors = ”Strict handling”

Easy Plug-kommandot, som har förorsakat felet, visas efter ca 2 sekunder i den nedre displayraden. Indikeringstexten är maximalt 30 tecken lång och förskjuts automatiskt (scrollas).

Om ett enda tecken förorsakar felet, markeras detta tecken i indikeringstexten med „>> <<“, för att lättare kunna identifiera det.

Obestämda fel

Många fel kan ha flera orsaker. För att kunna fastställa orsaken till ett sådant fel, är det viktigt, att det kan reproduceras.

► Skicka följande informationer så fullständigt som möjligt till tillverkaren – helst som filer:

- Layout, resp. skrivuppdrag, hos vilken felet uppträder
- Parameterkonfiguration för skrivaren, när felet uppträder
- Logfil för skrivuppdraget tills felet uppträder

► Använd parametern Tools > Diagnostic > Store Parameters, för att spara den aktuella parameterkonfigurationen.

► Använd parametern Tools > Diagnostic > EasyPlug Monitor, för att mata ut mottagna Easy Plug-data vid ett seriellt gränssnitt. Alternativt kan en log-fil sparas för varje skrivuppdrag på ett externt minnesmedium (Tools > Diagnostic > EasyPl. file log).

Vår tekniska support kommer att bemöda sig, att finna en lösning, genom att den sätta sig in i den situation, som leder till felet.

Ej införda meddelanden

EXPERTS De här ej införda meddelandena gäller störningar, som inte kan åtgärdas av manöverpersonalen.

► Ring servicetekniker.

ANROPA FELÅTGÄRDANDE MED SMARTPHONE

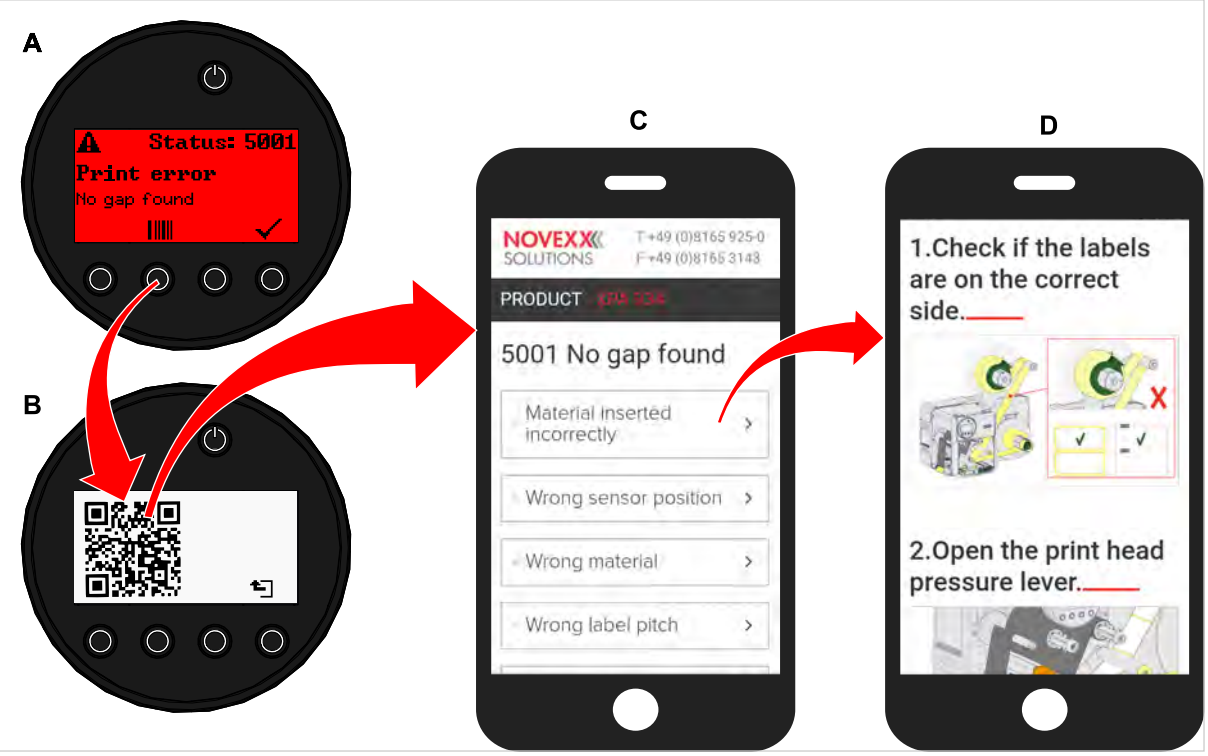

Figur 64: När felmeddelandet uppvisar en barcode-symbol (A), kan anropas via en QR-code (B) till en anvisning för felåtgärdande (C) på smartphone.

Denna funktion är momentant endast tillgänglig för de viktigaste för maskinoperatören relevanta felmeddelandena. Ytterligare beskrivningar kommer att följa med kommande firmware-versioner.

Genomförandet

1. Tryck ner knappen under barcode-symbolen (A).
   En QR-code visas (B).
2. Skanna QR-code med smartphone.
   En websida med en eller flera anvisningar för felåtgärdande visas på smartphone (C).

> Om flera fellösningar visas, är de ordnade efter relevans, lösningen för det mest sannolika felet står längst upp.
>
> Till att börja med visas endast engelska texter. Kommande firmware-versioner kommer även att stödja ytterligare språk.

3. Nudda vid en av fellösningarna.
   En anvisning för åtgärdande av felet visas.

REFERENS STATUSMEDDELANDEN

5001 No gap found

Ingen stansning hittad.

> Illustrerad beskrivning (engelska) för felsökning: klicka här eller skanna QR-koden:

Felet kan ha följande orsaker:

Orsak	Åtgärd
Etikettfotocellen är i felaktig position. 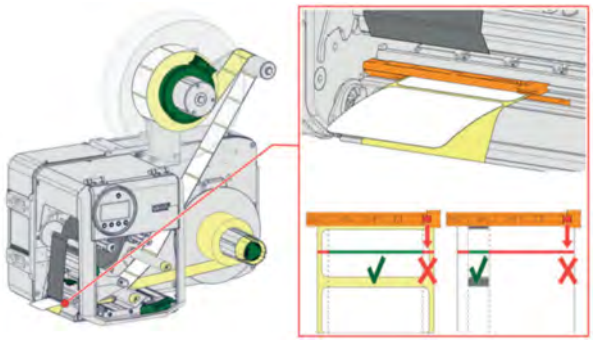	► Ställ in positionen för etikett-fotocellen riktigt (se bruksanvisning, kap. „Drift“ > „Ställa in och övervaka“ > „Ställa in etikettfotocell“).

Orsak	Åtgärd
Olämpligt material ilagt. Ingen stans finns eller kan identifieras. 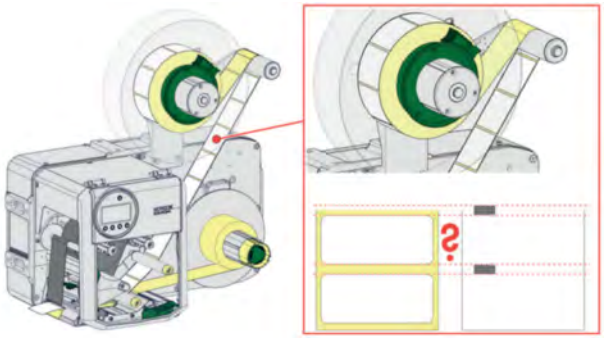	► Använd stansat etikettmaterial.
Material felaktigt ilagt. Stansning på fel sida. 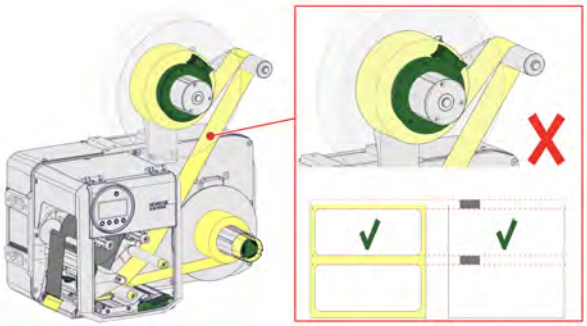	► Lägg i materialet med riktig sida.
Felaktig etikettlängd inställd. 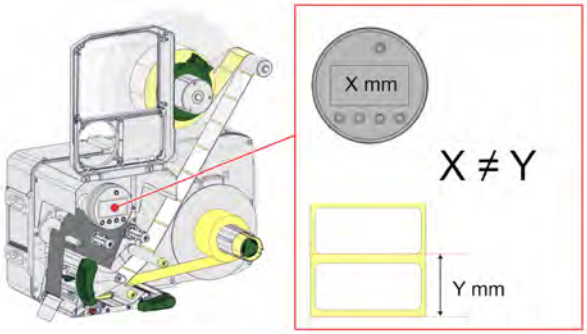	EXPERTS ► Kontrollera stansnings-definition i skrivuppdraget (Easy Plug: #IM). ► Kontrollera inställning av etikettlängden i parametermenyn (Print > Material > Label > Material type)
Etikettfotocellen är nedsmutsad.	► Rengör etikettfotocellen.
Folie felaktigt ilagd. Folie förlöper under etikett-fotocellen.	► Lägg i folien riktigt.
Etikett-fotocellen är inte tillräckligt känslig.	EXPERTS ► Kontrollera känslighets-inställningen för etikett-fotocellen.
Etikett-fotocellen är defekt.	EXPERTS ► Etikett-fotocellen måste ersättas.

Efter bekräftelse med knapp 4 förskjuts materialet automatiskt och nästa stansning söks.

5002 Material end

Det finns inget etikettmaterial i den bakre materialstyrningen, som innehåller materialslut-sensorn.

Illustrerad beskrivning (engelska) för felsökning: klicka här eller skanna QR-koden:

Möjliga orsaker	Lösningar
Etikettmaterialet är slut, dvs. att bakre änden på materialbanan har uppnått den gula materialstyrningen i skrivarmodulen 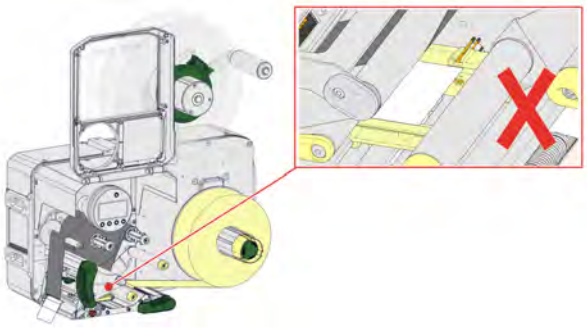	► Lägg i ny rulle etikettmaterial
Etikettmaterialet löper utanför den bakre materialstyrningen, som innehåller materialslut-sensorn 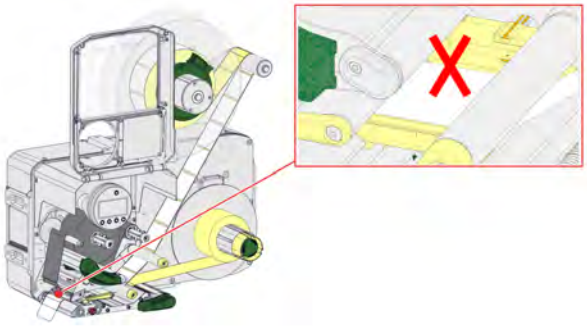	► Lägg i etikettmaterialet riktigt i materialstyrningen. Kontroller bredd-inställningen för materialstyrningen.

5008 Ribbon end

Folie-avrullningsdorn roterar inte längre. Detta kan ha olika orsaker:

Illustrerad beskrivning (engelska) för felsökning: klicka här eller skanna QR-koden:

Möjliga orsaker	Lösningar
Folierullen är förbrukad.	► Sätt i en ny folierulle.
Folien sattes inte in på rätt sätt.	► Ta bort folien helt och hållet och sätt in den enligt matningsschema.

Möjliga orsaker	Lösningar
Folierullen ligger löst på avrullningsdornet.	► Kontrollera att folierullens kärna har rätt inner-diameter. Om inte, använd en annan folierulle med lämplig diameter. EXPERTS ► Justera fjäderplattorna på avrullnings-dornet så att rullkärnan sitter stadigt på plats.
Folien fastnar på skrivarhuvudet.	**1.** Ta bort folien. **2.** Rengör skrivarhuvudet. **3.** Sätt tillbaka folien.
Folie är trasig.	► Sätt tillbaka folien.

5063 Press roll

Bärpapper-tryckrullen är inte fullständigt stängd. Öppnandet av tryckrullen leder till radering av alla eventuellt väntande felmeddelanden (t.ex. folieslut) och till omedelbar indikering av „Tryckrulle“ felet. När tryckrullen låses kvitteras felmeddelandet automatiskt.

Illustrerad beskrivning (engelska) för felsökning: klicka här eller skanna QR-koden:

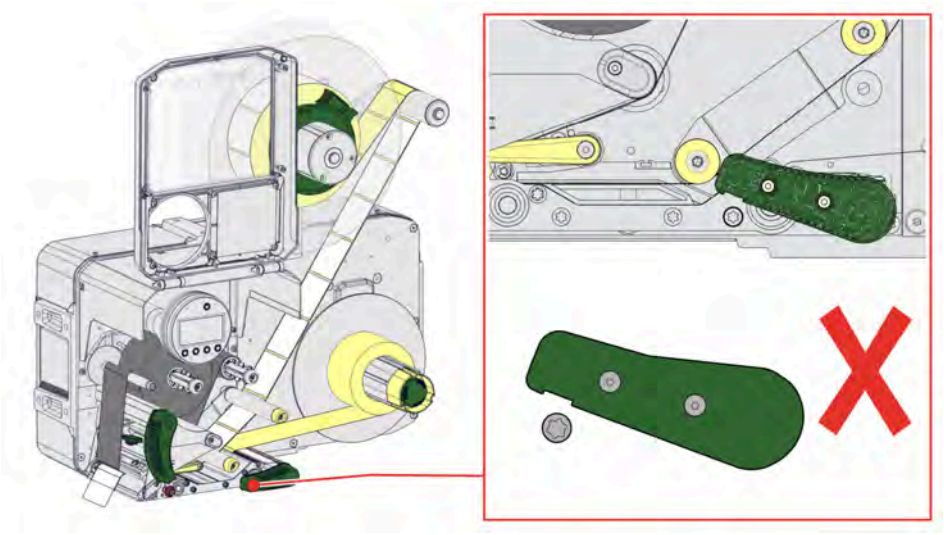

► Stäng tryckrulle-spaken.

Ett visst motstånd måste övervinnas, tills spaken går in i rätt läge.

5071 Material end unw

Uppträder i drift med aktiverad intern RD-kontroll. Meddelandet kommer, när diametern på materialrul-len har uppnått det inställda tröskelvärdet (Options > Material OD Sensor > Materialend err).

► Byt materialrulle.

5072 Material end unw

Uppträder i drift med aktiverad intern RD-kontroll. Meddelandet kommer när under 600 mm material-matning ingen vridning av avrullaren har registrerats.

► Kontrollera materialförloppet. Om nödvändigt, byt materialrulle.

5074 Print module open

Skrivhuvud-tryckspaken är inte (fullständigt) stängd.

Illustrerad beskrivning (engelska) för felsökning: klicka här eller skanna QR-koden:

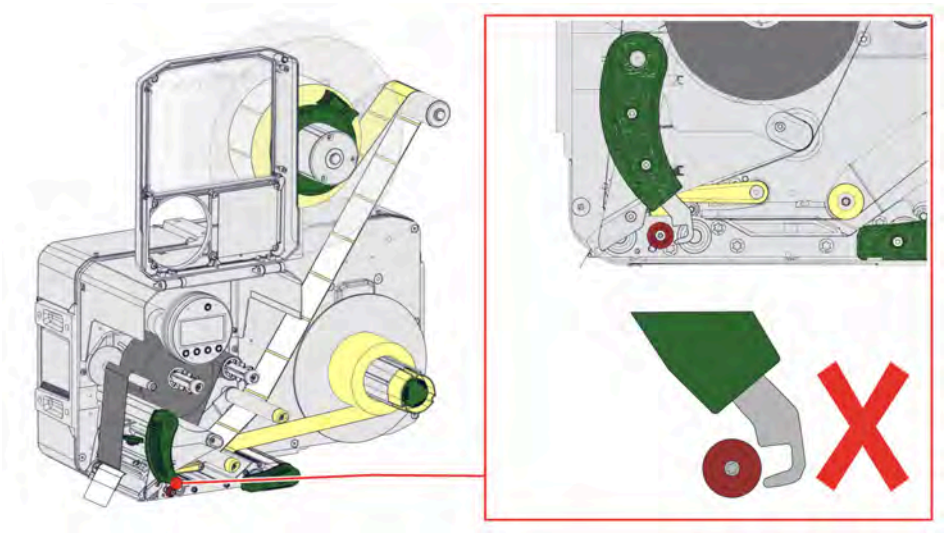

► Stäng skrivhuvud-tryckspaken.

Ett visst motstånd måste övervinnas, tills spaken går in i rätt läge.

5110 Ribbon low

Diametern för folierullen har underskridit den inställda varnings-diametern (se System > Print Control > Ribbon end warn.).

Meddelandet utlöses genom uppträdandet av en folie-varning, när samtidigt följande inställning är aktiv: System > Print Control > Ribbon warn stop = ”On”.

► Kvittera genom att trycka på knappen ✓, tryck på Feed-knappen, för att fortsätta med skrivandet.

5140 Rewinder control

(Bärpappar-)upprullaren vrider sig mot förväntan.

Möjliga orsaker	Åtgärd
• Inget bärmaterial fastsatt på upprullaren • Bärmaterial-änden inte riktigt fastsatt	► Lägga i material korrekt

Möjliga orsaker	Åtgärd
Bärmaterial hänger ner framför upprullaren så långt, att det inte kan spännas av upprullaren inom 10 sekunder	► Lägga i material korrekt ► Vrid upprullaren för hand tills bärmaterialet är spänt
Bärmaterial-reva under utskrivningen	► Sätta fast bärmaterialet på nytt på upprullaren

5145 Rewinder full

Det lindade bärpapperet har nått den maximalt tillåtna diametern.

► Töm upprullaren.

5302 Ribbon movement

Rörelsefel i samband med folieupp- eller folieavrullningen, dvs. minst en av foliedornarna vrider sig inte riktigt eller över huvud taget inte.

Möjliga orsaker	Åtgärd
Folien inte riktigt ilagd	► Kontrollera folieförloppet. Om nödvändigt, lägg i folien riktigt.
Parameter för foliens färgsida inte riktigt inställd	► Ställa in parameter Print > Material > Ribbon > Color Side riktigt

5311 Remove ribbon!

Felet uppstår när termodirekt utskrift är inställd som utskriftsmetod, men film har satts in.

► Ta bort det termotransferfolie från maskinen.

6033 Print Head not supp.

(skrivhuvud stöds inte)

Det valda resp. identifierade skrivhuvudet stöds inte för denna maskin.

► Montera passande skrivhuvud.

6034 P. Head missing or defect

Skrivhuvudet saknas eller är defekt.

► Montera skrivhuvud resp. byta ut.

6036 Print Head not authenticated

Ett främmande, ej berättigat skrivhuvud identifierades (skrivhuvud kommer inte från NOVEXX Solutions).

► Byt ut skrivhuvudet mot ett skrivhuvud från NOVEXX Solutions.

6037 Print Head not programmed

Skrivhuvudet har ett ej programmerat crypto chipp.

► Låt programmera crypto chippet eller byt ut skrivhuvudet mot ett skrivhuvud med programmerat crypto chipp.

9028 System Exception

Allmänt softwarefel

► Följ anvisningarna i avsnitt Allmänt softwarefel på sidan 109.

Rengöring

ANVISNINGAR TILL RENGÖRINGEN

VARNING!

Vid underhålls- och rengöringsarbeten kan farliga situationer uppstå. Genom mekanisk eller elektrisk inverkan kan det hända olyckor, när de tillhörande säkerhetsanvisningarna inte respekteras!

► Stäng före rengöring resp. underhåll av maskinen och dra ur nätkabeln!

► Låt under inga omständigheter vätska rinna in i maskinen!

► Spruta inte med sprayburkar eller sprays på maskinen! Använd en med rengöringsmedel fuktad trasa!

► Reparationer på maskinen får endast utföras av utbildade servicetekniker!

Rengöringsmedel

AKTA!

Skada på skrivaren av starka rengöringsmedel.

► Använd aldrig rengöringsmedel som kan skada eller förstöra lack, märkningar, display, typskyltar, elektriska komponenter etc.!

► Använd aldrig rengöringsmedel med slipeffekt eller som löser upp syntetmaterial!

► Använd aldrig sura eller alkaliska lösningar!

Nedsmutsad del	Rengöringsmedel	Artikelnummer
Skrivhuvud	Rengöringsstift	95327
	Alkohol eller isopropyl-alkohol + trasa	--
Gummivals (skrivvals, dragvals, …)	Valsrengöringsmedel	98925
Brytrullar	Tvättbensin, sprit, isopropylalkohol	--
	Etikettlösningsspray	A103198
Kåpa	Neutralt rengöringsmedel av standardtyp	--

Tabell 21. Rekommenderade rengöringsmedel

Rengöringsintervall

► Rengör maskinen regelbundet.

Hur ofta beror på följande faktorer:

- Driftsvillkor
- Daglig driftstid
- Använd etikettmaterial-/foliekombination

Allmän rengöring

Speciellt i området kring skrivmekaniken samlar sig dammpartiklar.

► Avlägsna dammpartiklar med en mjuk pensel eller en dammsugare.

► Rengör kåpan med en trasa och neutralt rengöringsmedel av standardtyp.

RENGÖRING SKRIVHUVUD

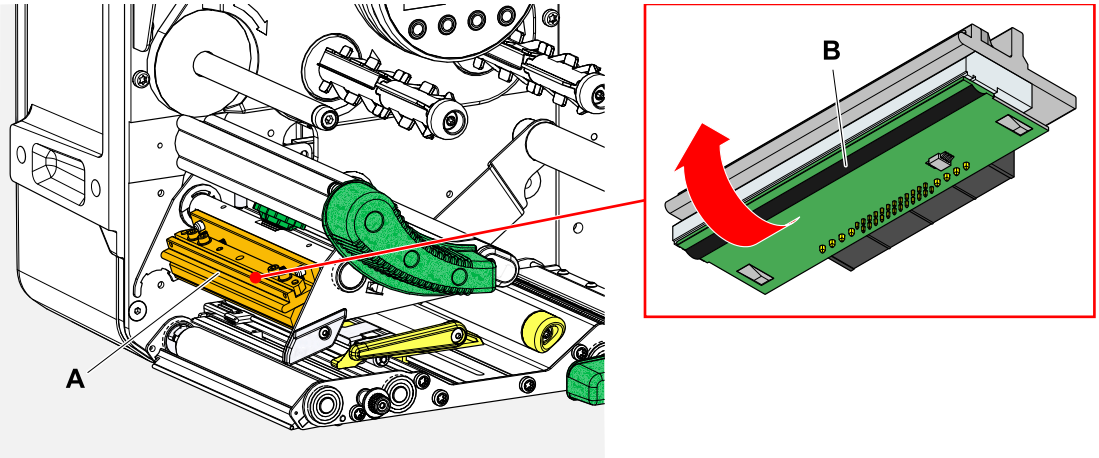

Figur 65: **A**: Skrivhuvud, **B**: Termolist på skrivhuvudet

VARNING!

Risk för brännskador. Skrivhuvudet blir hett under drift.

► Låt skrivhuvudet svalna före beröring.

► Var försiktig vid beröring.

AKTA!

Möjlig skada på skrivhuvudet genom elektrostatisk urladdning eller kontakt med skarpa kanter.

► Skydda skrivhuvudet vid alla underhålls- och rengöringsarbeten för elektrostatisk urladdning! Använd ESD-skyddsutrustning!

► Berör inte termolisten med blotta händerna!

► Rör aldrig vid termolisten med vassa föremål!

Om ingen professionell ESD-skyddsutrustning (ESD-armband, ESD-skor, ...) står till förfogande:

► Ladda ur den egna kroppen före beröring av skrivhuvudet, t.ex. genom beröring av ett jordat föremål (t.ex. värmeelement) i din omgivning!

Genomförandet

1. Stäng av maskinen.

2. Öppna frontlocket (A, bild nedan).

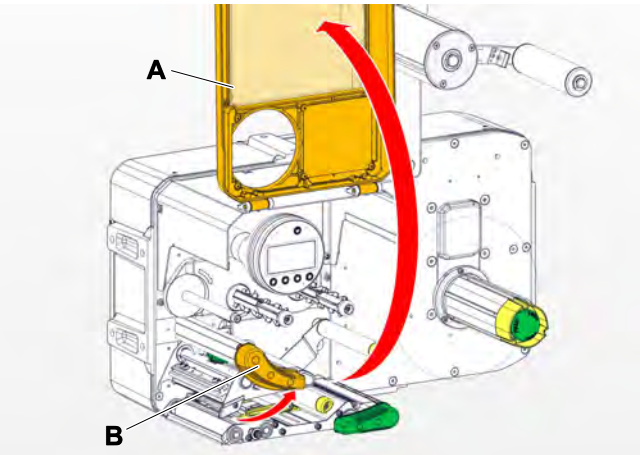

3. Öppna skrivhuvud-tryckspaken (B, bild ovan).
4. (Valfri) Släpp efter på foliebanan och skjut den åt sidan vid skrivhuvudet.
5. Fukta en trasa (B) med alkohol (eller isopropyl-alkohol) och torka av termolisten (A) därmed.

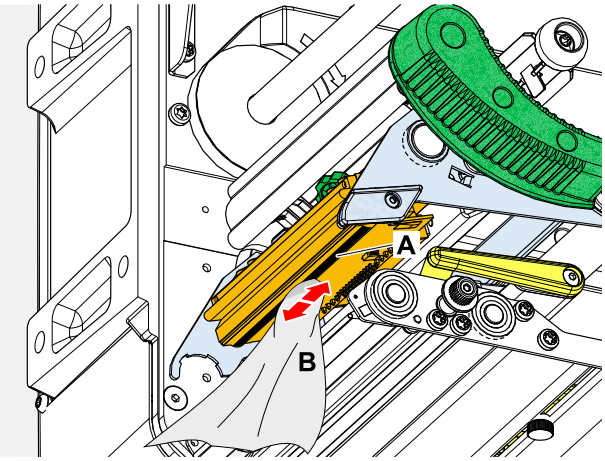

6. (Alternativt) Torka av termolisten med rengöringsstift.

RENGÖRING GUMMIVALSAR

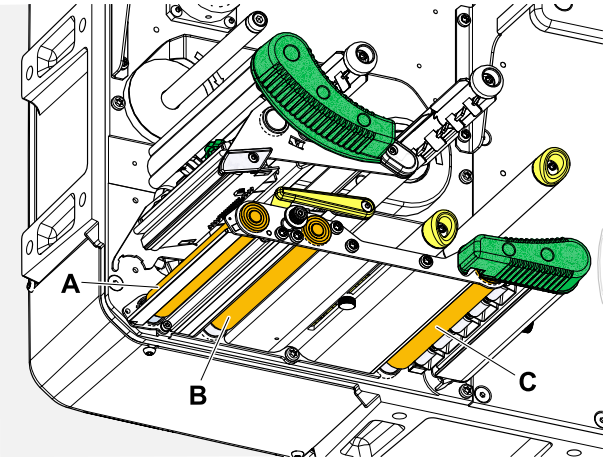

Figur 66: Position för gummivalsarna: **A** Skrivvals, **B** Matningsvals, **C** Dragvals

Genomförandet

1. Stäng av maskinen.
2. Öppna frontlocket (A, bild nedan).

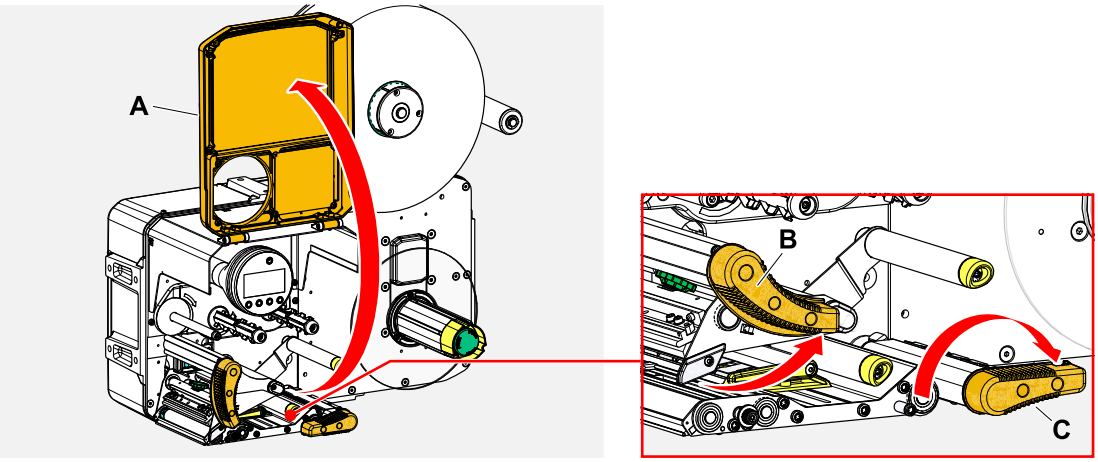

3. Öppna huvud-tryckspaken (B, bild uppe) och dragvals-spaken (C, bild uppe).

4.

AKTA!
Fara för skada på valsen.

► Använd aldrig kniv eller föremål med vassa kanter för rengöring av valsarna!

Fukta en dammfri trasa (A) med valsrengöringsmedel och torka av valsen (B) därmed på maskinens undersida. Vrid valsen för hand stegvis, tills den är komplett rengjord.

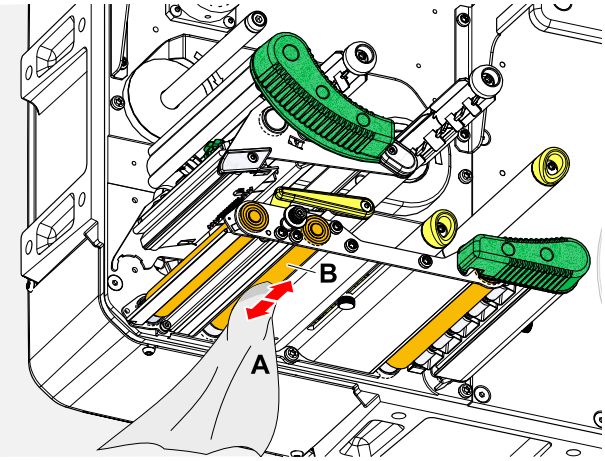

RENGÖRING BRYTAXLAR OCH -RULLAR

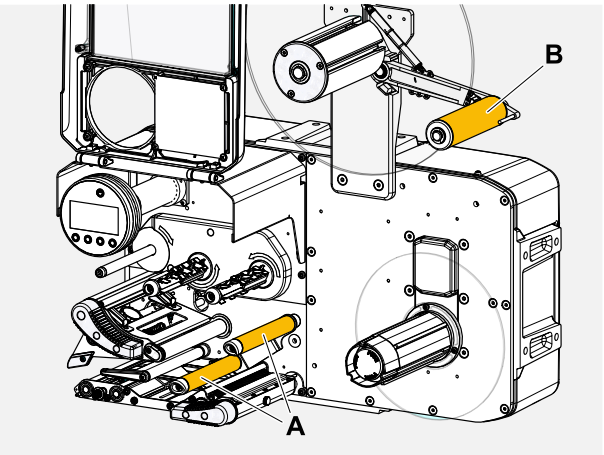

Figur 67: Brytaxlar och -rullar på XPA 93x.

Vid brytställena för etikettmaterialet samlas med tiden klisterrester, som måste avlägsnas. Detta gäller speciellt, om brytstället har kontakt med materialbanans etikettsida.

Genomförandet

Fukta en trasa med alkohol och torka av brytaxlarna resp. -rullarna därmed.

Vid kraftigare nedsmutsning fukta trasan med etikettlösningsmedel. Följ säkerhetsanvisningarna från tillverkaren på etiketten!

RENGÖRING AV TRYCKRULLARNA VID DRAGVALSEN

Tryckrullarna vid dragvalsen kan lätt rengöras i utfällt tillstånd. Alternativt kan tryckrulle-spaken monteras ur för rengöringen.

Genomförandet

1. Stoppa maskinen.
2. Öppna dragvals-tryckspaken.

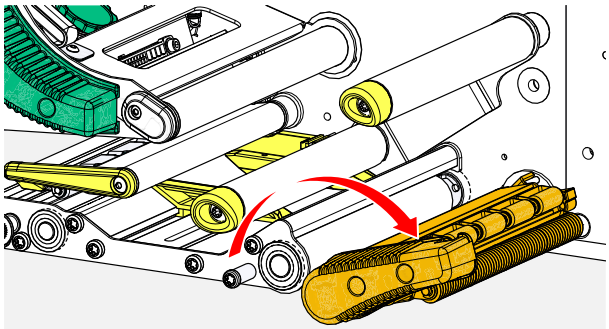

3. Fukta en luddfri trasa med alkohol och torka av tryckrullarna (A, B) därmed (C).

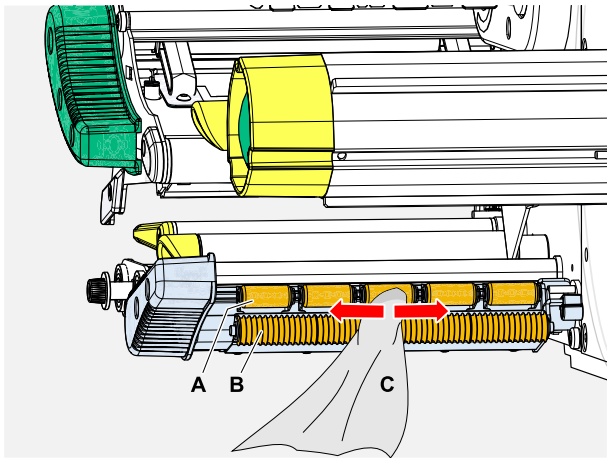

Närliggande uppgifter

Montera ur tryckspaken på dragvalsen på sidan 133

RENGÖRING FOLIEVÄG

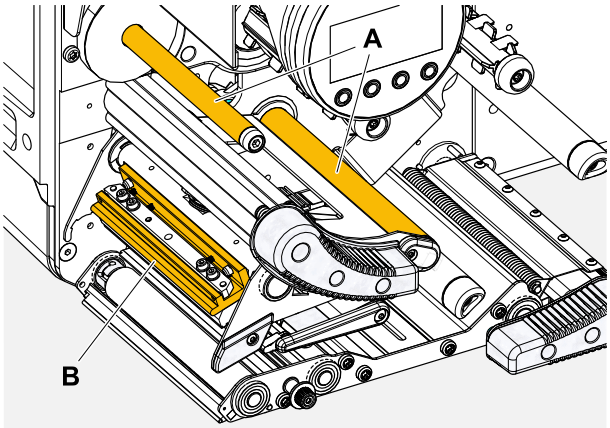

Figur 68: Folie-brytställen på XPA 93x (**A**: brytaxlar, **B**: klack på skrivhuvudet).

Vid brytställena för termotransferfolien samlas med tiden rester av vax/harts, som måste avlägsnas.

Genomförandet

Fukta en trasa med alkohol och torka av brytställena därmed.

RENGÖRING ETIKETTSENSOR

Genomförandet

Rengöring vid lätt nedsmutsning:

1. Öppna frontlocket.
2. Öppna skrivhuvud-tryckspaken.
3. Avlägsna etikettmaterial från skrivarmodulen.
4. (Valfri) Släpp efter på foliebanan och skjut den åt sidan vid skrivhuvudet.

5. Blås ur en spalt i sensorgaffeln (A) med tryckluft.

‖ Sensorn befinner sig i slutet av sensorgaffeln. ‖

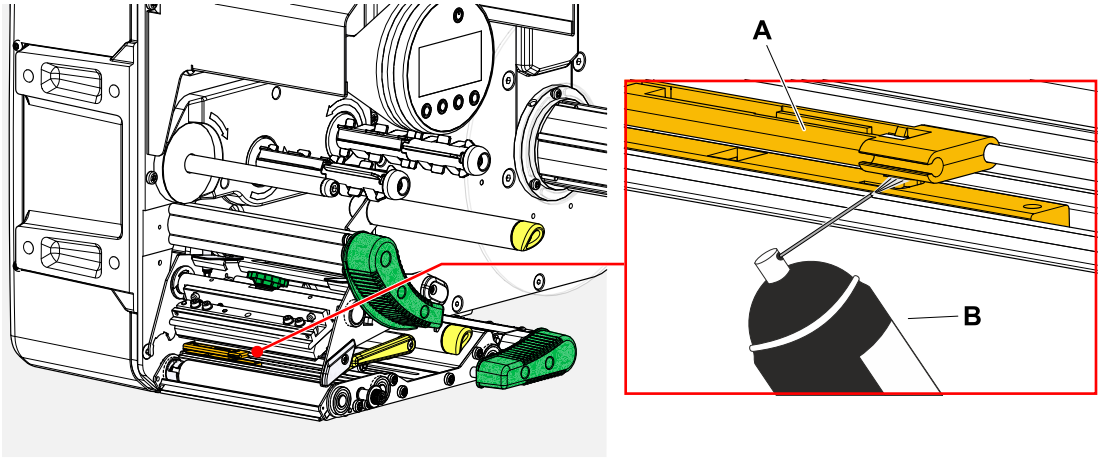

Rengöring vid kraftig nedsmutsning:

6. Skruva ur skruven (A).

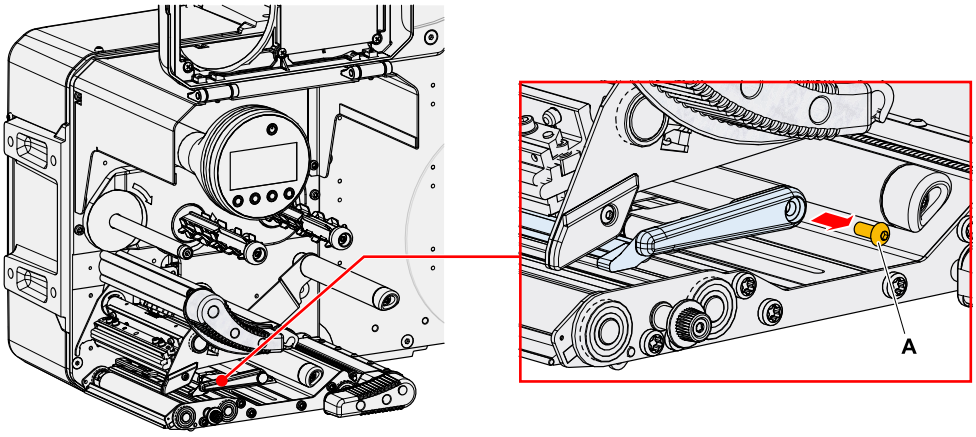

7. Dra ur styrprofilen (A).

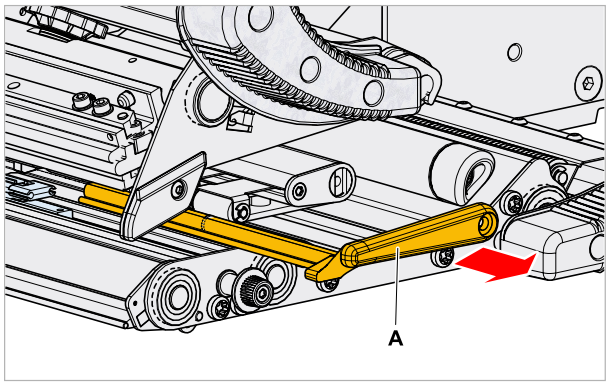

8. Flytta fotocellgaffeln helt utåt genom att vrida på inställningsknappen (A).

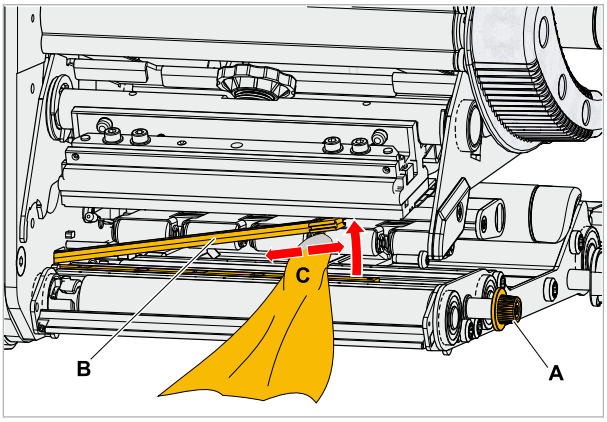

9. Lyft försiktigt övre delen av fotocellgaffeln (B, bild ovan).
10. Fukta trasa eller bomullspinne med alkohol (C, bild ovan) och torka därmed över fotocellen i slutet av fotocellgaffeln.
11. Skjut vid ihopsättningen åter styrprofilen genom styrningen på fotocellgaffeln (A) och sätt den med den bakre änden åter på tappen (B) i grundplattan.

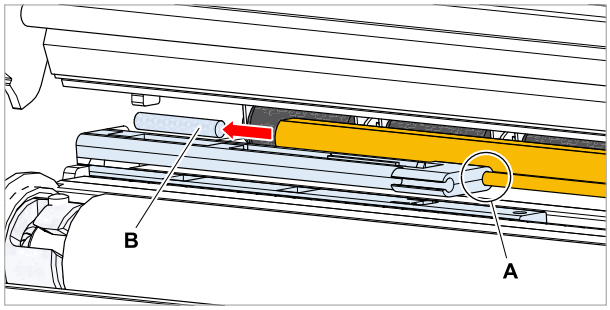

12. Skruva åter fast plastdelen:

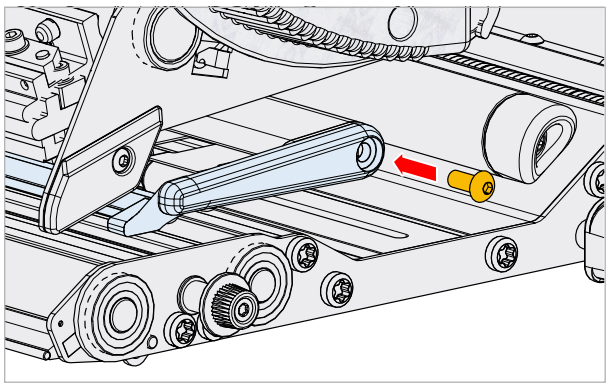

RENGÖRING MATERIALÄNDE-SENSOR

Materialände-sensorn (A) befinner sig i den inre materialstyrningen (B). Rengöringen av sensorn från material och dammrester är nödvändigt med regelbundna intervall. Rengöringsintervallen beror på det använda materialet.

Genomförandet

1. Öppna frontlocket.
2. Öppna skrivhuvud-tryckspaken.
3. Avlägsna etikettmaterial från skrivarmodulen.
4. Rengör materialände-sensorn (A) med tryckluft.

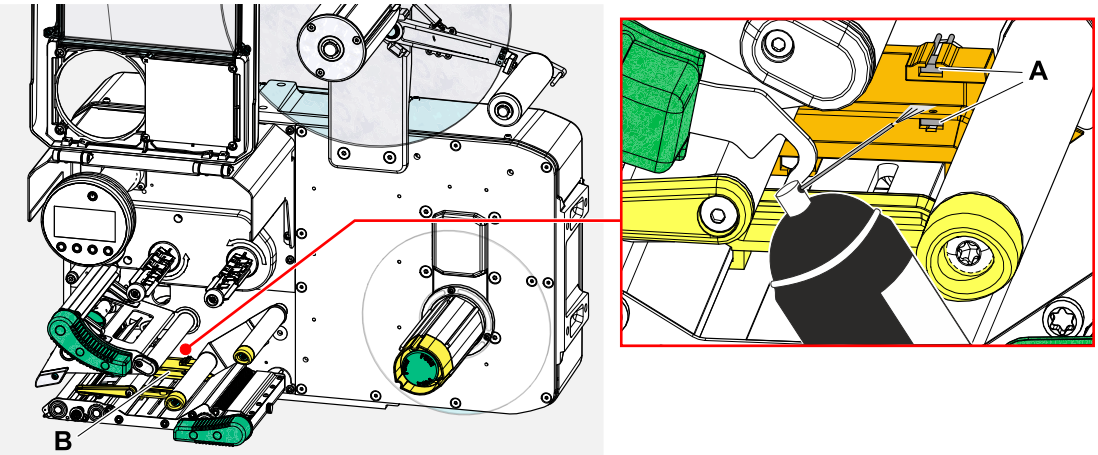

5. (Om erforderligt) Låt vid kraftig nedsmutsning montera ur materialstyrningen av en servicetekniker och rengör sensorn dessutom med alkohol och dammfri trasa.

Underhåll

BYTA UR GUMMIVALSAR

Gummivalsarna är fastsatta med en bajonett-koppling och kan bytas ut utan verktyg. Denna beskrivning gäller för följande valsar (se bild):

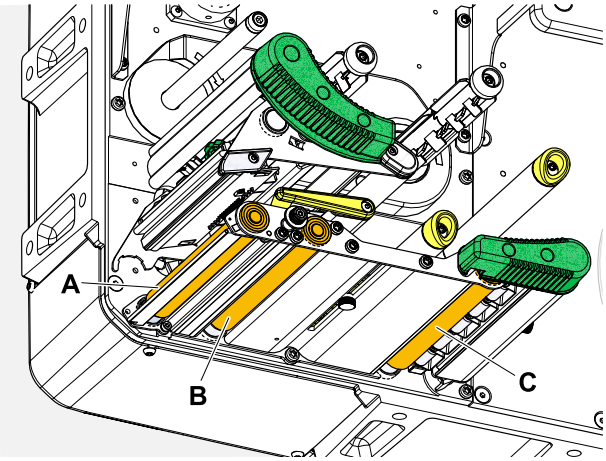

Figur 69: **A** Skrivvals, **B** Matningsvals, **C** Dragvals

Genomförandet

Montera ur vals:

1. Stäng av maskinen.
2. Öppna frontlocket (A).

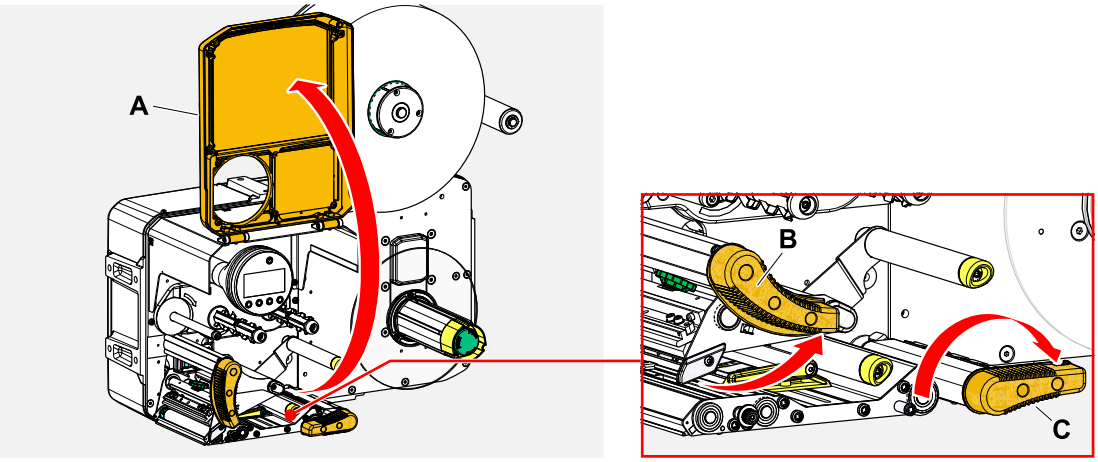

3. Öppna skrivhuvud-tryckspaken (B, bild uppe) och dragvals-tryckspaken (C, bild uppe).
4. (Valfri) Avlägsna etikettmaterial från skrivarmodulen.

5. Tryck in vals (A) kraftigt till anslag, vrid sedan åt vänster och dra ut.

> När maskinen är frånkopplad, - vilket den ska vara - vrider sig kopplingarna med. Skrivvalsen kan lätt bli blockerad, genom att man håller fast matningsvalsen och omvänt. Vrid dragvalsen så snabbt som möjligt åt vänster, för att utnyttja massans tröghet.

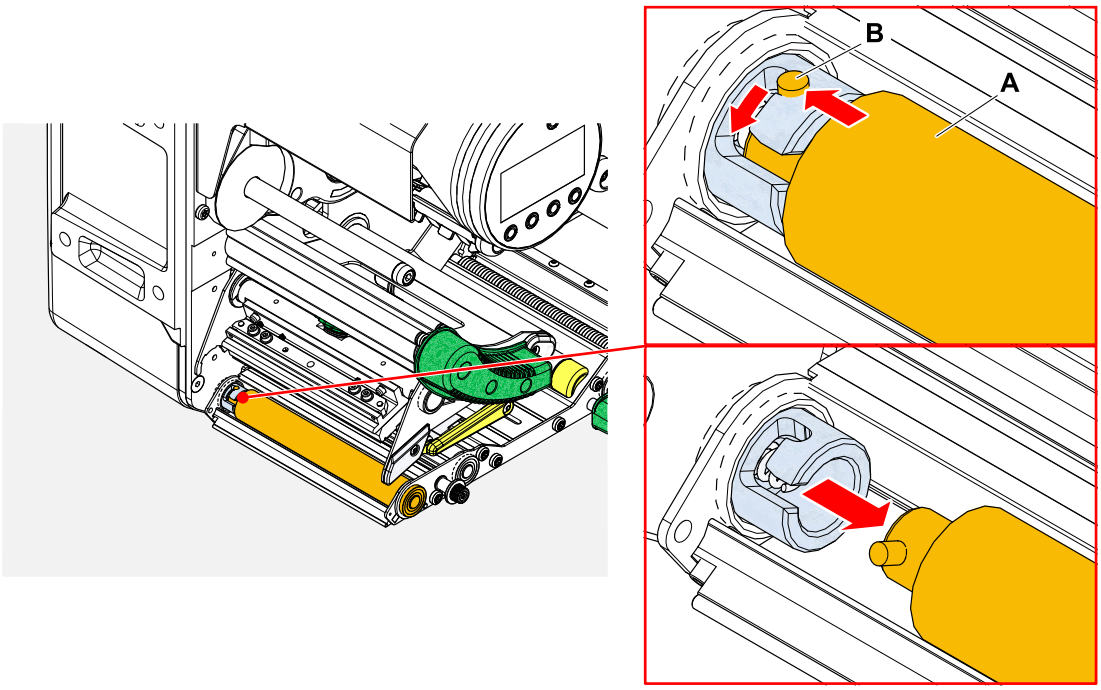

Inmontering:

6. Skjut vals (A) genom den yttre lagerplattan.

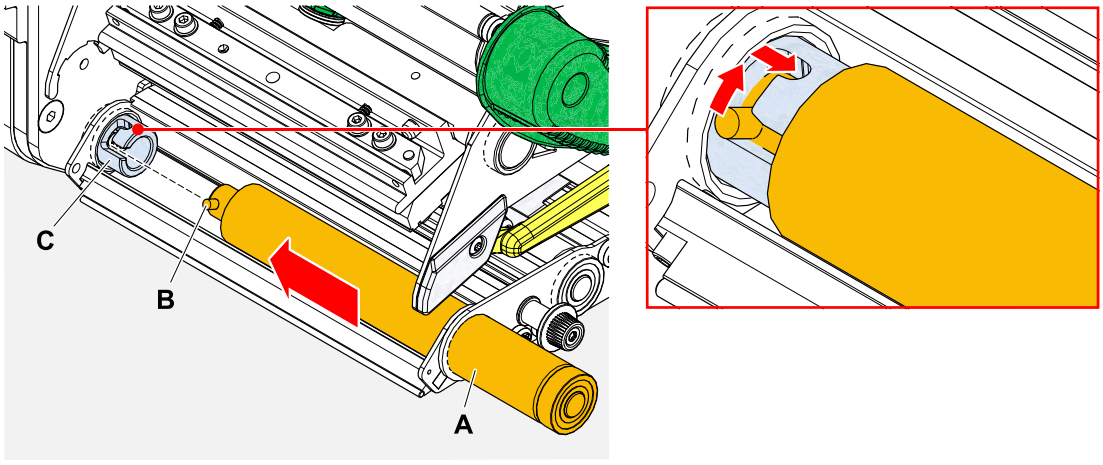

7. Vrid valsen så att stålstiftet (B, bild uppe) till slut griper in i öppningen på bajonett-kopplingen.
8. Tryck in valsen kraftigt till anslag och vrid sedan till anslag åt höger.

BYTA UT SKRIVHUVUD

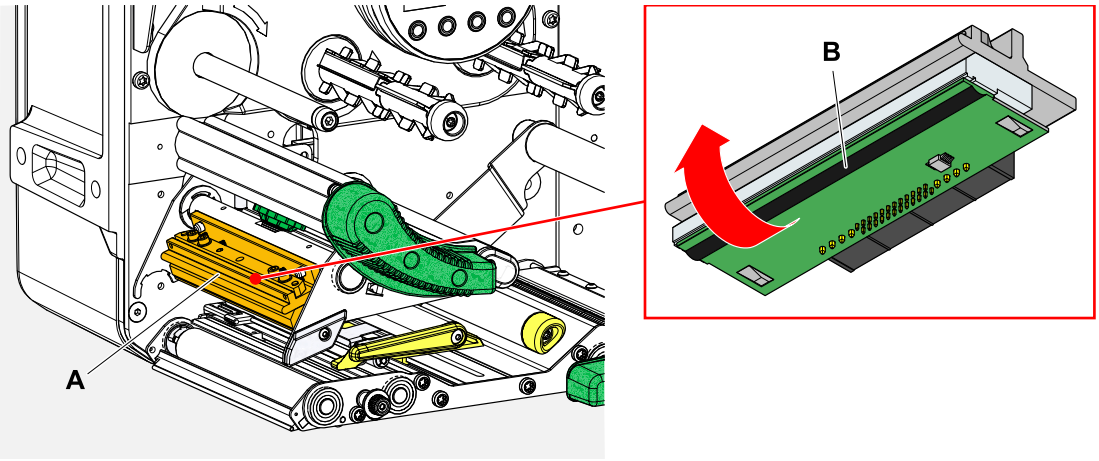

Figur 70: **A**: Skrivhuvud, **B**: Termolist på skrivhuvudet

VARNING!
Risk för brännskador. Skrivhuvudet blir hett under drift.
► Låt skrivhuvudet svalna före beröring.
► Var försiktig vid beröring.

AKTA!
Möjlig skada på skrivhuvudet genom elektrostatisk urladdning eller kontakt med skarpa kanter.
► Koppla från maskinen på huvudströmbrytaren före urmonteringen av skrivhuvudet!
► Skydda skrivhuvudet vid alla underhålls- och rengöringsarbeten för elektrostatisk urladdning! Använd ESD-skyddsutrustning!
► Berör inte termolisten med blotta händerna!
► Rör aldrig vid termolisten med vassa föremål!

Om ingen professionell ESD-skyddsutrustning (ESD-armband, ESD-skor, ...) står till förfogande:

► Ladda ur den egna kroppen före beröring av skrivhuvudet, t.ex. genom beröring av ett jordat föremål (t.ex. värmeelement) i din omgivning!

OBS! - Skrivhuvudet till XPA 935 finns som LH- och RH-version!

Genomförandet

Montera ur skrivhuvud:

1. Koppla från maskinen vid huvudströmbrytaren.

2. Öppna frontlocket (A, bild nedan).

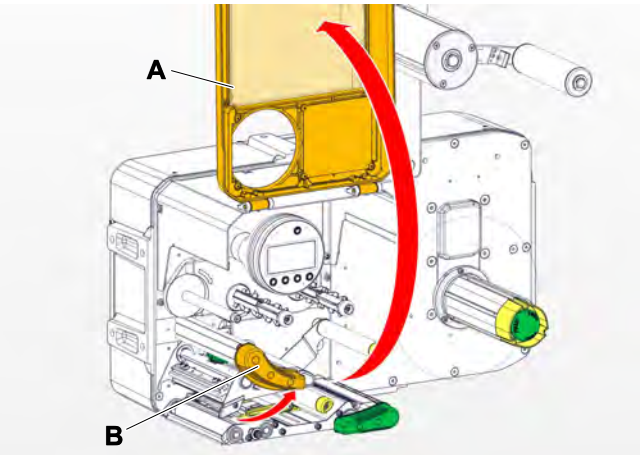

3. Öppna skrivhuvud-tryckspaken (B, bild ovan).
4. (Valfri) Släpp efter på foliebanan och skjut den åt sidan vid skrivhuvudet.
5. Lossa den räfflade skruven (A) och dra av skrivhuvudet (B) framåt.

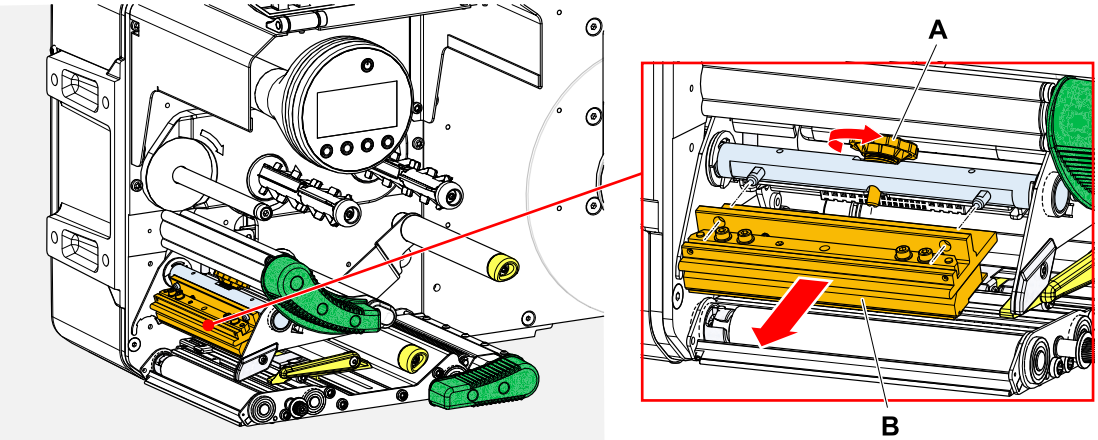

Montera i skrivhuvud:

6. Positionera skrivhuvudet med hålen (A) på tapparna (B). Tryck skrivhuvudet försiktigt med stickkontakterna på baksidan i stickförbindelserna (C).

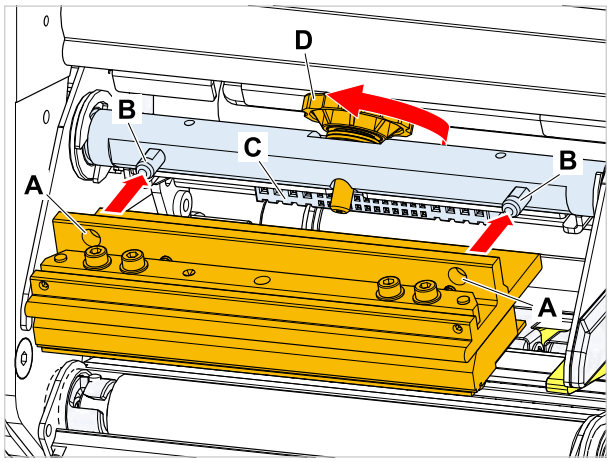

7. Dra åt den räfflade skruven (D, bild ovan).

Och sedan då?

En inställning av skrivhuvudmotståndet eller skrivhuvudbredden är inte nödvändigt på XPA 93x, eftersom skrivhuvudet är utrustat med ett minnes chip, på vilket alla för driften relevanta data finns sparade.

Med hjälp av dessa sparade skrivhuvuddata kan maskinstyrningen känna igen, om det är den riktiga skrivhuvudtypen. Är detta inte fallet, visas felmeddelandet:

```
6033
Print Head not supp.
```

Om inget skrivhuvud eller ett defekt skrivhuvud är inmonterat, visas felmeddelandet:

```
6034
P. Head missing or defect
```

MONTERA UR TRYCKSPAKEN PÅ DRAGVALSEN

Tryckspaken kan monteras ur utan verktyg.

Genomförandet

1. Öppna dragvals-tryckspaken (A).

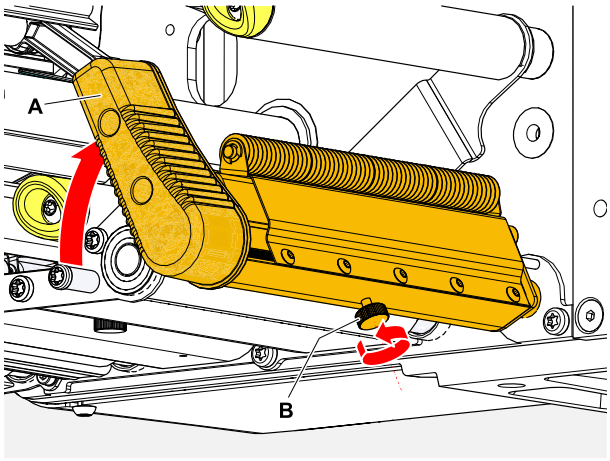

2. Lossa den räfflade skruven (B, bild ovan) så mycket, tills den kompletta tryckspaken låter sig dras av från axeln.
3. Dra av tryckspaken.

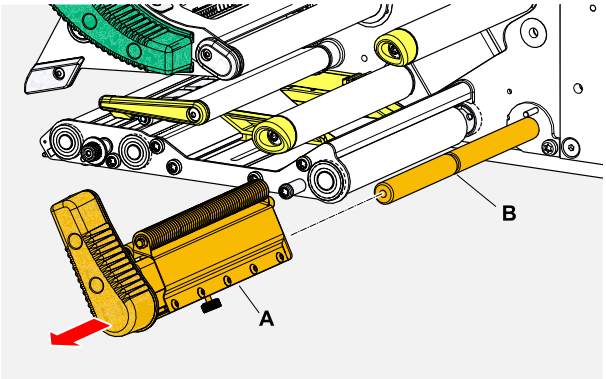

4. Ihopsättning:
   a) Skjut spaken på axeln, men ännu inte till helt bak.
   b) Vrid spaken så att anslaget (A) på spaken befinner sig till vänster om tappen (B).
   c) Dra åt den räfflade skruven endast helt lätt. Flytta nu spaken lätt på axeln och känn därvid, när den räfflade skruven griper i spåret (B, bild uppe) på axeln. Dra åt den räfflade skruven.

‖ Den räfflade skruven måste gripa i spåret på axeln (B, bild uppe). ‖

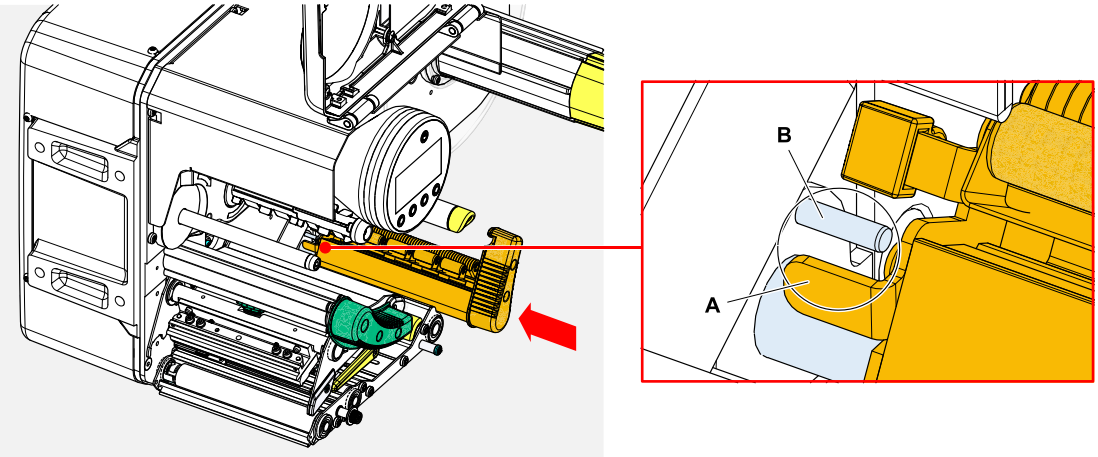

Appendix

EU-FÖRSÄKRINGAR

EU-försäkran om överensstämmelse

(Översättning av originalversion)

Härmed förklarar

Novexx Solutions GmbH
Ohmstraße 3
D-85386 Eching
Tyskland

att den nedan betecknade maskinen är så konstruerad och byggd, att den uppfyller de grundläggande säkerhets- och hälsoskyddskrav i nedan nämnt direktiv:

Modeller	XPA 934 / XPA 935 / XPA 936
Allmän beteckning	Etikettskrivarautomat
Tillämpligt EU-direktiv	2014/30/EU (EMV) 2011/65/EU (RoHS)
Tillämpade harmoniserade standarder, speciellt	EN 61000-6-4 : 2007 + A1 : 2011 EN 61000-6-2 : 2005 + AC : 2005 EN 61000-3-2 : 2014 EN 61000-3-3 : 2013

Eching, den 17.10.2019

Alfredo Sansone
Head of Supply Chain and
Operations and Compliance

EU-försäkran för inbyggnad

(Översättning av originalversion)

Härmed förklarar

Novexx Solutions GmbH
Ohmstraße 3
D-85386 Eching
Tyskland

att den nedan betecknade delvis fullbordade maskinen är så konstruerad och byggd, att den uppfyller följande säkerhets- och hälsoskyddskrav i direktivet 2006/42/EG bilaga I (se tabell „Bilaga till försäkran för inbyggnad“).

De relevanta tekniska dokumentation enligt bilaga VII del B i direktivet 2006/42/EG upprättades. Vi är fast beslutna att ge dokument till en motiverad begäran till de nationella myndigheterna. Den ska sändas i elektronisk form.

Den betecknade delvis fullbordade maskinen överensstämmer med bestämmelserna i direktivet 2014/30/EU (EMC) och i direktivet 2011/65/EU (RoHS).

Den betecknade delvis fullbordade maskinen får tas i drift, först när det fastställts att den maskin, i vilken den delvis fullbordade maskinen monterades, uppfyller bestämmelserna i direktivet 2006/42/EG.

Modeller	XPA 934 / XPA 935 / XPA 936
Allmän beteckning	Etikettskrivarautomat
Tillämpligt EU-direktiv	2006/42/EG (maskindirektiv)
Tillämpade harmoniserade standarder, speciellt	EN ISO 12100 : 2010 EN 62368-1 : 2014/A11 : 2017 EN 415-2 : 1999
Person som är befullmäktigad att sammanställa den tekniska dokumentationen	Novexx Solutions GmbH (Adress se ovan)

Eching, den 17.10.2019

Alfredo Sansone
Head of Supply Chain and
Operations and Compliance

Bilaga till försäkran för inbyggnad

Lista över de i den angivna produktens försäkran för inbyggnad använda grundläggande säkerhets- och hälsoskyddskraven för konstruktion och byggnad av maskiner och överensstämmelse med dessa.

Nummer bilaga I	Beteckning	Ej an-vändbar	Överens-stämmer	Anmärkning
1.1	**Allmänt**			
1.1.2.	Principer för integration av säkerheten		X	
1.1.3.	Material och produkter		X	
1.1.4.	Belysning	X		
1.1.5.	Konstruktion av en maskin i syfte att underlätta hanteringen		X	
1.1.6.	Ergonomi	X		
1.1.7.	Arbetsstationer	X		
1.1.8.	Säten	X		
1.2.	**Styrsystem**			
1.2.1.	Ett styrsystems säkerhet och tillförlitlighet		X	
1.2.2.	Manöverdon		X	
1.2.3.	Start		X	
1.2.4.	Stopp			
1.2.4.1.	Normalt stopp		X	
1.2.4.2.	Stopp under driften	X		
1.2.4.3.	Nödstopp		X	
1.2.4.4.	Montering av maskiner	X		
1.2.5.	Val av styr- och funktionssätt	X		
1.2.6.	Fel i kraftförsörjningen		X	
1.3.	**Skydd mot mekaniska riskkällor**			
1.3.1.	Risk för förlust av stabilitet		X	
1.3.2.	Risk för brott under drift		X	
1.3.3.	Risker orsakade av fallande eller utkastade föremål		X	
1.3.4.	Risker i samband med ytor, kanter eller vinklar		X	
1.3.5.	Risker med kombinerade maskiner	X		
1.3.6.	Risker i samband med variationer i funktionssätt	X		
1.3.7.	Risker i samband med rörliga delar		X	
1.3.8.	Val av skyddsåtgärd mot risker som orsakas av rörliga delar			

Nummer bilaga I	Beteckning	Ej an-vändbar	Överens-stämmer	Anmärkning
1.3.8.1.	Rörliga transmissionsdelar		X	
1.3.8.2.	Rörliga delar som ingår i själva användningen			Skyddsanordning nöd-vändig [42]
1.3.9.	Risk för okontrollerade rörelser	X		
1.4.	**Krav på egenskaper hos skydd och skyddsanordningar**			
1.4.1.	Allmänna krav			a
1.4.2.	Speciella krav för skydd			
1.4.2.1.	Fasta skydd	X		
1.4.2.2.	Förreglande öppningsbara skydd			a
1.4.2.3.	Inställbara skydd som begränsar åtkomlighet	X		
1.4.3.	Speciella krav för skyddsanordningar	X		
1.5.	**Risker på grund av andra riskkällor**			
1.5.1.	Elektrisk matning		X	
1.5.2.	Statisk elektricitet		X	
1.5.3.	Kraftförsörjning med annat än elektricitet		X	
1.5.4.	Monteringsfel		X	
1.5.5.	Extrema temperaturer		X	
1.5.6.	Brand		X	
1.5.7.	Explosioner	X		
1.5.8.	Buller		X	
1.5.9.	Vibrationer	X		
1.5.10.	Strålning		X	
1.5.11.	Yttre strålning		X	
1.5.12.	Laserstrålning	X		
1.5.13.	Utsläpp av riskfyllda material och ämnen	X		
1.5.14.	Risk för att bli instängd i en maskin	X		
1.5.15.	Risk för att halka, snubbla eller falla	X		
1.5.16.	Blixtnedslag	X		
1.6.	**Underhåll**			
1.6.1.	Underhåll av maskiner		X	
1.6.2.	Tillträde till arbetsstationer och serviceställen som används för underhåll		X	
1.6.3.	Frånkoppling av kraftkällor		X	

42 Inbyggnad av systemintegratorn

Nummer bilaga I	Beteckning	Ej an-vändbar	Överens-stämmer	Anmärkning
1.6.4.	Operatörsingripanden		X	
1.6.5.	Rengöring av inre delar	X		
1.7.	**Information**			
1.7.1.	Information och varningar på maskinen		X	
1.7.1.1.	Information och informationsanordningar	X		
1.7.1.2.	Varningsanordningar	X		
1.7.2.	Varning för kvarstående risker		X	
1.7.3.	Märkning av maskiner		X	
1.7.4.	Bruksanvisning		X	
1.7.4.1.	Allmänna principer för utformningen av bruksanvisningen		X	
1.7.4.2.	Bruksanvisningens innehåll		X	
1.7.4.3.	Säljstödsmaterial		X	

LICENSER SOM ANVÄNDS

Öppen källkodsprogram

Detta etikettskrivarautomat använder programvara med öppen källkod. En katalog över de programvarubibliotek som används och licenserna som används lagras i maskinen och kan laddas ner med en webbläsare:

► Ange följande adress i webbläsaren:

`http://<hostname>/licenses.zip`

<hostname> = Maskinvärdnamn eller IP-adress

Webbservern måste vara aktiverad (Interface > Network > Services > WEB server = ”On”).

`Licensen.zip`-filen innehåller ett antal underkataloger, var och en uppkallad efter ett programbibliotek som används. Varje underkatalog innehåller öppen källkodslicens som är relevant för respektive programvara.

Index över parameternamn och statusmeddelanden

Siffror

5001 No gap found 111
5002 Material end 113
5008 Ribbon end 113
5063 Press roll 114
5071 Material end unw 114
5072 Material end unw 115
5074 Print module open 115
5110 Ribbon low 115
5140 Rewinder control 115
5145 Rewinder full 116
5302 Ribbon movement 116
5311 Remove ribbon! 116
6033 Print Head not supp. 116
6034 P. Head missing or defect 116
6036 Druckkopf nicht berechtigt 116
6037 Print Head not programmed 116
9028 System Exception 117

C

Color Side (färgsida) 55

D

Delete Job (radera job) 53
Delete Spooler (radera spooler) 53
Detect label length 54

F

Feed mode 57
Foil Width (foliebredd) 55

H

Head down lead 56
Head lift autom. (huvudlyft-automik) 56
Head pressure (huvudtryck) 52

I

Inner foil diamet. 56

L

Label sens. type 55

M

Material length (materiallängd) 54
Material type (materialtyp) 54
Material width (materialbredd) 54

O

Outer foil diamet. 55

P

Print contrast (skrivkontrast) 52
Print method 54
Print speed 53

R

Ribb. eco. limit 57
Ribbon autoecon. 56
Ribbon length (folielängd) 55

X

X - Printadjust 52

Y

Y - Printadjust 53

NOVEXX SOLUTIONS

Telefon: +49-8165-925-0 | www.novexx.com

Novexx Solutions GmbH
Ohmstraße 3
85386 Eching
Tyskland