NOVEXX SOLUTIONS

MANUAL DE UTILIZAÇÃO

XPA 934/935/936

Dispensador de impressão de etiquetas

Edição 11 - 12/2021

Conteúdo

Observar, por favor - 5

Avisos gerais - 5
- Validade e responsabilidade deste manual - 5
- Apresentação e informação - 6

Para a sua segurança - 7
- Informação e qualificação - 7
- Segurança operacional da máquina - 9
- Avisos de alerta na máquina - 11

Descrição do produto - 13

Dados técnicos - 13
- Dimensões | Dados de conexão | Condições ambientais - 13
- Material das etiquetas - 17
- Folha de termotransferência - 19
- Dados de potência - 20
- Interfaces e equipamento electrónico - 23
- Certificados e identificações - 23

Modelos - 24
- RH/LH - 24
- Com/Sem poupança automática de folha - 24

Modo de funcionamento - 26

Peças de comando - 27

Campo de comando - 29
- Indicação depois da ligação - 29
- Elementos de comando - 30
- Princípio do comando - 31
- Ícones - 33
- Combinações de teclas - 34

Painel da web - 35
- Painel da web - O que é isso? - 35
- Iniciar o painel da web - 36
- Indicação depois do arranque - 36
- Notificações - 38
- Visualização da produção - 40
- Visualização do ajuste da máquina - 41
- Visualização de administração - 43

Menu de parâmetro - 45
- Panorâmica menu de parâmetros - 45
- Parâmetro-Referência - 52
- Definição de favoritos - 58

Conexões - 59

Antes da operação - 61

Ligações eléctricas - 61
- Conectar na rede eléctrica - 61

Conectar num host de dados - 62
Conectar os sensores - 63
Ligar e desligar - 64
Configurações básicas - 65
Configuração básica com o assistente de configurações - 65
Ajustar o diâmetro do eixo (desenrolador Pro 300) - 66

Operação - 68

Esquema de introdução LH - 68
Esquema de introdução RH - 72
Inserir e remover a folha - 76
Colocar folha - 76
Remover folhas usadas - 79
Utilizar alternativamente vários tipos de folhas - 80
Inserir e remover material de etiqueta - 83
Colocar o material de etiquetas - 83
Remover o papel portador usado - 89
Ajustar e monitorizar a máquina - 91
Ajustar o detector fotoeléctrico de etiquetas - 91
Ajustes no menu de parâmetros - 92
Funções de monitorização - 95
Imprimir - 98
Gerar job de impressão - 98
Transferir job de impressão do host com software de layout - 98
Transferir job de impressão do host com ficheiro de comando - 99
Iniciar job de impressão com uma unidade de armazenamento externa - 100
Iniciar e monitorizar a impressão - 102
Operação autónoma - 103
Precondições e funcionamento - 103
Seleccionar ficheiro em unidade de armazenamento externa - 104
Funções com teclado externo - 105
Executar diversos tipos de ficheiros - 107

Avarias de funcionamento - 109

Generalidades sobre mensagens de estado - 109
Chamar a eliminação de falhas com o Smartphone - 113
Referência mensagens de estado - 114

Limpeza - 121

Avisos para limpeza - 121
Limpar o cabeçote de impressão - 122
Limpar os cilindros de borracha - 124
Limpar eixos e rolos de desvio - 125
Limpar os rolos de compressão no cilindro de tracção - 126
Limpar o trajeto da folha - 127
Limpar o sensor de etiquetas - 127
Limpar o sensor de final de material - 130

Manutenção - 131

Trocar os cilindros de borracha - 131
Trocar o cabeçote de impressão - 133
Desmontar a alavanca de compressão no cilindro de tracção - 136

Anexo - 138
Declarações da EU - 138
Licenças usadas - 142

Índice de nomes de parâmetros e mensagens de status - 143

Observar, por favor

AVISOS GERAIS

Validade e responsabilidade deste manual

Conteúdos

A totalidade do manual de instruções para os sistemas de impressão e etiquetagem XPA 934, XPA 935 e XPA 936 (a seguir denominado “XPA 93x”, “Máquina” ou “Impressora”) é constituído das seguintes partes:

Manual	Grupo-alvo	Meio	Disponibilidade
Manual de instruções	Pessoal de operação	Impresso	Fornecimento com a máquina
Instrução de montagem	Pessoal de serviço	CD de documentos do utilizador	
Manual de assistência técnica		Ficheiro PDF	Portal de Parceiro da NOVEXX Solutions www.novexx.com
Catálogo de peças de reposição			

O manual de instruções presente relaciona-se exclusivamente com os tipos de máquina acima citados. Ele serve para a operação e ajuste especializado da máquina.

As pré-condições para a operação e o ajuste são a instalação e a configuração correctas da máquina.

- Informações sobre a qualificação necessária para isso: Ver o capítulo Informação e qualificação na página 7.
- Informações sobre a instalação e a configuração: Ver o Manual de Assistência Técnica.

Para questões técnicas, que não estão descritas no manual de instruções:

► Observar o manual de serviços da máquina e

► solicitar um técnico da assistência técnica do nosso parceiro de vendas.

Especialmente para os ajustes de configuração, bem como casos de falhas, está à sua disposição a assistência à clientela do nosso parceiro de vendas.

RH/LH

A XPA 934 pode ser comprada em modelo para dextros(RH) e canhotos(LH). A manipulação da máquina é descrita nesse manual com base na construção canhota (LH). A versão dextra (RH) apenas será levada em consideração, quando as descrições e representações divergirem em detalhes importantes.

Ver, também, o capítulo RH/LH na página 24.

Estado técnico

Estado técnico: 6/2021

Versão de software: 1.02

Responsabilidade

A NOVEXX Solutions reserva-se a:

- efetuar alterações construtivas, de componentes e software, bem como utilizar ao invés dos componentes fornecidos outros componentes equivalentes, que sirvam ao progresso técnico.
- Modificar informações deste manual.

Uma obrigação de repassar estas alterações para máquinas anteriormente fornecidas, é excluída.

Direito autoral

Todos os direitos sobre este manual e os seus anexos se encontram junto à NOVEXX Solutions. A reprodução, reimpressão ou todas as outras cópias, mesmo de partes do manual somente são permitidas com autorização por escrito.

Impresso na Alemanha

Fabricante

Novexx Solutions GmbH

Ohmstraße 3

D-85386 Eching

Tel.: +49-8165-925-0

Fax: +49-8165-925-231

www.novexx.com

Apresentação e informação

Explicação dos símbolos

Para facilitar a legibilidade e visão geral, são identificados diversos modos de informação:

► Instrução de manipulação, sequência não fornecida

1. Instruções de manipulação numeradas, texto instrutivo
2. Manter a sequência!

‖ Aviso especial para execução. Observar! ‖

- Contagem de características
- Outras caracteristicas

O símbolo de Expertos identifica actividades que são reservadas exclusivamente a pessoal qualificado e especialmente treinado.

Avisos sobre perigos e riscos

visos importantes, que tem que obedecer obrigatoriamente, são especialmente destacados:

ATENÇÃO!
Um aviso de alerta indica riscos que podem levar a sérios ferimentos ou até a morte!
O aviso inclui medidas de segurança para a protecção das pessoas afectadas.
► Seguir obrigatoriamente as instruções.

CUIDADO!
Um aviso de cuidado indica riscos que podem levar a danos materiais ou danos pes-soais (ferimentos leves). O aviso inclui instruções para a prevenção de danos.

► Seguir obrigatoriamente as instruções.

Ilustrações

Desde que necessário, os textos serão ilustrados com ilustrações. A referência a uma ilustração é estabelecida, se necessário, por uma referência entre parênteses (ver quadro).

Referência à figura	Aplicação
nenhuma	• Apenas uma figura • A referência à figura é óbvia • Sem número de posição na figura
(A)	• Apenas uma figura • A referência à figura é óbvia • Número de posição na figura
(figura em cima)	• Múltiplas figuras • Sem número de posição na figura
(A, figura em cima)	• Múltiplas figuras • Número(s) de posição na figura

Tabela 1: Diferentes referências a ilustrações.

Basicamente a máquina é mostrada como *versão à esquerda*.

Parâmetros

Os parâmetros, no menu de parâmetros, são representados na forma Nome do menu > Nome do parâmetro em texto cinza.

PARA A SUA SEGURANÇA

Informação e qualificação

Assegurar a qualificação necessária

► Apenas deixar que a máquina seja operada, ajustada e mantida por pessoal instruído e autorizado.

► Apenas deixar executar trabalhos de assistência técnica por pessoal especializado qualificado e ensinado correspondentemente (técnicos de assistência técnica) ou da assistência à clientela.

Qualificação para a operação

A instrução para o pessoal operador deve assegurar:

• que o pessoal operador possa utilizar a máquina de maneira autónoma e sem riscos.

- que o pessoal operador possa tratar da solução por si mesmo no caso de pequenas falhas de funcionamento (p.ex. congestionamento de papel).

► Instruir no mínimo 2 pessoas para a operação.

► Colocar à disposição em quantidade suficiente material de etiquetas para teste e instrução.

Qualificação para integradores de sistema e conservadores (resumido „pessoal de serviço“)

A instalação do etiquetador e trabalhos de assistência técnica no etiquetador necessitam conhecimento qualificado. Apenas pessoal de assistência técnica especializado formado pode avaliar os trabalhos a serem executados e reconhecer os possíveis perigos.

- Através conhecimentos em mecânica e electrónica obtidos numa formação especializada (na Alemanha, p.ex., formação como electromecânico).
- Participação num treinamento técnico para a máquina correspondente junto ao fabricante.
- O pessoal da assistência técnica deve ser familiarizado com o modo de funcionamento da máquina.
- O integrador do sistema deve estar familiarizado com o modo de funcionamento do equipamento, no qual a máquina está integrada.

Tarefas de trabalho	Integrador de sistema	Operador	Conservador
Instalar a máquina	X		
conectar	X		
ajustar	X		
ligar/desligar	X	X	X
Colocar/trocar o material/folha plástica	X	X	X
Ajustes relacionados à aplicação	X	X	X
Eliminar falhas de funcionamento menores [1]	X	X	X
Limpar a máquina		X	X
Eliminar falhas operacionais maiores [2]			X
Ajustes na parte electrónica/mecânica			X
Reparações			X
Manual:	Manual de assistência técnica	Manual de instruções	Manual de assistência técnica, catálogo de peças de reposição

1 p. ex., falhas na detecção das etiquetas

2 p.ex., etiquetagem incorrecta

Observar informações

ATENÇÃO!

Uma operação segura e eficiente da máquina apenas é assegurada quando todas as informações necessárias forem observadas!

► Ler cuidadosamente este manual de instruções antes da operação e observar todas as indicações.

► Observar os avisos adicionais de segurança e alerta na máquina.

► Deixar operar e ajustar a máquina exclusivamente por pessoal especialista.

As reivindicações de responsabilidade do produto e de prestação de garantia apenas podem ser tornadas válidas, quando a máquina tiver sido operada de acordo com as indicações do manual de instruções.

Segurança operacional da máquina

Uso conforme o especificado

O sistema de impressão e etiquetagem XPA 93x é determinado para a impressão, dispensa e aplicação de etiquetas autocolantes em processo térmico directo ou de transferência térmica.

Podem ser utilizadas diferentes combinações de folhas plásticas de termotransferência e materiais de etiquetas, que devem se encontrar sob a forma de rolos.

O material da etiqueta utilizado deve se encontrar cortado por punção ou em forma de rolo. Estar cortado por punção significa que as etiquetas autoadesivas estão coladas individualmente sobre um material portador separadas por corte puncionado. As etiquetas apenas devem aderir de maneira que se deixem soltar através do desvio do material sobre uma aresta afiada.

Normalmente, os sistemas de impressão e etiquetagem são instalados por um integrador de sistema num equipamento de hierarquia superior, p.ex., um equipamento de embalar. Em geral, são colocadas etiquetas sobre produtos, que são movimentados na frente de um etiquetador com um dispositivo automático de transporte.

Qualquer outra utilização ou uso para além deste é considerada não conforme com o especificado.

Para danos que tenham sido causados pelo uso da máquina não conforme com o especificado, a NOVEXX Solutions não assume nenhuma responsabilidade.

A máquina é equipado pelo integrador do sistema com dispositivos adequados para proteger o pessoal operador contra possíveis riscos, p. ex. perigo de esmagamento devido à intervenção entre o produto e o canto de dispensar.

O uso não conforme com o especificado da máquina pode levar a acidentes, danos materiais e quedas de produção! Por isso:

► Operar a máquina exclusivamente de acordo com as informações deste manual.

► Jamais colocar a máquina em funcionamento sem os dispositivos de protecção necessários.

► Apenas executar ajustes na máquina de acordo com este manual e com o cuidado necessário.

► Apenas utilizar peças acessórias originais.

► Não executar nenhuma alteração ou conversão na máquina.

► Os trabalhos de reparações na máquina apenas devem ser executados por pessoal especializado autorizado, que estejam familiarizados com os riscos pertinentes.

Protecção contra ferimentos através de corrente eléctrica

- A máquina trabalha com *tensão de rede*! O toque em peças condutoras de tensão pode ocasionar correntes pelo corpo e queimaduras que representam perigo de vida. Por isso:

  ► Apenas colocar a máquina em funcionamento com carcaça correctamente montada.

  ► A máquina apenas deve ser conectada por um especialista autorizado, que está familiarizado com os perigos associados.

  ► Apenas acoplar a máquina com outras máquinas, quando estas satisfazerem os requisitos de um circuito ES1 de acordo com a EN 62368-1.

  ► Manter acessível o disjuntor de ligar/desligar da máquina.

- A máquina se encontra no modelo padrão [3] não protegidas contra *água respingada*. Por isso:

  ► Manter a máquina seca.

  ► Antes de limpar e conservar, desligar a máquina e retirar a ficha da rede.

  ► Caso líquidos penetram na máquina, desligue a máquina imediatamente e desconecte ou retire a conexão de rede. Informar o técnico da assistência técnica.

- A máquina apenas será completamente *separada da rede eléctrica* pela retirada da ficha da conduta de conexão de rede. Por isso:

  ► Manter livre acesso à tomada de rede

  ► Em caso de perigo, desligar a máquina e retirar a conduta de conexão de rede (excepção: Máquinas com equipamento especial de protecção contra poeira/contra respingos estão protegidas contra água respingada).

- *Tensões de alimentação* muito altas ou muito baixas podem danificar a máquina. Por isso:

  ► Apenas operar a máquina com a tensão de rede fornecida na placa de identificação.

  ► Assegurar que a tensão de rede ajustada na máquina coincida com a tensão da rede eléctrica local.

Protecção contra ferimentos devido a acção mecânica

- Risco de ferimentos devido a peças móveis e em alta *rotação*! Por isso:

  ► Manter a distância de segurança em relação a máquina em movimento.

  ► Jamais pegar na máquina em movimento.

  ► Desligar a máquina antes de trabalhos de ajuste mecânico.

  ► Mesmo com a máquina parada, manter livre o sector de peças móveis, se existir a possibilidade de um arranque da máquina.

- Os braços do balancim são tensionados por mola e podem *rebater*, quando a tensão da faixa do material da etiqueta reduzir-se repentinamente. Por isso:

  ► Sempre deixar livre a área de movimentação dos braços do balancim.

- *Perigo de puxamento*! Por isso:

  ► Nas proximidades da máquina em movimento não utilizar nenhuma gravata, peças de vestimentas soltas, jóias, relógios de pulso ou objectos similares sobre o corpo.

  ► Não usar cabelos longos soltos, mas sim rede para a cabeça.

---

3 Máquinas com equipamento especial de protecção contra poeira/contra respingos estão protegidas contra água respingada

- *Risco de esmagamento* nos cantos de dispensa através do produto no dispositivo de transporte! Por isso:

  ► Quando de máquina em movimento ou pronta para funcionamento, jamais pegar entre o produto e o canto de dispensa.

  ► Durante a operação, jamais remover ou ligar por ponte o dispositivo de protecção contra actuação.

- *Perigo de tropeçar*! Por isso:

  ► Assentar o cabo de conexão e as mangueiras pneumáticas (caso presentes) de maneira que ninguém possa tropeçar neles.

- Risco de ferimentos devido a *queda do rolo de etiquetas*! Por isso:

  ► Calçar sapatos de segurança.

- Quando de operação de aplicador: *Risco de esmagamento* entre o canto de dispensa e a placa de compressão do aplicador através do movimento do aplicador! Por isso:

  ► Operar o aplicador apenas com dispositivo de protecção superior (dispositivo de protecção móvel, trancado, separado (EN 953)).

  ► Quando de máquina em movimento ou pronta para funcionamento, jamais pegar entre o aplicador e o canto de dispensa.

  ► Durante a operação, jamais remover ou ligar por ponte o dispositivo de protecção contra actuação.

- *Perigo de corte!* Tenha cuidado ao deslizar/remover os rolos de folha! Há grampos de arestas vivasExistem placas de fixação com arestas vivas nos fusos do folha.

Avisos de alerta na máquina

CUIDADO!
Os avisos de alerta na máquina são informações importantes para o pessoal operador.

► Não remover os avisos de alerta.

► Substituir os avisos de alerta faltantes ou ilegíveis.

Aviso de alerta	Significado	No. artigo
	O aviso de alerta “Perigo de puxamento” alerta para movimentos perigosos da máquina que podem levar a puxamento. Desligar a máquina anteriormente.	A5346
	O aviso de alerta “Superfícies aquecidas” alerta para o perigo de queimaduras quando do contacto com as superfícies. Deixar a máquina arrefecer antes de tocá-la.	A5640
	O aviso “Ler o manual” solicita a leitura do manual de instruções.	A5331

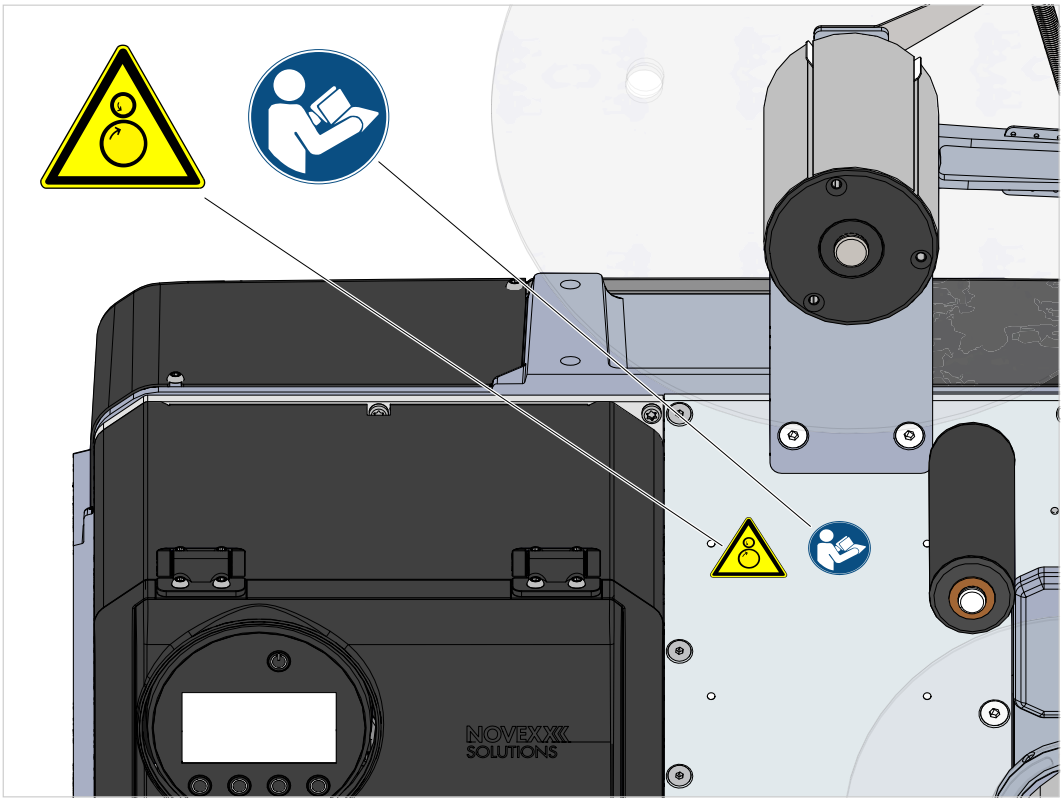

Figura 1: Avisos de alerta na XPA 93x.

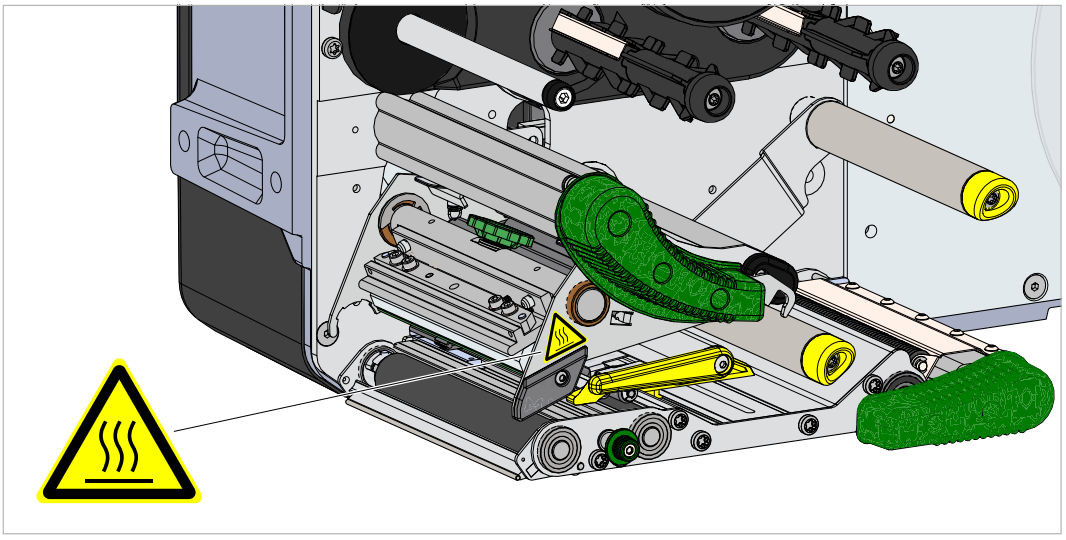

Figura 2: Aviso de alerta na XPA 93x.

Descrição do produto

DADOS TÉCNICOS

Dimensões | Dados de conexão | Condições ambientais

Dimensões

Máquina	Dimensões (Altura x Largura x Profundidade)		Peso	
	Desenrolador: Compact	Desenrolador: Pro 300 (montado em cima)	Máquina	Desenrolador Pro 300
XPA 934	620 [4] x 546 x 363 mm	638,5 x 546 x 363 [5] mm	19 kg	5 kg
XPA 935/936	--	638,5 x 546 x 428 [5] mm	28 kg	5 kg

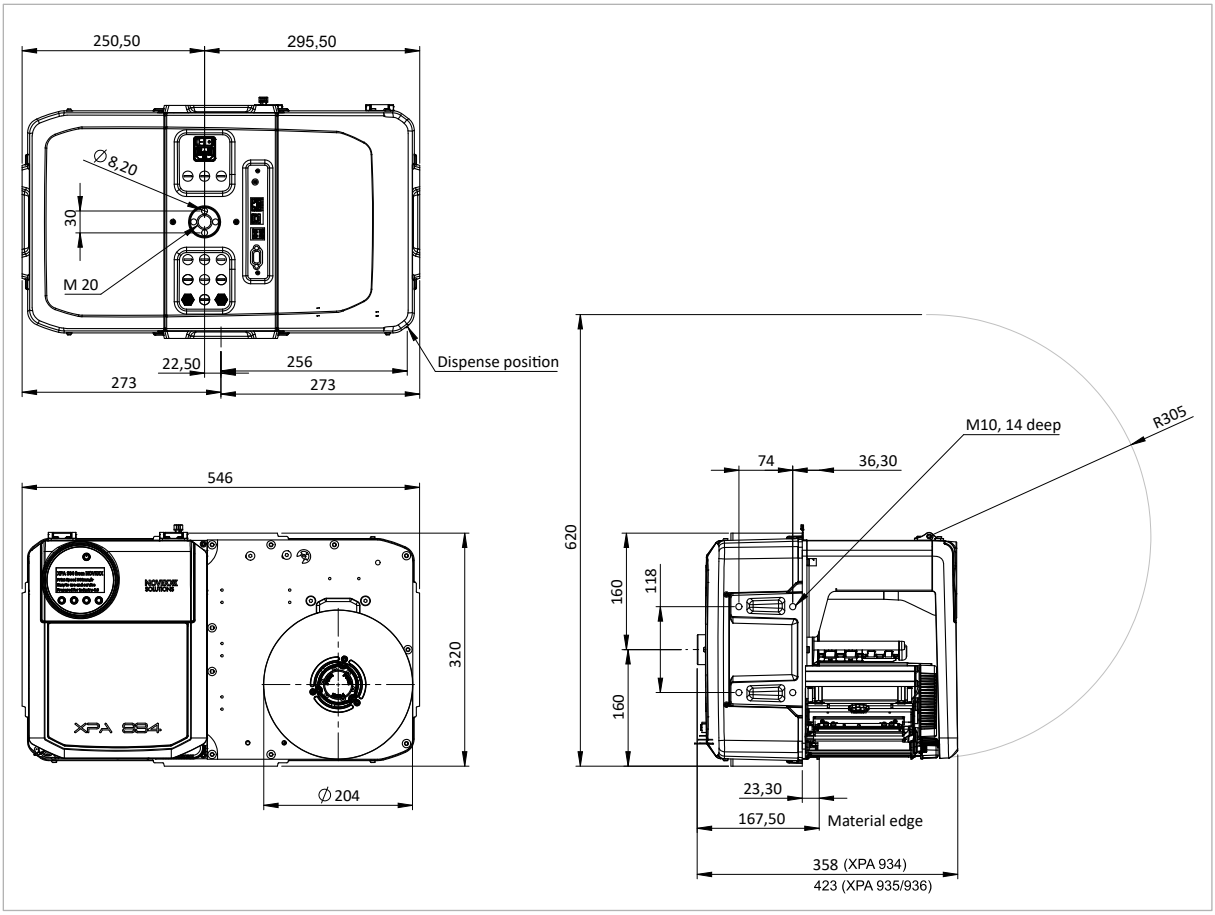

Figura 3: Dimensões do XPA 93x LH.

4 Altura da máquina com a tampa frontal aberta. Com a tampa frontal fechada, a altura total é 4 mm menor.

5 Com ficha de parafuso na parte de trás.

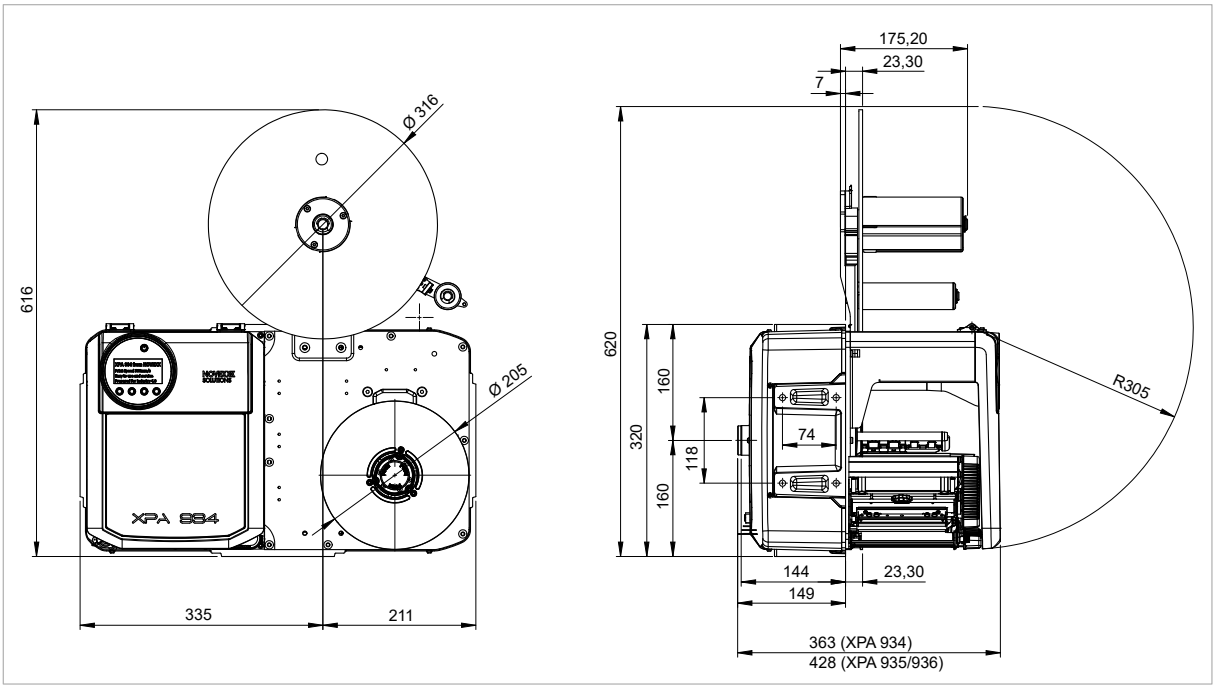

Figura 4: Dimensões do XPA 934 LH com desenrolador Compact.

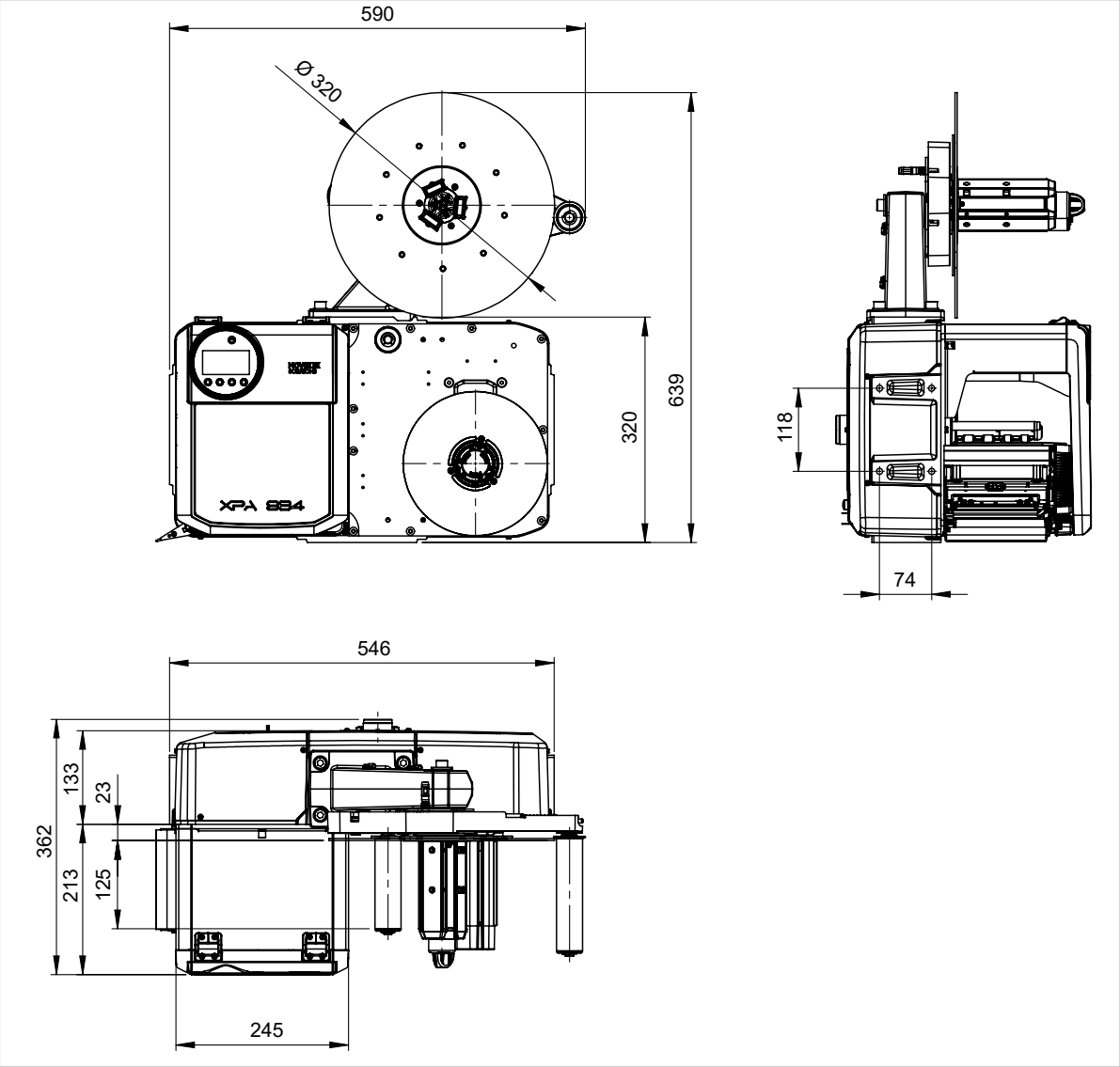

Figura 5: Dimensões do XPA 934 LH com desenrolador Pro 300.

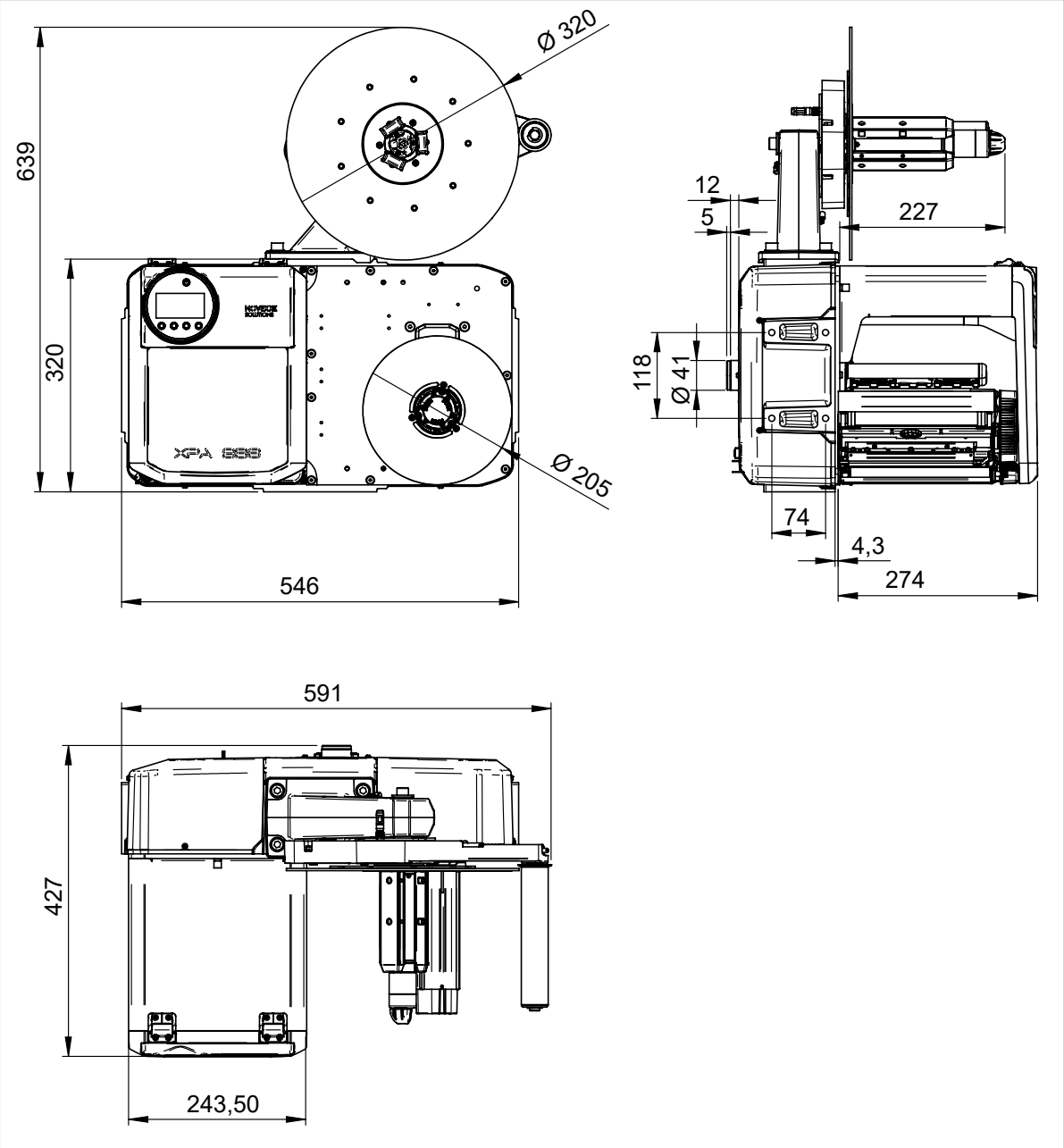

Figura 6: Dimensões do XPA 936 LH com desenrolador Pro 300.

Dados de conexão

Classe de protecção	I
Tensão de rede	100 -240 V (AC)
Frequência de rede	60 /50 Hz
Consumo de potência	máx. 500 W
Consumo de corrente	máx. 5 A

Condições ambientais

Local de instalação	• Dentro de prédios • Protegido contra água e vento • Seco • Atmosfera sem risco de explosão
Temperatura de serviço	de +5 até +40 °C
Temperatura de armazenamento	de -20 até +70 °C
Humidade do ar	de 20 até 85%, não condensável
Tipo de protecção	IP 20/21 (dependendo da posição de instalação)
Ruído	< 72 dB(A)
Altura do mar	Operação até no máx. 2.000 acima do nível do mar Altura de transporte até no máx. 8.000 acima do nível do mar

Material das etiquetas

Tipos de material

Auto-aderente, etiquetas cunhadas sobre o material portador.

Material termodirecto, material de termotransferência, folha de material sintético: PE, PP, PVC, PA em rolos.

Peso do material

60-160 g/m^2

Dimensão do material

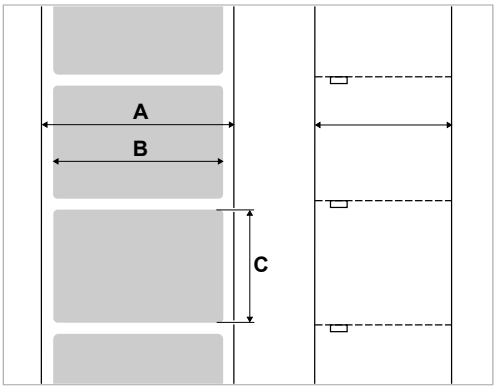

Figura 7: Dimensão do material (**A** Largura do material, **B** Largura da etiqueta, **C** Comprimento da etiqueta)

Máquina	Largura do material	Comprimento da etiqueta
XPA 934	20 - 120 mm	10 - 1.000 mm
XPA 935	20 - 185 mm	
XPA 936		

Tabela 2: Dimensões da etiqueta.

Rolo de etiquetas

Desenrolador:	Compact	Pro 300
Ø externo máximo	300 mm	300 mm
Ø interno do carretel	76,2 mm (3“)	38,1 / 76,2 / 101,6 mm (1,5 / 3 / 4“)
Peso de rolo máximo permitido	12 kg	12 kg

Papel portador

Peso máximo permitido do material portador enrolado (papel de cobertura): 5 kg

Dimensão da cunhagem

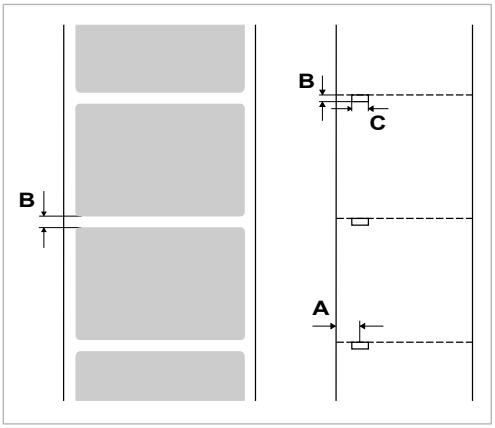

Figura 8: Cunhagem em diferentes tipos de materiais (**A** Posição da cunhagem, **B** Comprimento da cunhagem, **C** Largura da cunhagem).

Máquina	Posição da cunhagem	Comprimento da cunhagem	Largura da cunhagem
XPA 93x	2 - 60 mm	0,8 - 14 mm	mín. 4 mm

Tabela 3: Dimensões de cunhagem

Folha de termotransferência

Tipo de folha

Para folhas térmicas de transferência é recomendado o seguinte:

- O lado traseiro da folha deve ser revestido com antiestático e redução de fricção (backcoating).
- As folhas plásticas devem ser especificadas para cabeçotes de impressão "Corner Edge“.
- As folhas plásticas devem ser adequadas para velocidades de impressão de até 12 pol/s (300 mm/s).

Rolos de folha

Parâmetros	Dimensão
Ø externo	máx. 85 mm [6]
Ø interno do carretel	25,4 mm (1“)
Largura [7]	25 - 110 mm

Tabela 4: Dimensões de rolos de folha utilizáveis.

6 Corresponde a 600 m de folha padrão do tipo Novexx 10287-600-140-10.

7 em geral, é válido: A folha de termotransferência deve sobrepor-se à etiqueta a ser impressa de ambos os lados de, respectivamente, 2 mm.

Dados de potência

Cabeçote de impressão

- *Tecnologia de impressão*: Impressão termodirecta ou por termotransferência
- *Tipo de cabeçote de impressão*: Corner Edge
- *Parâmetros do cabeçote de impressão*:

Máquina	Resolução (dot/mm)	Resolução (dpi)	Máx. largura de impressão (mm)
XPA 934	12,0	300	106
XPA 935			160
XPA 936			

Velocidade de impressão

Máquina	Velocidade de impressão (mm/s)	Velocidade de impressão (pol/s)
XPA 934	75 - 300	3 -12
XPA 935	75 - 250	3 -10
XPA 936		

Precisão de impressão

- Na direcção de impressoa (direcção Y):

  Dependente da posição de impressão. A precisão de impressão na altura da posição de punção é de ±0,5 mm. Com o aumento da distância em relação à posição de impressão da punção, a precisão de impressão diminui adicionalmente de, no máx., ±1% da distância (figura abaixo)

- Transversalmente à direcção de impressão (direcção X): ±0,5 mm

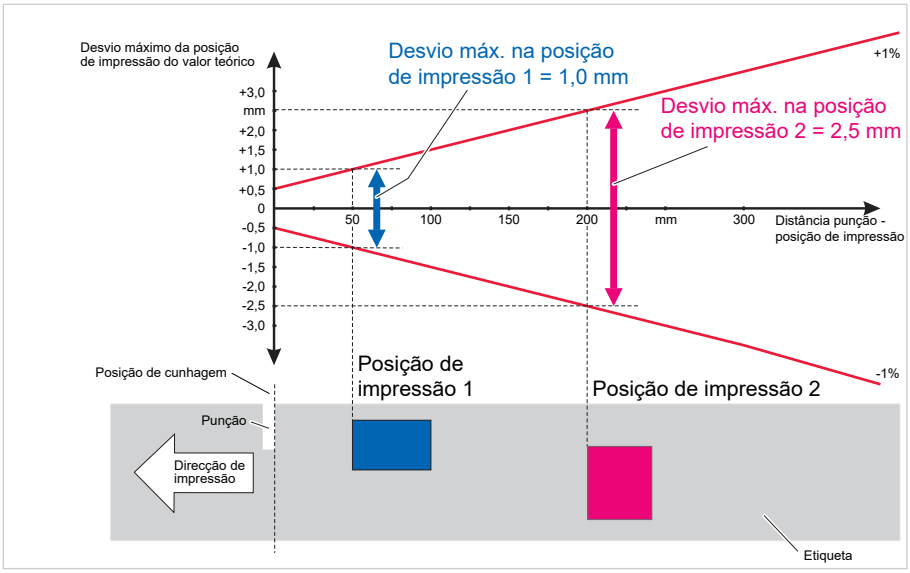

Figura 9: Dependente da precisão de impressão da posição de impressão na etiqueta.

Detectores fotoeléctricos de etiquetas

Detectores fotoeléctricos contínuos autoinicializáveis para material de etiqueta cunhado.

Intervalo de ajuste: 2 - 60 mm

Posição e tamanho de cunhagem, ver o capítulo “Dimensão da cunhagem” na página 19.

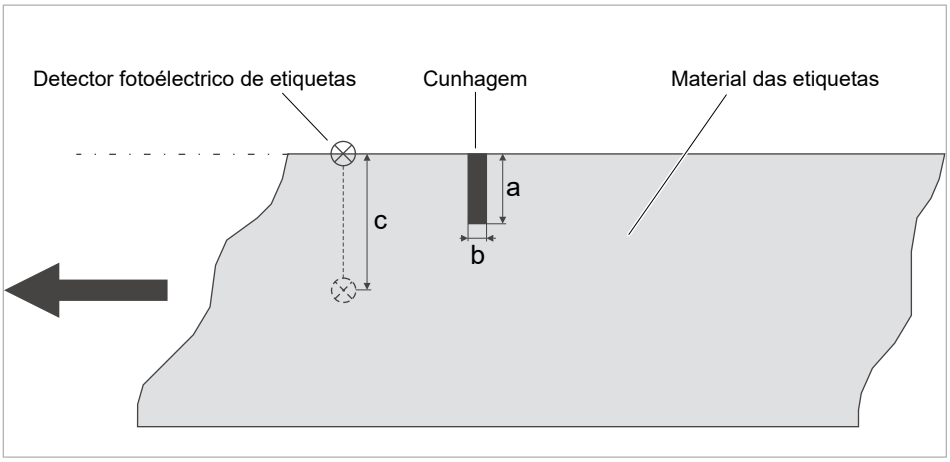

Figura 10: Gama de deslocamento dos detectores fotoeléctricos de etiquetas.

Modos de saída

1:1 e 100% imprimível.

Sectores não imprimíveis:

- 1 mm da aresta dianteira da etiqueta (1[a]. aresta na direcção de avanço)
- 1 mm da borda estriada (borda direita na direcção de avanço)

Interpretador

Easy Plug, Line Printer, Hex Dump, ZPL

Conjuntos de símbolos

- 17 Conjuntos de símbolos com tamanho fixo (Fixfonts), inclusive OCR-A e OCR-B
- 3 Fontes escaláveis (Speedo Fonts)
- Truetype-Fonts são suportadas
- Opcionalmente, podem ser salvas Truetypefonts, Speedofonts e Fixfonts numa unidade de armazenamento externa.

Modificação de símbolo

- Escalação na direcção X/Y
  - – Fixfonts até o factor 16
  - – Speedo Fonts até 6.000 pt

- Rotação:
  – Conjuntos de símbolos internos, códigos de barra, linhas e gráficos de 0, 90, 180, 270°
  – Truetype-Fonts continuamente de 0 até 359,9°

Códigos de barra

Codabar	Código 128 A, B, C
Código 128	Código 128 UPS
Código 128 Pharmacy	ITF
Código 2/5 Matrix	MSI
Código 2/5 Interleaved	EAN 8
Código 2/5 5-faixa	EAN 13 Anexo 2
Código 2/5 Interleaved proporção 1:3	EAN 13 Anexo 5
Código 2/5 Matrix proporção 1:2,5	EAN 128
Código 2/5 Matrix proporção 1:3	Código postal (código guia e de identificação)
Código 39	UPC A
Código 39 Extended	UPC E
Código 39 proporção 2,5:1	Código 93
Código 39 proporção 3:1	

Todos os códigos de barra são em larguras de 30 e escaláveis livremente na altura

Código de barras bidimensionais

Código de matriz de dados (codificado de acordo com a ECC200)
Código Maxi
PDF 417
Codablock F
Código 49
Código QR Matrix

GS1 Barra de dados & CC Código de barras

Simbologia de Espaço Reduzido (GS1 Barra de dados) e Componente Compósito (CC) código de barras-s:

GS1 Barra de dados-14	UPC-A + CC-A/CC-B
GS1 Barra de dados-14 truncada	UPC-E + CC-A/CC-B
GS1 Barra de dados-14 empilhada	EAN 13 + CC-A/CC-B
GS1 Barra de dados-14 empilhada omnidireccional	EAN 8 + CC-A/CC-B
GS1 Barra de dados limitada	UCC/EAN 128 + CC-A/CC-B

GS1 Barra de dados expandida	UCC/EAN 128 + CC-C

Interfaces e equipamento electrónico

Interfaces

- Interfaces de dados:
  - *Rede*: Ethernet 10/100/1000
  - *USB Host* (tipo A): USB 2.0
  - *Dispositivo USB* (tipo B): USB 2.0, 2x
  - *Serial*: RS232, Sub-D 9
- Interfaces de sinal:
  - *Padrão*: Conexões para sensor de arranque, colunas sinalizadoras, sensor de diâmetro de rolo (RD)
  - *Opcional*: Conexões para aplicadores, sinais de estado da máquina

Equipamento electrónico

Característica	Detalhes
Processador	32-bit ARM Cortex-A9 CPU (NXP)
RAM	1 GB DDR3
eMMC	2 GB pSLC
Relógio de tempo real	Padrão
Campo de comando	• 4 Teclas • 1 Tecla para comutação standby • Mostrador gráfico de LCD com 128 x 64 Pixel • Iluminação de fundo RGB • rotável

Certificados e identificações

CE, TÜV-Mark, $_{C}$TÜV$_{US}$ -Mark, FCC, EAC, CCC

A norma EN 55032 prescreve para máquinas da classe A o seguinte texto indicativo:

„ALERTA! Este é um dispositivo da classe A. Este dispositivo pode causar parasitagem de rádio em áreas habitacionais; neste caso, pode ser exigido pela empresa operadora que sejam executadas medidas adequadas.“

MODELOS

RH/LH

A XPA 93x pode ser comprada como máquina para dextros(RH) e para canhotos(LH).

- *XPA 93x RH*: A etiqueta sai *à direita* da máquina
- *XPA 93x LH*: A etiqueta sai *à esquerda* da máquina

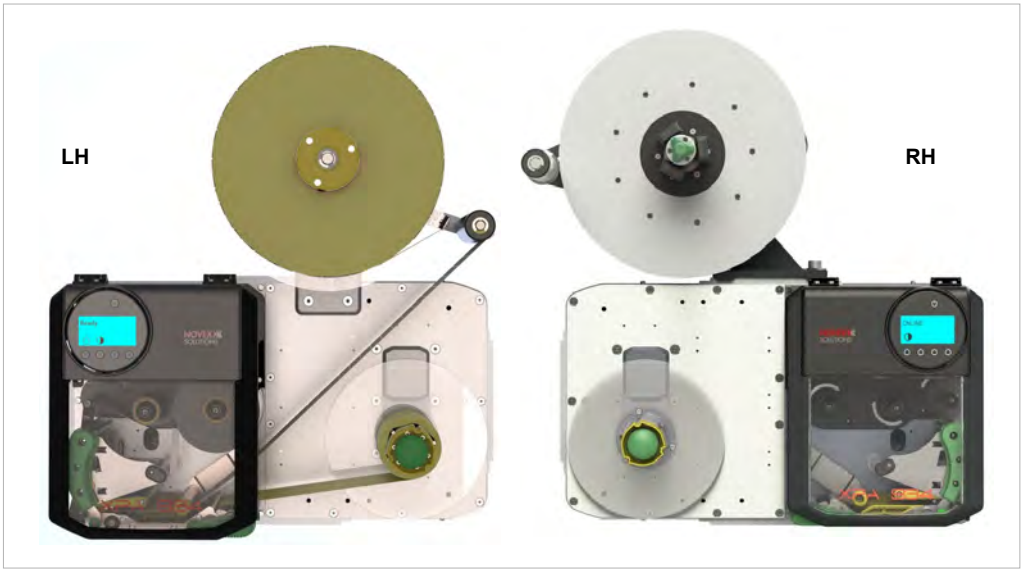

Figura 11: XPA 93x LH e RH (à esquerda: “Compact”-desenrolador; à direita: “Pro 300”-desenrolador).

Com/Sem poupança automática de folha

A XPA 93x pode ser comprada alternativamente com ou sem poupança automática de folha.

Função da poupança automática de folha

Em operação de impressão normal sem poupança automática de folha, a folha é introduzida sempre juntamente com o material de etiquetas. Isto tem como consequência que a folha será utilizada também sobre a região não impressa das etiquetas. Na operação com poupança automática de folha, o avanço de folhas para sobre a região não impressa da etiqueta e poupa, com isso, folha (figura abaixo).

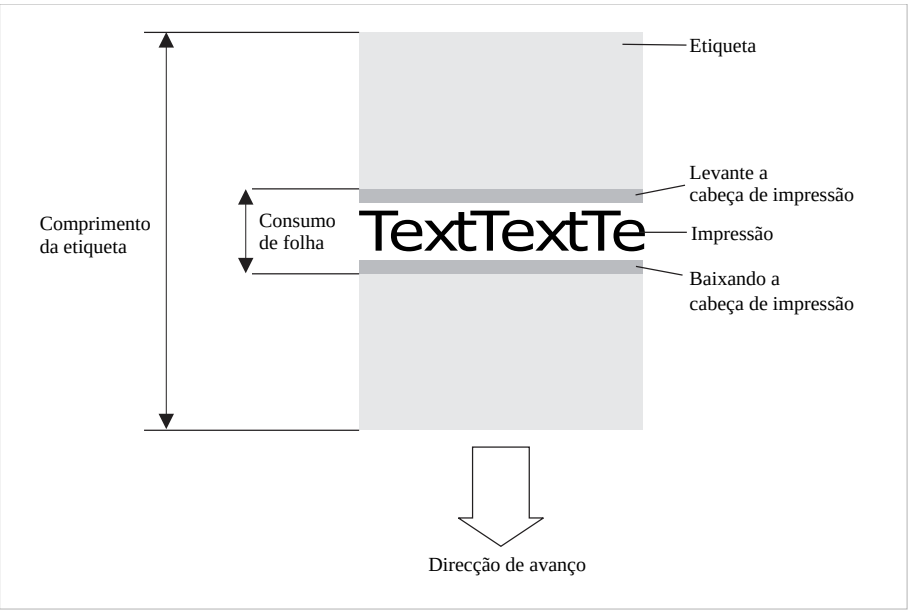

Figura 12: Consumo de folha para etiquetas com intervalo de impressão pequeno quando de modo automático de poupança de folha ligado. O consumo de folha é negligenciavelmente maior do que o comprimento do intervalo impresso.

O efeito de poupança de folha depende da velocidade de impressão. A causa para isso é o movi-mento para cima e para baixo do cabeçote de impressão e a aceleração ou retardo da folha. Geralmente é válido que na impressão com alta velocidade é poupada menos folha do que no caso de velocidade baix.

Nos processos de corte e dispensa, o efeito de poupança de folha pode também ser insatisfatór.

A activação da poupança de folha:
► Print > Material > Ribbon > Ribbon autoecon. = “On”.

Definir *distância mínima* entre duas zonas de pressão:

► Ver parâmetros Print > Material > Ribbon > Ribb. eco. limit

Observar o comprimento mínimo da área não impressa, ver diagrama:

MODO DE FUNCIONAMENTO

A função principal da XPA 93x é constituída em imprimir, dispensar e aplicar etiquetas autocolantes. A impressão ocorre em processo térmico de transferência ou directo. Como „Dispensar“ entende-se a soltura completa ou parcial da etiqueta do papel portador. O papel portador é enrolado após a dispensa da etiqueta pela máquina. A etiqueta dispensada é aplicada directamente do canto de dispensa com ajuda de um rolo de compressão ou com ajuda de um aplicador.

Decurso da dispensa da impressão em detalhe:

1. Um job de impressão é transferido para a máquina (através de interface de dados ou de uma unidade de armazenamento externa) e interpretada. A seguir, a máquina está pronta para impressão.
2. A máquina imprime e dispensa uma etiqueta, logo que ocorre um sinal de iniciar (p. ex., de uma célula fotoeléctrica de produto externa numa cinta transportadora). No modo operacional „Direct Dispense (dispensa directa)“, a etiqueta é retirada do canto de dispensa com a ajuda de um rolo de compressão e colocada sobre o produto em passagem.
3. Em operação com aplicador, a XPA 93x está equipada com uma unidade adicional, o aplicador, que assume a etiqueta após a dispensa e a coloca sobre o produto (fig. abaixo).

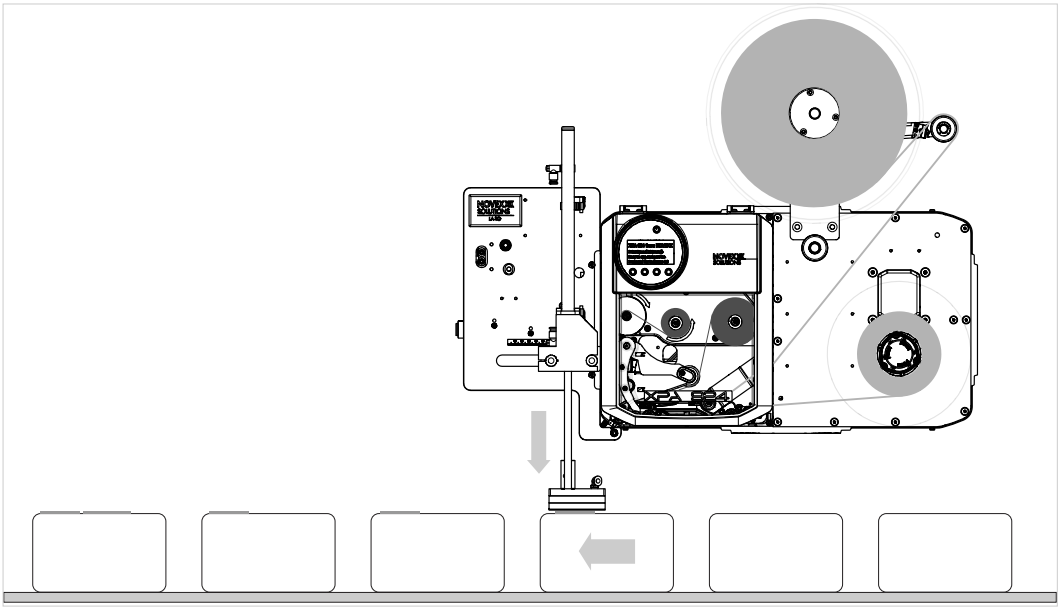

Figura 13: XPA 93x em operação de aplicador com aplicador LA-TO.

PEÇAS DE COMANDO

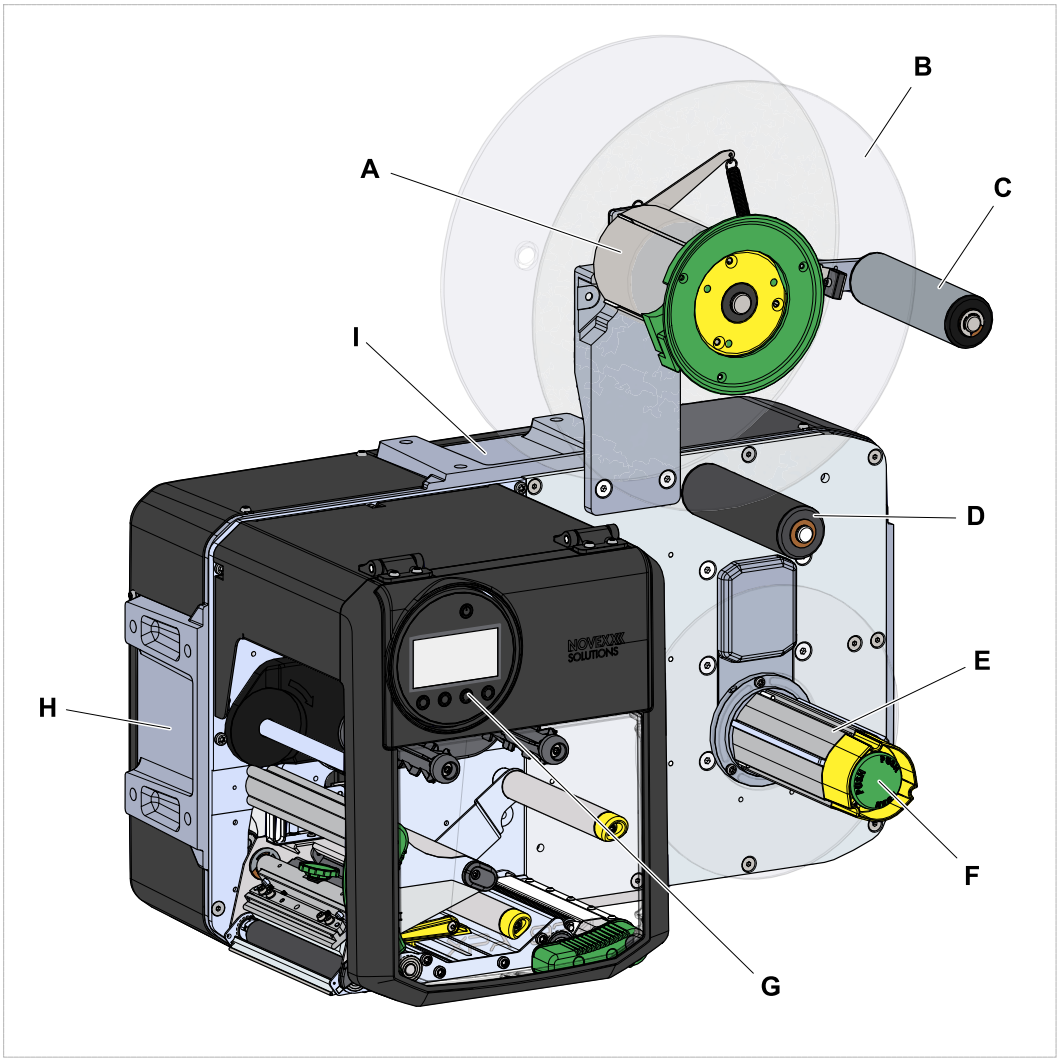

Figura 14: Peças de comando do XPA 93x LH.

A	*Desenrolador de material de etiquetas* O desenrolador recebe o rolo de material
B	*Disco de apoio* (opcional) Impede o escorregamento lateral da fita de material do rolo de material (recomendado especialmente para material de etiquetas muito estreito)
C	*Braço do balancim de material* Equilibra movimentos aos solavancos da fita de material; trava a rotação do rolo de material, quando a tensão do material arrefece
D	*Rolo deflector* (opcional) Desvia a fita de material para outra direcção
E	*Enrolador de papel portador* Enrola o papel portador usado

F	*Botão de destravamento* Premindo-se o botão, o eixo de enrolamento é afrouxado e o papel portador enrolado pode ser removido
G	*Campo de comando* Para ajustes no menu de parâmetros e para a indicação de estados operacionais e mensagens de erro
H	*Flange lateral* Para a montagem de um aplicador
I	*Flange em cima* Para a montagem do desenrolador de material “Pro 300”

Significado das cores das peças da máquina:

Verde	Peça de comando, que pode ser pega pelo operador da máquina
Amarelo	Peças que então em contacto com a fita de material de etiquetas
Preto	Peças que então em contacto com a fita de folha plástica

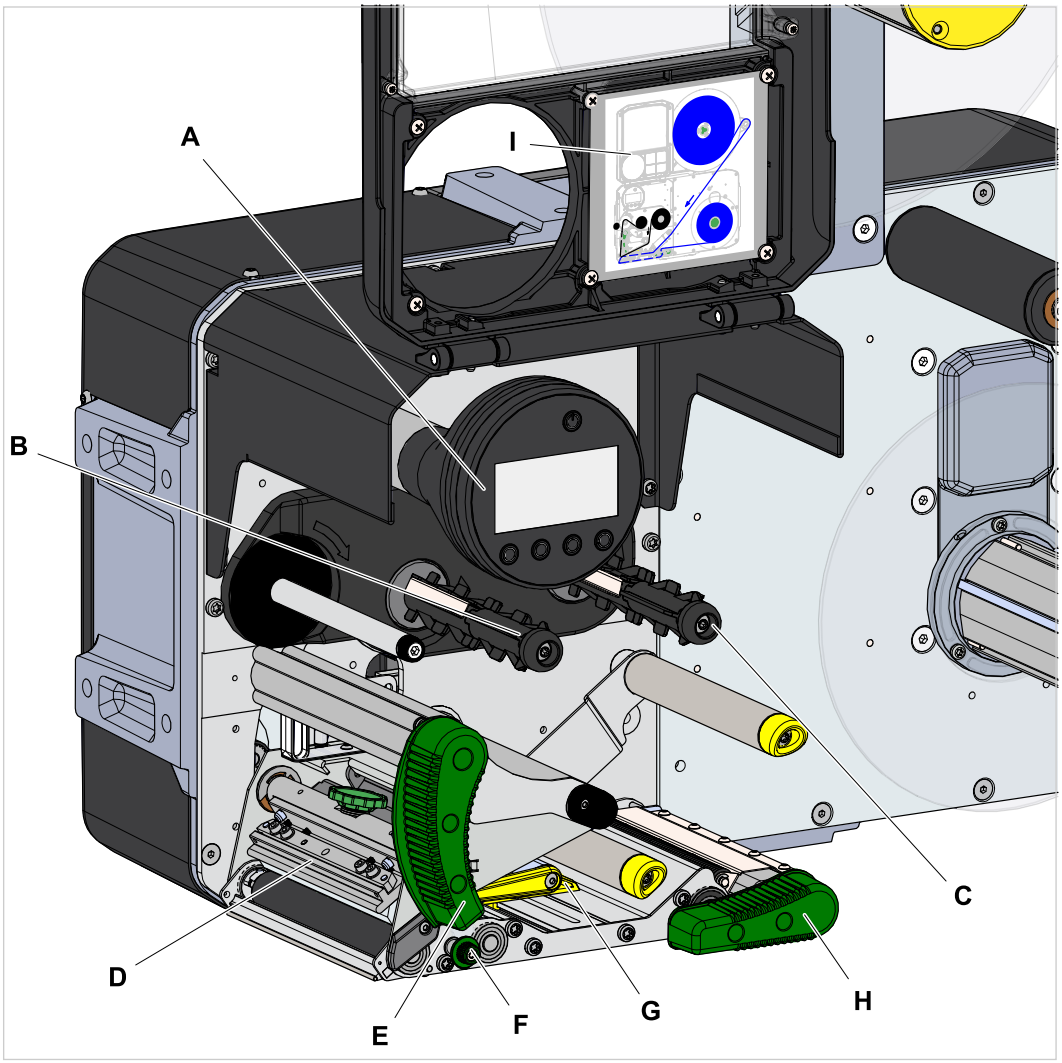

Figura 15: Peças de comando no módulo de impressão da XPA 93x LH.

A	*Campo de comando* Para ajustes no menu de parâmetros e para a indicação de estados operacionais e mensagens de erro
B	*Mandril de enrolamento da folha* Enrola a folha usada
C	*Mandril de desenrolamento da folha* Recebe o rolo da folha
D	*Cabeçote de impressão*
E	*Alavanca de compressão cabeçote de impressão* Deve estar aberta para que possa ser colocado material de etiquetas e folha plástica; Deve estar fechada para que se possa imprimir
F	*Roda de deslocamento* para o detector fotoeléctrico de etiquetas
G	*Guiamento de material* O guiamento de material dianteiro deve ser ajustado à largura do material; no guiamento de material traseiro está integrado o detector fotoeléctrico de final de material
H	*Alavanca de compressão cilindro de tracção* Deve estar aberta para que possa ser colocado material de etiquetas e folha plástica; Deve estar fechada para que se possa imprimir
I	*Esquema de inserção* do material/folha plástica

CAMPO DE COMANDO

Indicação depois da ligação

Após a ligação, enquanto a máquina é inicializada, são indicadas as seguintes informações:

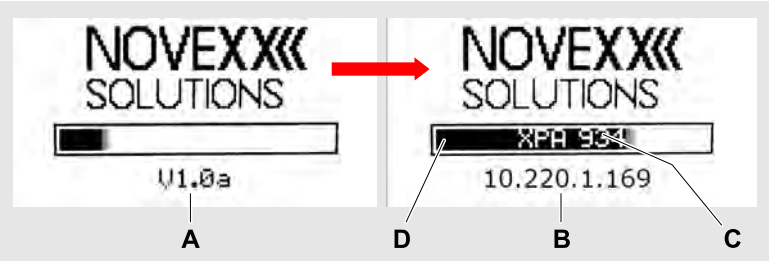

Figura 16: Informações alternadas no mostrador durante a inicialização: **A** Versão do firmware, **B** (Opcional) endereço de IP (caso Ethernet seja seleccionada como interface de dados), **C** Tipo de impressora.

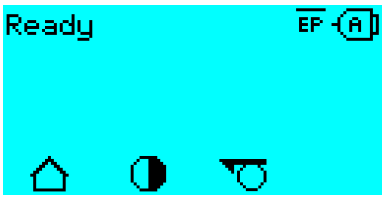

Figura 17: Indicação “Ready” na máquina pronta para funcionamento.

Elementos de comando

O campo de comando da XPA 93x é constituído de um indicador gráfico e quatro teclas que se encontram abaixo deste. A função de tecla correspondente é indicada através de símbolos (ícones) (B) sobre as teclas.

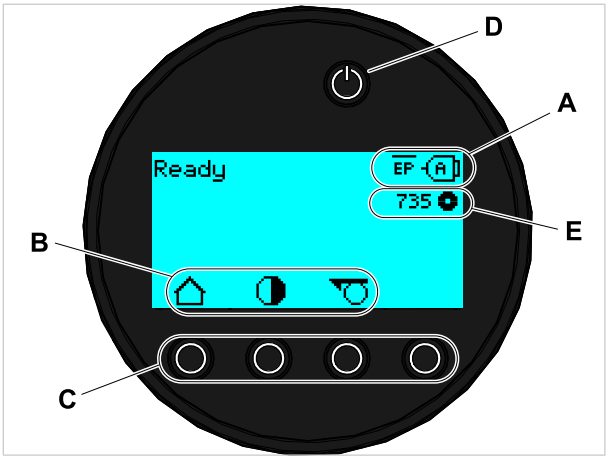

Figura 18: Elementos no campo de comando da XPA 93x: **A** Ícones, que informam sobre a ocupação das interfaces, **B** Ícones, que indicam a ocupação das teclas, **C** Teclas de comando, **D** Tecla de standby, **E** Indicação reserva de folha.

Princípio do comando

A figura mostra como pode ser comutado entre as indicações:

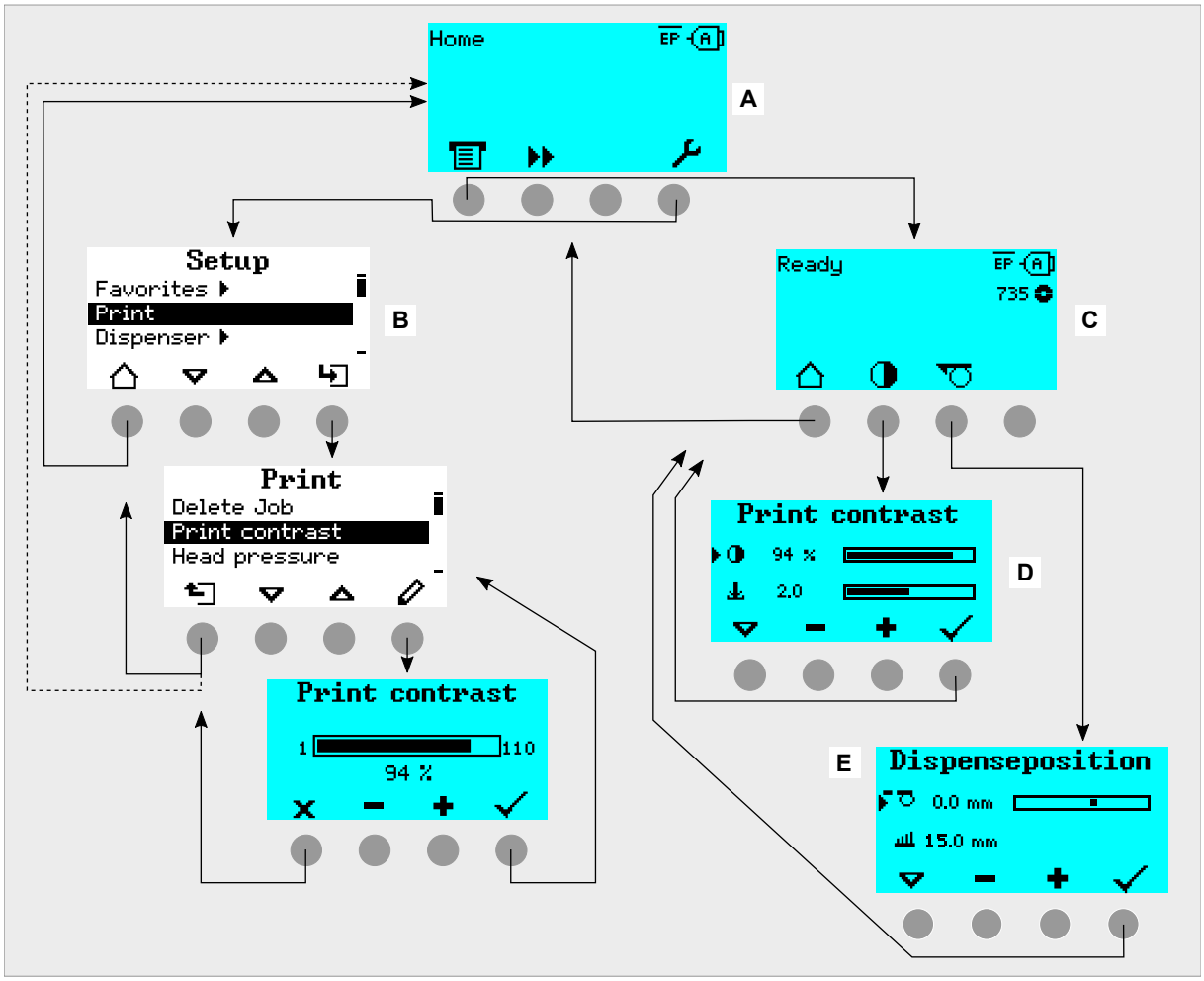

Figura 19: Comutar entre as indicações: **A** “Home” (ciano), **B** “Setup” (branco), **C** “Ready” (ciano).

Os textos e símbolos de indicação são plenamente autoexplicativos. Com base nas diferentes cores de fundo da indicação, pode ser rapidamente identificado o estado da impressora:

Cor	Estado	
Verde	Imprimir	Operação normal, as etiquetas são impressas e aplicadas
	Esperar por um impulso de arranque	• Um job de impressão foi transferido e interpretado *ou* • O job de impressão corrente foi parado Em ambos os casos, a máquina espera por um sinal de arranque.
Ciano	Home	Geralmente é válido: Ciano => Necessidade de manipulação para o utilizador • A impressora *não* está disponível, para receber dados de impressão • O intérprete está parado • Mensagens de erro ou alertas *não* podem ser indicados

Cor	Estado	
	Parado	• O job de impressão corrente foi parado • A impressora está disponível, para receber dados de impressão • Os comandos de recepção do job de impressão são processados pelo intérprete • Mensagens de erro ou alertas podem ser indicados
	Ready	• A impressora está disponível, para receber dados de impressão • Os comandos de recepção do job de impressão são processados pelo intérprete • Mensagens de erro ou alertas podem ser indicados
Branco	Standalone	• Seleccionar um ficheiro numa unidade de armazenamento • A impressora trabalha em segundo plano, sem actualizar a indicação • Selecção de um campo de entrada e entrada de texto no campo de entrada • Iniciar a impressão; as mensagens de erro causadas pelo job de impressão são destacados
	Setup (Ajustes)	• Podem ser executados ajustes no menu de parâmetros • A impressora *não* está disponível, para receber dados de impressão • O intérprete está parado • Mensagens de erro ou alertas *não* podem ser indicados
Vermelho	Erro	• Erro durante a impressão • O job de impressão corrente é parado • É indicada uma mensagem de estado com fundo vermelho • A mensagem de estado desaparece apenas depois que a tecla de confirmação for premida • A impressora permanece ainda disponível a receber dados de impressão, quando ela estava em condição para isso antes da ocorrência do erro (excepção: erro que impede a comunicação de dados) • Os comandos de recepção do job de impressão são processados pelo intérprete • Podem ocorrer outros erros e serão armazenados numa fila de espera
Amarelo	Alerta	Como estado „Erro“, com as seguintes diferenças: • O job de impressão corrente *não* é parado • É indicada uma mensagem de estado com fundo amarelo • A mensagem de estado desaparece após alguns segundos

Tabela 5: Cores de indicação e estados operacionais

Ícones

	Home: Comuta para o ecrã “Home”		*Iniciar*: Inicia um processo, p. ex., imprimir
	Contraste: Ajuste do contraste de impressão durante a operação de impressão; Oculto se apenas existir autorização de acesso do operador		*Parar*: Para um processo, p. ex., imprimir
	Imprimir: Comuta para o ecrã “Ready”		*Teclas 1-4*: Para a entrada do código de tecla, os cabeçotes são numerados da esquerda para a direita
	Para fora: Salta para o nível de menu próximo mais elevado; manter premido: Salto para o nível de menu máximo		
	Para dentro: Abrir menu		
	Aplicador: Dispara um curso do aplicador, caso presente		
	Confirmação: Confirmação, p. ex., uma entrada ou uma mensagem de erro		*Cancelamento*: Abandonar o campo de diálogo, sem assumir o ajuste
	À esquerda/À direita: Movimentar a marcação de selecção no diálogo de entrada de texto para a esquerda ou para a direita		*Para cima/Para baixo*: Deslocar barras na lista de selecção para cima/para baixo
	Reimpressão: Dispara, quando de função de reimpressão ligada, a reimpressão da etiqueta anteriormente impressa		*Bem em cima*: Deslocar as barras na lista de selecção para a primeira posição
	Apagar: Apagar a link da marcação de selecção de carácter no diálogo de entrada de texto		*Chamar parâmetro*
	Selecção de carácter: Selecção de um carácter no diálogo de entrada de texto		Disparar *Avanço de etiqueta*
	Sinal de iniciar: Entrada de um sinal de iniciar por pressão em tecla em operação de impressão individual		*Info*: Chamada de um ponto de menu puramente informativo
	Ajuste: Comuta para o ecrã „Ajuste“		*Mais/Menos*: Aumentar/reduzir o valor no campo de entrada
	Para a direita: Deslocar um campo de entrada mais para a direita (quando da entrada de valores, que são constituídos de vários campos, p. ex., horário)		
			Ajuste da *Compressão do cabeçote de impressão*
	Chamada da indicação *Dispensa-ajuste; Oculto se apenas existir autorização de acesso do operador*		*Posição de dispensa*: Ajuste rápido do parâmetro Dispenser > Dispenseposition

	Start Offset: Ajuste rápido do parâmetro Dispenser > Start signal > Start offset		*Código de barras*: aparece no caso de algumas mensagens de erro importantes; a pressão da tecla chama o código QR, que refere à instrução resumida para a solução do erro

Tabela 6: Ícones que informam sobre o funcionamento das teclas de comando que se encontram respectivamente abaixo

	Ethernet activo: A interface de rede está seleccionada para a transferência de dados e ocorreu uma ligação [8]		*Ethernet inactivo*: Ethernet foi seleccionado para a transferência de dados e não ocorreu *nenhuma* ligação
	USB: A interface de USB está seleccionada para a transferência de dados [8]		*Interface automática*: A interface de dados é seleccionada automaticamente [8]
	Serial: A interface de serial está seleccionada para a transferência de dados [8]		*Atenção*: Sinal de alerta, mensagem de erro marcada
	Filtro: A função filtro para nomes de dados está activada (operação standalone)		*Estoque de folha plástica*: Indica a ligação com os valores numéricos presentes ao lado à esquerda do comprimento de folha restante em metros.
EP	Estado do *Interprete de impressão*: O parâmetro Printer Language > Print Interpret. está ajustado em “Easyplug” [9]	EPIZ	Estado do *Interprete de impressão*: O parâmetro Printer Language > Print Interpret. está ajustado em “EasyPlug/ZPL Emu” [9]
ZPL	Estado do *Interprete de impressão*: O parâmetro Printer Language > Print Interpret. está ajustado em “ZPL Emulation” [9]	LP	Estado do *Interprete de impressão*: O parâmetro Printer Language > Print Interpret. está ajustado em “Lineprinter” [9]
HD	*Estado do Interprete de impressão*: O parâmetro Printer Language > Print Interpret. está ajustado em “Hexdump” [9]	USB	*Pendrive de USB*: Um pendrive de USB está inserido e ligado com o disco C:

Tabela 7: Ícones, que informam sobre os estados da impressora

Combinações de teclas

Estado da impressora	Combinação de teclas	Função
Indicação „Home“	1+3+4	Entrada código de acesso
	3+4	Medição automática da distância de etiquetas, ver o capítulo Label pitch (distância da etiqueta) na página 92
	2+3	Avanço mais lento de material
	1+2	Ejeção de material (marcha a ré)
Sempre	1+2+3	Novo arranque

8 O ícone fica intermitente durante a transferência dos dados

9 O ícone fica intermitente quando o interprete está activo.

Estado da impressora	Combinação de teclas	Função
	2+4	Operação standalone, ver o capítulo “Operação autónoma” na página 103

Tabela 8: Combinações especiais de teclas

PAINEL DA WEB

Painel da web - O que é isso?

O painel da web é um campo de comando externo confortável, que pode ser operado em aparelhos indicadores móveis ou estacionários. O painel da web é apoiado pelas seguintes máquinas:

- Dispensadores de impressão de etiquetas XPA 93x
- Impressoras de etiquetas XLP 60x, XLP 51x

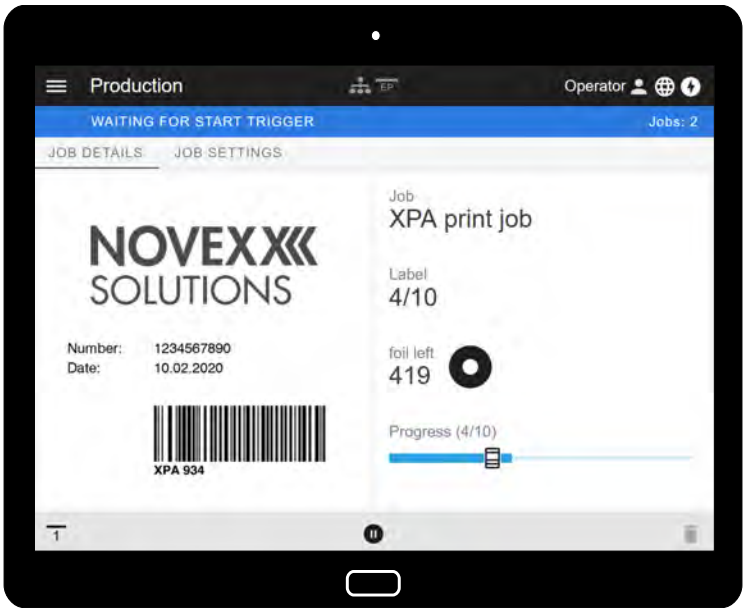

Figura 20: Indicação de um job de impressão em processamento com o painel da web num tablet.

Pré-condições

- Aparelho indicador, p. ex., smartphone, tablet, PC
- Navegador da web num aparelho indicador
- Ligação para a mesma rede, com a qual a máquina está ligada
- Servidor Web da máquina é ativado: Interface > Network > Services > WEB server = “On”

Funções

- *Monitorização da produção*: Indicação de jobs de impressão correntes (ver a fig. acima)
- *Ajuste de máquina*: Ajustes no menu de parâmetros
- *Administração*: Armazenar ajustes de máquina; armazenar dados de suporte; actualizar firmware; etc.

Iniciar o painel da web

Execução

1. Determinar o endereço IP da XPA 93x.

   O endereço IP é indicado no campo de comando durante a inicialização da máquina. Alternativamente, chamar os seguintes parâmetros no menu: Interface > Network > IP address.

2. Ligar o aparelho indicador e chamar o navegador da web.
3. Entrar o endereço IP na linha de entrada da URL do navegador da web.
   Aparece a seguinte indicação:

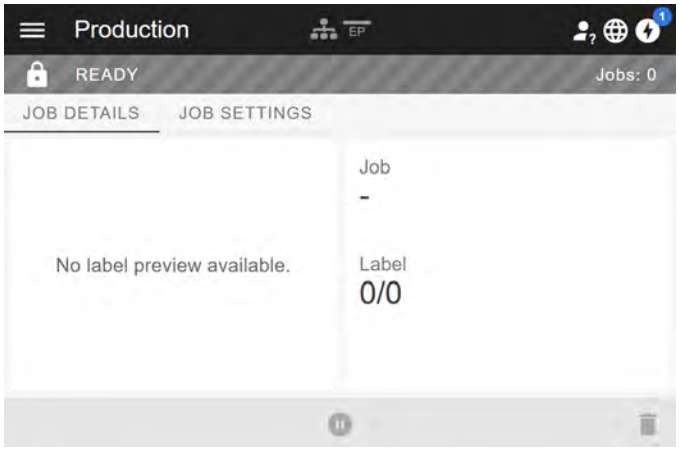

Indicação depois do arranque

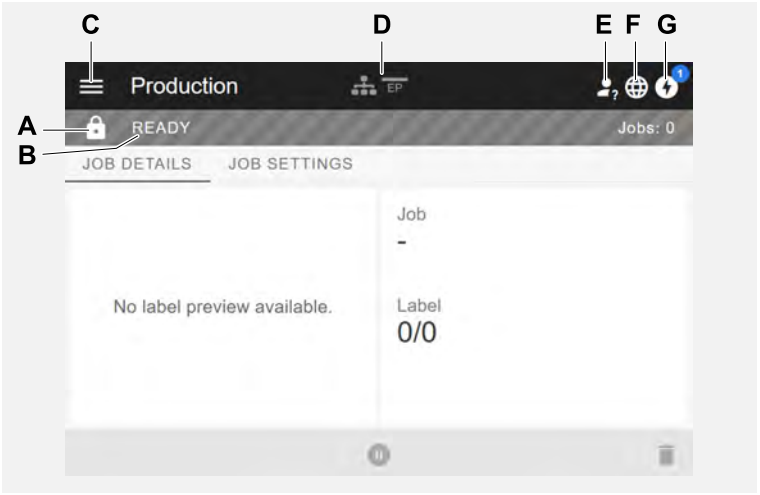

No. pos.	Função
A	*Símbolo de cadeado*: Ninguém ainda entrou no sistema (pos. E), por isso, a maioria das funções está bloqueada. Acessíveis são apenas as indicações dos detalhes do job de impressão (sector central da janela com fundo claro) e as indicações de mensagens (pos. G).
B	*Infotext*: Indicação de diversos estados operacionais da máquina com diferentes cores de fundo • READY: É indicado quando o campo de comando na máquina mostra a indicação “Ready”. • *USER AT MACHINE*: É indicado quando o campo de comando na máquina mostra a indicação “Home”. Simultaneamente, aparece o símbolo do cadeado (pos. A) e o painel da web é bloqueado. Assim será evitado que a máquina seja colocada fora de funcionamento pelo painel da web, enquanto alguém manobra na máquina (função de segurança). • ERROR: Existe uma mensagem de erro não confirmada. • WAITING FOR START TRIGGER: A máquina espera por um sinal de arranque. • PRINTING…: A máquina imprime
C	*Menu*: Aqui poderá ser seleccionado entre as visualizações “Production”, “Machine settings” e “Administration”. Mais detalhes sobre isso estão nos capítulos seguintes.
D	Símbolos, que informam sobre estados da máquina, mais detalhes, ver a link do capítulo “Ícones” abaixo, a seguir. A figura acima mostra, p. ex., os símbolos para a conexão de rede, pendrive USB conectado e emulação de Easy Plug.
E	*Login*: Para poder utilizar as funções do painel da web, o utilizador deve entrar no sistema - com um papel Operator, Supervisor ou Service. Dependendo do papel seleccionado são acessíveis mais ou menos funções. ‖ Códigos de teclas pré-ajustados para o papel de Operator: 1-1-3-2 ‖
F	*Selecção de idioma*: Pré-ajustado está o idioma que está ajustado na máquina. Ao clicar o símbolo, pode ser seleccionado outro idioma para o painel da web.
G	*Notificações*: Indicação de notificações, p. ex., mensagens de erro e alertas. Mais detalhes, ver o capítulo seguinte.

Informações relacionadas

Ícones na página 33

Notificações

No painel da web são indicados 3 tipos de notificações: Mensagens de erro, alertas e informações.

Mensagens de erro

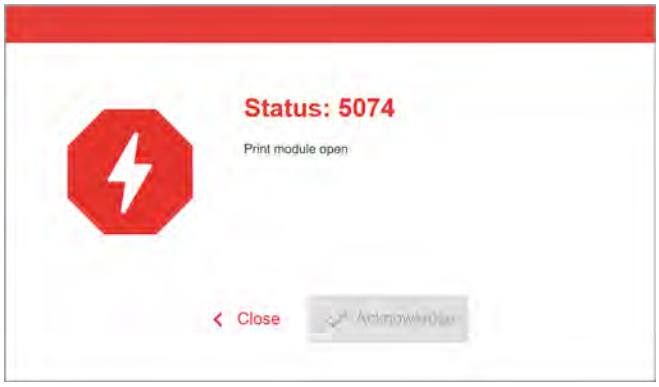

Figura 21: Mensagens de erro que necessitam uma reacção do operador são indicadas em área cheia. Número de estado e texto de estado coincidem com a indicação no campo de comando da máquina. A mensagem pode ser confirmada alternativamente no painel da web ou no campo de comando da máquina.

A visualização da notificação

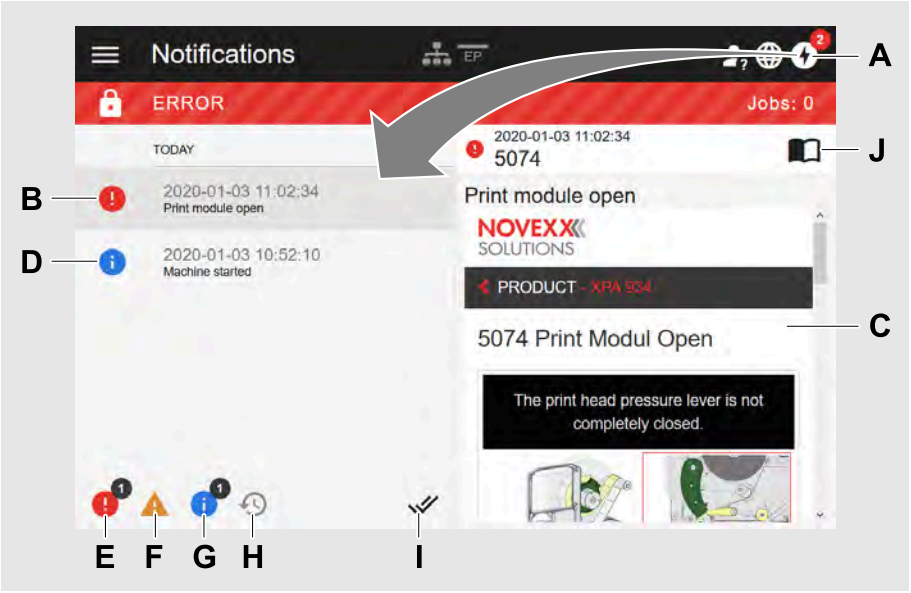

Figura 22: Após clicar no símbolo de notificação (A), abre-se a visualização de notificação. A metade esquerda indica o histórico de notificação, a metade direita um esclarecimento sobre o registo seleccionado no histórico.

No. pos.	Função
A	*Símbolo de notificação*: Clicar sobre o símbolo, para abrir a visualização de notificação. O algarismo em expoente indica o número de notificações não confirmadas.

No. pos.	Função
B	*Mensagem de erro* no histórico com carimbo de tempo. Ao registo seleccionado aparece à direita um esclarecimento. Caso exista para a mensagem de erro um guia rápido sobre a eliminação do erro, este será indicado (C).
C	*Guia rápido* para a mensagem de erro, caso existente (corresponde ao guia rápido, que pode ser chamado através de um código QR do campo de comando da máquina).
D	*Mensagem de informação* no histórico com carimbo de tempo.
E	*Filtro para mensagens de erro*: Clicar no símbolo, para ocultar a mensagem de erro da lista
F	*Filtro para alertas*: Clicar no símbolo, para ocultar alertas da lista
G	*Filtro para mensagens de informação*: Clicar no símbolo, para ocultar mensagens de informação da lista
H	*Histórico*: Clicar sobre o símbolo, para destacar o histórico de notificações. O histórico mostra todas as notificações já confirmadas.
I	*Confirmar tudo*: Clicar no símbolo para confirmar todas as notificações não confirmadas. As notificações confirmadas apenas aparecem ainda no histórico.
J	*Símbolo de manual*: Clicar no símbolo para chamar o manual de instruções completo da máquina.

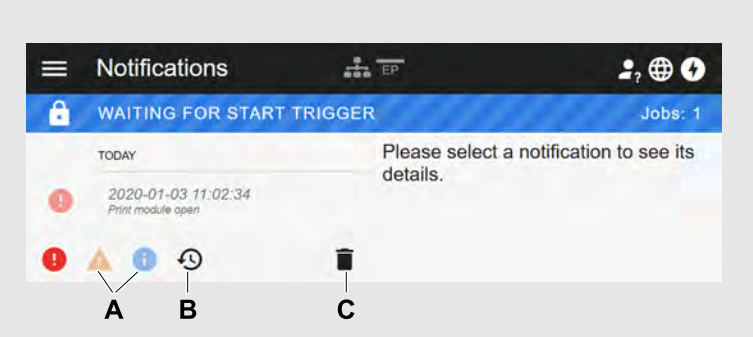

Figura 23: Visualização de notificação com histórico destacado.

No. pos.	Função
A	O filtro para alertas e as mensagens de informação são definidas. Os símbolos são indicados palidamente e todos os alertas e mensagens de informação são ocultas.
B	O histórico é destacado (o símbolo é preto, normalmente cinza).
C	*Símbolo de lixeira*: Apenas aparece com o histórico está destacado. Um clique sobre o símbolo apaga o histórico.

Abandonar a visualização de notificações:

► Clicar em “Notificações” no cabeçalho.

O painel da web comuta para a visualização de produção.

Visualização da produção

Na visualização da produção pode ser monitorizado o job de impressão (ingl. “print job”) corrente e podem ser executados ajustes no job de impressão.

Visualização “Detalhes do job”

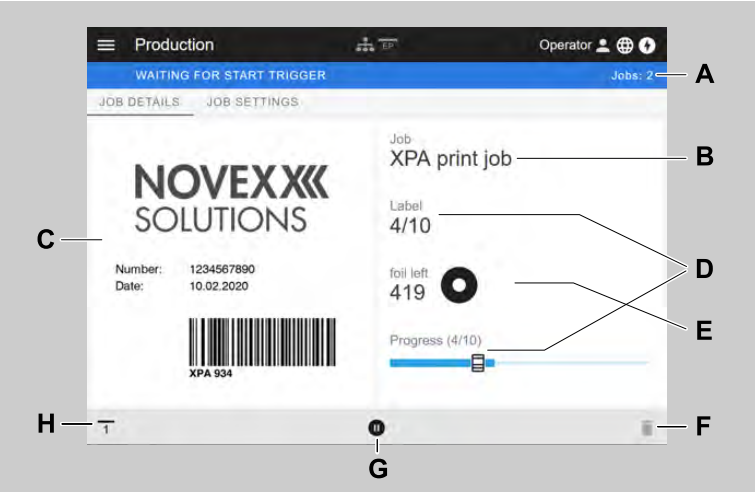

Figura 24: Visualização “Job details” de um job de impressão no painel da web.

No. pos.	Função
A	Número de jobs de impressão compilados
B	Nome do job de impressão corrente (será definido no comando Easy Plug #ER)
C	Layout da etiqueta do job de impressão corrente
D	Indicação de progresso do job de impressão corrente (3 de 10 etiquetas foram impressas)
E	Indicação de folha restante em metros
F	*Símbolo de lixeira*: Clicar para apagar o job de impressão (exige, no mínimo, rolo Supervisor, na fig. o símbolo está acinzentado, isto é, a função não está à disposição com o rolo corrente)
G	*Símbolo Parar ou Iniciar*: Clicar para parar ou iniciar o job de impressão
H	*Símbolo de sinal de início*: Clicar para imprimir e dispensar uma etiqueta

Visualização “Job settings”

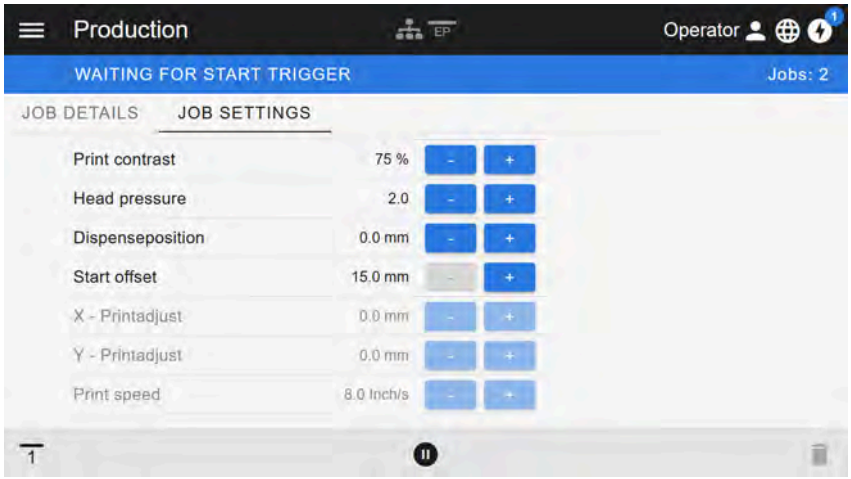

Figura 25: Visualização “Job settings” de um job de impressão no painel da web. Com o rolo corrente (aqui: “Operador”) os ajustes não acessíveis são acinzentados. Os outros ajustes podem ser alterados clicando-se em “+” ou “-”.

Visualização do ajuste da máquina

Menu principal

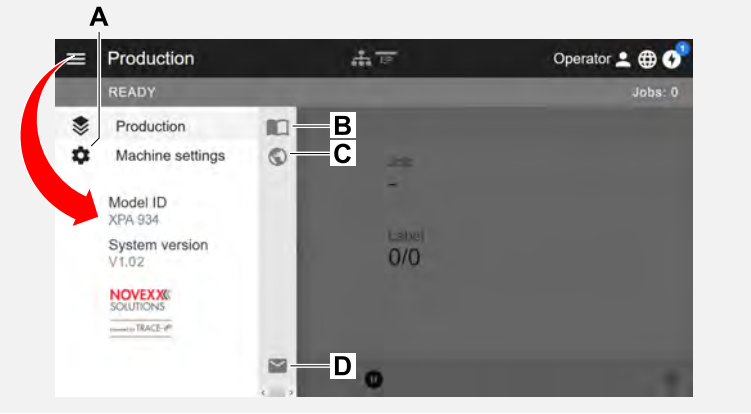

Figura 26: Visualização após clicar sobre o símbolo de menu em cima à esquerda.

No. pos.	Função
A	Abrir “Machine settings” (ajustes da máquina)
B	Abre o manual de instruções
C	Abre a página da web da Novexx
D	Abre um e-mail no Hotline de serviço da NOVEXX Solutions

Ajustes da máquina

Após clicar em “Machine settings” abre-se o menu de parâmetros conhecido pelo campo de comando da máquina.

> Dependendo dos direitos, que o papel de login especifica, serão indicados mais ou menos parâmetros. Como “Operator” apenas pode-se actuar sobre os parâmetros do menu Info.

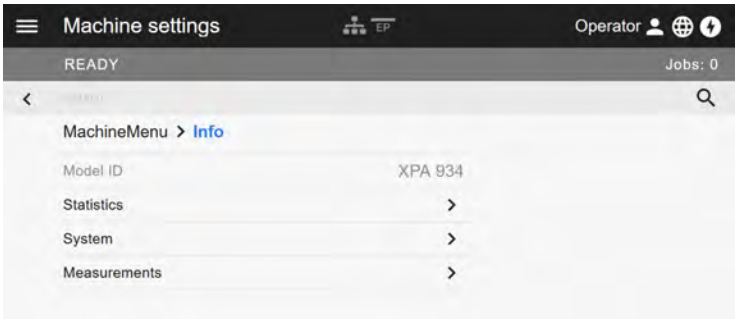

Figura 27: Visualização “Machine settings” com papel de operador.

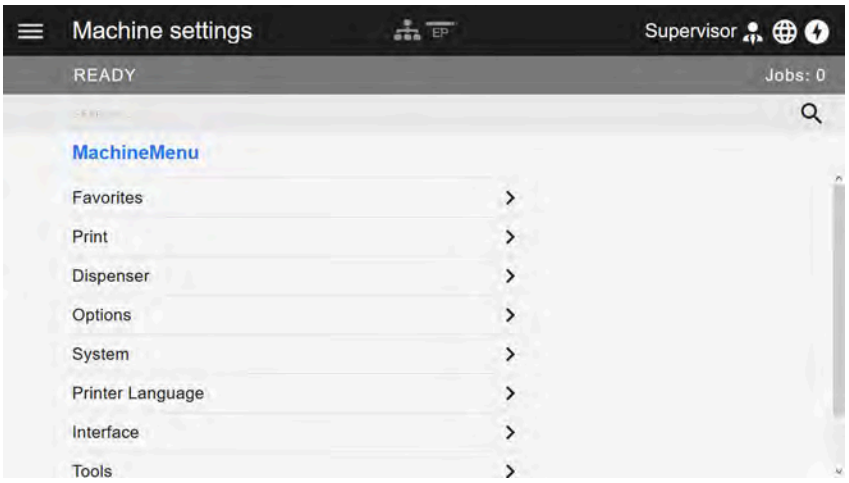

Figura 28: Visualização “Machine settings” com papel de supervisor.

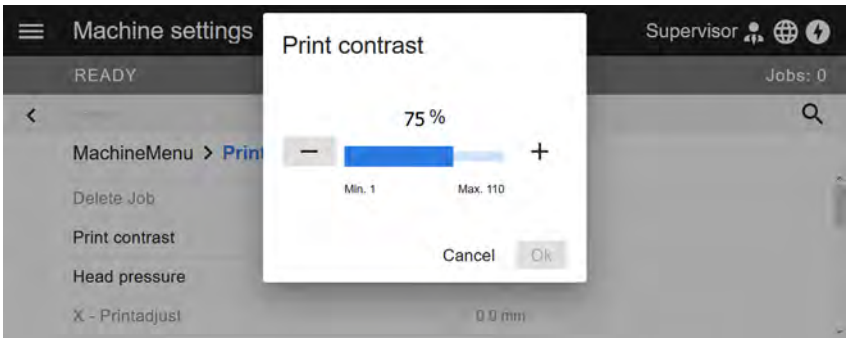

Figura 29: Exemplo: Ajuste de Print > Print contrast.

> Função de busca:
>
> Quem não sabe em qual menu pode ser encontrado o parâmetro procurado, mas sabe no mínimo uma parte do nome, chega rapidamente ao destino com a função de busca:
>
> ► Entrar o termo de busca no campo de busca (A) - já aparecem apenas ainda parâmetros que contém o termo de busca (B).

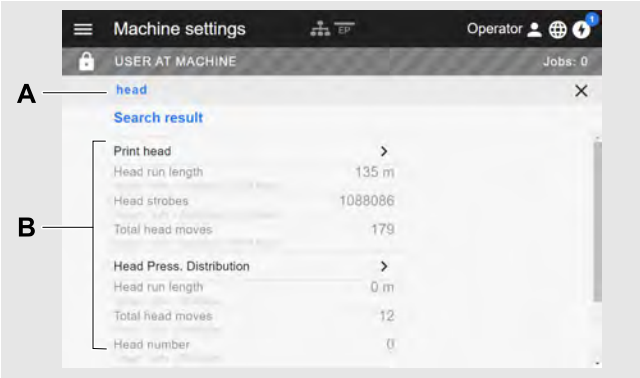

Figura 30: Após a entrada do termo de busca “Cabeça” (A), apenas são indicados parâmetros que contenham “Cabeça” no nome (B).

Visualização de administração

EXPERTS Com os papéis de login “Supervisor” e “Service” aparece adicionalmente no manu a visualização de administração. A visualização coloca à disposição funções especiais para pessoal qualificado e autorizado. Maiores informações sobre isso estão incluídas no manual de assistência técnica.

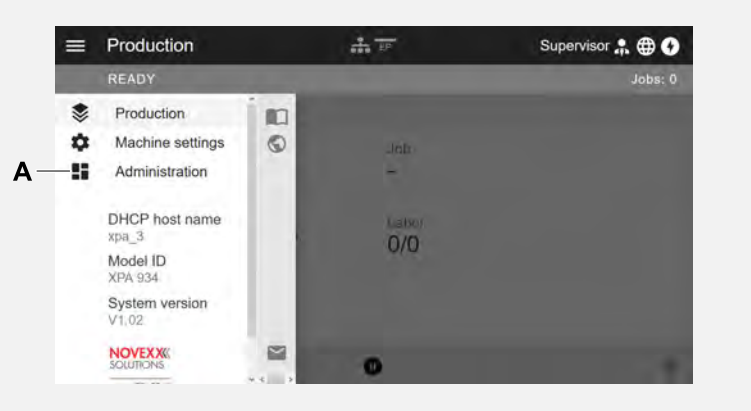

Figura 31: Após o login como supervisor ou assistência técnica aparece adicionalmente o registro “Administration” (A) no menu.

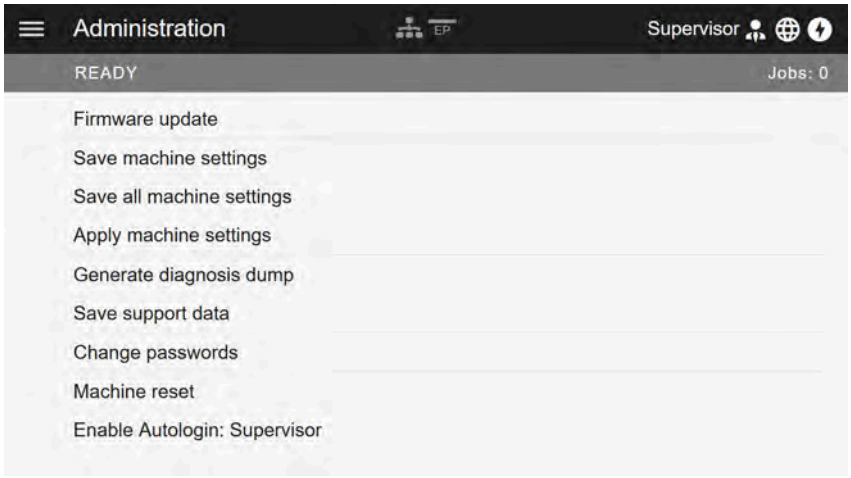

Figura 32: Visualização de administração (apenas com direitos “Supervisor” ou “Service”).

MENU DE PARÂMETRO

Panorâmica menu de parâmetros

A tabela abaixo contém uma panorâmica sobre a estrutura do menu de parâmetros e dos parâmetros ali incluídos.

> Aqui apenas são descritos os parâmetros impressos em *vermelho*. Os parâmetros impressos em *preto* apenas são relevantes para o pessoal de serviço e são descritos, por isso, no manual de serviço.

► Clique sobre a link correspondente (texto vermelho) na tabela, para chegar na descrição do parâmetro.

Favorites [10]	Print	Print (Continuação)
Parameter 1	DeleteJob	└ Ribbon
Parameter 2	Printcontrast	├ Ribbon width
...	Headpressure	├ Ribbon Rew Tens.
Parameter n	X - Printadjust	├ Ribbon Unw Tens.
	Y - Printadjust	├ Colorside
	Print speed	├ Ribbonlength
	DeleteSpooler	├ OuterribbonØ
	Material	└ InnerribbonØ
	├ Label	├ Ribbon autoecon. [11]
	├ Detect label length	├ Head down lead [12]
	├ Print method	├ Ribb. eco. limit [12]
	├ Material type	└ Feed mode
	├ Punch offset	Format
	├ Material length	├ Bar codemultip.
	├ Material width	├ UPC plain-copy
	├ Label sens. type	├ EAN Readline
	├ Punch mode	├ EAN sep.lines
	├ Punch level [13]	├ Rotated barcodes
	├ Mat. end detect.	└ Printdirection
	└ Rewinder Tension	Feedspeed
		(Backfeed speed)
		Voltageoffset

10 Selecção de parâmetro definida pelo utilizador, ver o capítulo Definição de favoritos na página 58.

11 Apenas com poupança de folha instalada

12 Apenas com Print > Material > Ribbon > Ribbon autoecon. = “On”

13 Apenas com Print > Material > Label > Punch mode = “Manual”

Favorites [10]	Print			Print (Continuação)
				Head lift autom.

Tabela 9: Menu de parâmetros Parte 1 (os parâmetros em parenteses apenas são visíveis com o direito de acesso “Modo de serviço”)

10 Selecção de parâmetro definida pelo utilizador, ver o capítulo Definição de favoritos na página 58.

Dispenser	Options	Options (Continuação)
DispenseMode	Selection	LA-SO [19] [14]
Real 1:1	├ Statussignals	├ Applymode
├ Dispensingmode	├ Applicator [14]	├ Labelpres.sensor
└ Max InitFeedback	├ Applicatortype	├ Dwelltime
Speed	└ Extensionsignals	├ Restartdelay
├ Printspeed	└ USI Signals [14]	└ Positiontimeout
└ Feedspeed	Material OD Sensor	LA-TO [19] [14]
Start Signal	├ Mat.ODSensor1	├ Applymode
├ Startoffset	├ Mat.ODSensor2	├ Labelpres.sensor
├ Startprintmode	├ Materialenderr [15]	├ Dwelltime
├ Application mode	├ Materialendwarn [15]	├ Restartdelay
├ Starterrorstop	└ Ext. OD sensor [16]	└ Positiontimeout
├ Productlength	Start Sensor	LA-TO TD [19] [14]
├ Multi label mode	├ Startprintmode	├ Applymode
├ Label 2 offset [17]	├ Starterrorstop	├ Labelpres.sensor
└ Label 3 offset [18]	└ Externalsignal	├ Restartdelay
Dispenseposition	LA-BO [19] [14]	├ Positiontimeout
Dispensingedge	├ Applymode	└ TouchDownTimeout
Headdispdist. [20]	├ Labelpres.sensor	LA-TO BO Sensor [19] [14]
Displaymode	├ Blowontime	├ Applymode
Dispensecounter	└ Restartdelay	├ Labelpres.sensor
Disp.Cnt.Reset		├ Blowontime
		├ Restartdelay
		├ Positiontimeout
		└ TouchDownTimeout

Tabela 10: Menu de parâmetros Parte 2 (os parâmetros em parenteses apenas são visíveis com o direito de acesso “Modo de serviço”)

14 Apenas com interface 8IO instalada

15 Apenas com Options > Material OD Sensor > Mat. OD Sensor 1 = “Rotation pulse” ou Options > Material OD Sensor > Mat. OD Sensor 2 = “Rotation pulse”

16 Apenas com Options > Material OD Sensor > Mat. OD Sensor 1 = “Level high activ” ou “Level low active” *ou* Options > Material OD Sensor > Mat. OD Sensor 2 = “Level high activ” ou“Level low active”

17 Apenas com Dispenser > Start Signal > Multi label mode = “x labels/start”

18 Apenas com Dispenser > Start Signal > Multi label mode = “x labels/start” com x=3

19 Apenas com o ajuste correspondente em Options > Selection > Applicator > Applicator type:ssa

20 Apenas com Dispenser > Dispensing edge = “User defined”

Options (Continuação)	System	Printer Language
LA-TO BO Timed [21] [22]	Language	PrintInterpret.
├ Applymode	Accessauthoriz.	EasyPlug Setting
├ Labelpres.sensor	(Operator password)	├ Characterfilter
├ Blowontime	(Supervisor password)	├ Charactersets
├ Dwelltime	(Service password)	├ EasyPlugerrors
├ Restartdelay	Factorysettings	├ EasyPlugwarning
└ Positiontimeout	Custom defaults	├ Spoolermode
USI [23] [22]	SetupWizards	├ StandAloneInput
├ Reprintsignal	(Run SetupWizard?)	├ #VW/IInterface
├ Feedinput	Turn-onmode	├ PrinterIDno.
├ Pauseinput	Hardware Setup	├ Command sequence
├ Cyclemode	├ (Printertype)	└ Ignore #IM cmd.
├ Disp.end delay [24]	├ Timezone	ZPL Setting [25]
└ End pulse width [26]	└ RealtimeClock	├ Manualcalibrate
Keyboard	Print Control	├ Darkness
	├ Miss.labeltol.	├ Labeltop
	├ Gap detect.mode	├ LeftPosition
	├ Max InitFeedback	├ ErrorIndication
	├ Ribb.stretching	├ ErrorChecking
	├ Singlestartquant	├ Resolution
	├ Reprintfunction	├ 305 DPI scaling
	├ Ribbonendwarn.	├ ImageSave Path
	├ Ribbonwarnstop	├ LabelInvert
	├ Errorreprint	└ Commands
	├ Single-jobmode	├ FormatPrefix
	├ Temp.reduction	├ ControlPrefix
	└ Print info mode	├ DelimiterChar
		├ Command^PR
		├ Command^MT

Tabela 11: Menu de parâmetros Parte 3

21 Apenas com o ajuste correspondente em Options > Selection > Applicator > Applicator type
22 Apenas com interface 8IO instalada
23 Apenas com Options > Selection > USI Signals ≠ “Off”
24 Apenas com Options > USI > Cycle mode ≠ “Mode0 inactive”
25 Apenas visível com Printer Language > Print Interpret. = “ZPL Emulation”
26 Apenas com Options > USI > Cycle mode = “Mode3 low pulse” ou “Mode4 high pulse”

Printer Language (Contin.)	Interface	Tools
├ Command^JM	Print interface	Diagnostic
└ Command^MD/^SD	Network	├ (Usermodified) [27]
	├ IP Addressassign	├ Parameter 1
	├ IP address	├ ...
	├ Net mask	└ Parameter n
	├ Gatewayaddress	├ Store Parameters
	├ Portaddress	├ Gen.SupportData
	├ DHCPhostname	├ EasyPl. file log [28]
	└ Services	├ Log files delete [28]
	├ WEB server	├ EasyPlugMonitor
	├ FTP server	└ EP MonitorMode
	├ WLAN	Test
	├ (MQTT broker)	├ Sensortest
	├ (MQTT broker IP) [29]	└ Printtest
	├ Timeclient	(Service)
	├ Time server IP [30]	├ (Servicedone)
	├ Time zone [30]	├ (Headexchange)
	└ Sync. interval [30]	├ (Rollerexchange)
	Serial Port 1	└ (Serv.datareset)
	├ Baudrate	(Adjustment)
	├ No. ofdatabits	├ (SensorAdjust)
	├ Parity	├ (Matendtolerance)
	├ Stopbits	├ (Feedadjustlabel)
	├ Datensynchro.	├ (Feedadjust)
	└ Frameerror	├ (Vorw feed rat.)
	Drives	├ (Backw feed rat.)
	├ Drive C	├ (Punchycalibr.)
	├ DriveD	├ (Head idle adjust)
	└ Drive E	└ (Head press. adjust)
	Home mode	

Tabela 12: Menu de parâmetros Parte 4

27 Parâmetro cujo ajuste diverge do ajuste de fábrica.

28 Apenas visível com Interface > Drives > Drive C ≠ “None”

29 Apenas visível com Interface > Network > Services > MQTT broker = “External server”

30 Apenas visível com Interface > Network > Services > Time client = ““Automatic” ou “Time server IP””

Tools (Continuação)	Info	Info (Continuação)
Internal Flash	ModelID	System
├ Copy from USB [33]	Status Printouts	└ Machine Data
└ Delete Dir	├ Printer Status	├ Machine type
	├ MemoryStatus	├ Serialnumber
	├ Font Status	└ Productiondate
	├ ServiceStatus	└ Module FW. Vers.
	├ Dottestendless	├ Systemversion
	├ Dottestpunched	├ System revision
	└ Referencelabel	├ Systemdate
	Statistics	├ Operatorpanel
	└ Print head	├ Ribbonunwinder
	├ Headrunlength	├ Ribbonrewinder
	├ Headstrobes	├ Materialrewind
	├ Totalheadmoves	├ TPHPower
	├ Operationtime	├ BasicIO
	├ Contrastdistribution	├ 8IO 1 [31]
	├ Headpressure distribution	├ 8IO 2 [32]
	├ Thermaldistribution	└ Materialpull
	└ Printspeed distribution	└ Memory Data
	├ Headrunlength	├ RAM memorysize
	├ Rollrunlength	├ Space for RAM disc
	├ Totalheadmoves	├ Storage media
	├ Serviceoperations	├ Internal Flash
	├ Headnumber	├ USB1 [33]
	├ Rollnumber	├ USB2 [33]
	├ Tot.mat.length	├ Spooler size
	├ Tot.ribb.length	├ SpaceforJobs
	├ Headstrobes	├ Max.Labellength
	├ Operationtime	└ Customdefaults
	└ TotalOperation	

Tabela 13: Menu de parâmetros Parte 5 (os parâmetros em parenteses apenas são visíveis com o direito de acesso “Modo de serviço”)

31 Apenas com interface 8IO instalada

32 Apenas com a segunda interface 8IO instalada

33 Se pelo menos uma memória flash externa estiver ligada a uma das portas USB

Info (Continuação)	Info (Continuação)	
└ CPU board data	└ Material rewind	└ 8IO 2 [34]
├ CPU identifier	├ Module name	├ Module name
├ FPGAversion	├ Modulepartnumb.	├ Modulepartnumb.
├ Module name	├ Serialnumber	├ Serialnumber
├ MAC Address	├ Productiondate	├ Productiondate
├ Modulepartnumb.	├ CAN MAC address	├ CAN MAC address
├ PCB partnumber	└ Moduletype	└ Moduletype
├ Serialnumber	└ TPH power	└ Material pull
├ Productiondate	├ Module name	├ Module name
└ Moduletype	├ Modulepartnumb.	├ Modulepartnumb.
└ Operator panel	├ Serialnumber	├ Serialnumber
└ Serialnumber	├ Productiondate	├ Productiondate
└ Ribbon unwinder	├ CAN MAC address	├ CAN MAC address
├ Module name	└ Moduletype	└ Moduletype
├ Modulepartnumb.	└ BasicIO	└ Power supply
├ Serialnumber	├ Module name	├ Module name
├ Productiondate	├ Modulepartnumb.	├ Modulepartnumb.
├ CANMACaddress	├ PCB partnumber	├ Serialnumber
└ Moduletype	├ Serialnumber	├ Productiondate
└ Ribbon rewinder	├ Productiondate	├ Moduletype
├ Module name	├ CAN MAC address	└ Version
├ Modulepartnumb.	└ Moduletype	└ Print head
├ Serialnumber	└ 8IO 1 [35]	├ Module name
├ Productiondate	├ Module name	├ Modulepartnumb.
├ CAN MAC address	├ Modulepartnumb.	├ Serialnumber
└ Moduletype	├ Serialnumber	├ Productiondate
	├ Productiondate	├ Moduletype
	├ CAN MAC address	├ Resolution
	└ Moduletype	├ Width
		└ Resistance

Tabela 14: Menu de parâmetros Parte 6 (os parâmetros em parenteses apenas são visíveis com o direito de acesso “Modo de serviço”)

34 Apenas com a segunda interface 8IO instalada

35 Apenas com interface 8IO instalada

Info (Continuação)				
Measurements				
├	Ribb. rest length			
├	Ribbon diameter			
├	Ribb. rewinder Ø			
└	Head temperature			

Tabela 15: Menu de parâmetros Parte 7 (os parâmetros em parenteses apenas são visíveis com o direito de acesso “Modo de serviço”)

Parâmetro-Referência

Print contrast

Gama de ajuste	Pré-ajuste	Incremento	Easy Plug
[1...110] %	50%	1	#!H, #PC2045

CUIDADO!
O parâmetro Print contrast influencia imediatamente a vida útil do cabeçote de impressão. É válido: „Quanto maior é o ajuste Print contrast, tanto menor a vida útil do cabeçote de impressão“. Isto é válido mais intensamente para ajustes acima de 100%. Por isso, observar:

► Sempre seleccionar o ajuste mais baixo, que ainda fornece um resultado de impressão aceitável.

Head pressure

Gama de ajuste	Pré-ajuste	Incremento	Easy Plug
[1,0...3,0]	2,0	0,1	#PC2045

Ajuste da pressão com a qual o cabeçote de impressão será pressionado sobre o cilindro de impressão (1=pressão baixa, 3=pressão elevada).

O ajuste corresponde aos ajustes de cabeçote rotativo “I” até “III” nas máquinas antigas.

X - Printadjust

Gama de ajuste	Pré-ajuste	Incremento	Easy Plug
[-15...15] mm	0,0 mm	0,1 mm	#PC1020

O ponto de zero da impressão é deslocado em relação à borda da etiqueta sobre o eixo X, isto é, transversal ao material.

- Deslocamento máximo com borda de etiqueta fora: +15,0 mm
- Nenhum deslocamento: 0,0 mm
- Deslocamento máximo em relação à borda da etiqueta: -15,0 mm

> Se o ajuste for alterado enquanto o job de impressão estiver parado, a impressora calcula novamente o formato com os valores alterados.
>
> Atenção com gráficos, que foram criados com um comando Easy Plug #YI, #YIR ou #YIB! Se o gráfico for puxado sobre a borda da etiqueta através da alteração do parâmetro X - Printadjust, a parte "saliente" da informação gráfica será perdida.

Y - Printadjust

Gama de ajuste	Pré-ajuste	Incremento	Easy Plug
[-15...15] mm	0,0 mm	0,1 mm	#PC1021

O ponto de zero da impressão é deslocado em relação à posição de cunhagem sobre o eixo Y, isto é, deslocado na direcção do avanço.

- Deslocamento máximo na direcção de avanço: +15,0 mm
- Nenhum deslocamento: 0,0 mm
- Deslocamento máximo contra a direcção de avanço: -15,0 mm

> Se o ajuste for alterado enquanto o job de impressão estiver parado, a impressora calcula novamente o formato com os valores alterados.
>
> Atenção com gráficos, que foram criados com um comando Easy Plug #YI, #YIR ou #YIB! Se o gráfico for puxado sobre a borda da etiqueta através da alteração do parâmetro Y - Printadjust, a parte "saliente" da informação gráfica será perdida.

Print speed

(Velocidade de impressão)

Gama de ajuste	Pré-ajuste	Incremento	Easy Plug
[2,0..12,0] pol/s	8,0 pol/s	0,1 pol/s	#PC1003, #PR

A velocidade de impressão (avanço de material) pode ser adaptada à combinação folhas/material utilizada, para optimizar a intensidade de contraste e o grau de negro da imagem impressa.

Delete Job

Gama de ajuste	Pré-ajuste	Incremento	Easy Plug
--	--	--	#!CA

Após a activação da função (tecla 4), a impressora interrompe o processamento do job de impressão activo.

Delete Spooler

Gama de ajuste	Pré-ajuste	Incremento	Easy Plug
--	--	--	#!CA

Após a activação da função (tecla 4) são apagados todos os jobs de impressão que se encontram no spooler da impressora.

Print method

Ajustes	Pré-ajuste	Incremento	Easy Plug
Thermo transfer, Thermal printing	Thermo transfer	--	#PC2018, #ER

- *Thermo transfer*: Impressão por termotransferência (O sensor da extremidade da folha está ligado)
- *Thermal printing*: Impressão termodirecta (O sensor da extremidade da folha está desligado)

Detect label length

(determinar o comprimento da etiqueta)

> Apenas funciona com material de etiquetas colocado.

Mede o comprimento de etiqueta e aplica o valor no parâmetro Material length. Durante a medição, o material de etiqueta é avançado de aprox. 2 comprimentos de etiqueta.

Material type

Ajustes	Pré-ajuste	Incremento	Easy Plug
Endless, Punched	Punched	--	#PC1005, #IM

Definição do material utilizado, conquanto seja diferenciado entre material contínuo e material cunhado (cunhagens de furo, material autocolante com cunhagem de registo). A posição da prensa identificada corresponde ao início da etiqueta.

- *Endless*: Quando o material sem cunhagem tiver de ser utilizado.
- *Punched*: Quando o material com cunhagem tiver de ser utilizado.

> O valor será sobrescrito no envio de um formato de etiqueta através do comando Easy Plug correspondente.

Material length

Ajustes	Pré-ajuste	Incremento	Easy Plug
[5...comprimento de etiqueta máx. [36]]	100 mm	0,1 mm	#PC1006, #IM

O comprimento do material (comprimento da etiqueta) é a distância de cunhagem mensurada do canto dianteiro (início) de uma etiqueta até o canto dianteiro da próxima etiqueta.

> O valor será sobrescrito no envio de um formato de etiqueta através do comando Easy Plug correspondente.

36 O comprimento de etiqueta máx. depende de diversos factores, p. ex., a configuração da memória.

Material width

Ajustes	Pré-ajuste	Incremento	Easy Plug
6,0...largura máx. [37]	100 mm	0,1 mm	#PC1007, #IM

Posição zero da borda esquerda. Quando a impressora trabalha no modo Line-Printer, pode ser alterado em passos de milímetro.

Label sens. type

(Tipo de detector fotoeléctrico)

Ajustes	Pré-ajuste	Incremento	Easy Plug
Punched, Reflex, Reflex (upper)	Punched	--	#PC2015, #IM

O detector fotoeléctrico de reflexão ideal para etiquetas com marcações de comprimento reflexivos, respect., os detectores fotoeléctricos normais, instalados de fábrica para etiquetas com cunhagem de transmissão ou de registro (etiquetas autocolantes) devem ser definidas de acordo com a aplicação.

- *Punched*: Detector fotoeléctrico de transmissão de luz (para cunhagem)
- *Reflex*: Detector fotoeléctrico de reflexão (para marcas de reflexão sobre o lado inferior do material)
- *Reflex (upper)*: não a venda

Ribbon width

Gama de ajuste	Pré-ajuste	Incremento	Easy Plug
[30...107] mm	107 mm	1 mm	#PC1033

Largura da folha plástica de transferência térmica utilizada.

Color Side

Ajustes	Pré-ajuste	Incremento	Easy Plug
inside, outside	inside	--	#PC1049

- *inside*: O rolo de folha está enrolado com o lado colorido para *dentro*.
- *outside*: O rolo de folha está enrolado com o lado colorido para *fora*.

Ribbon length

Gama de ajuste	Pré-ajuste	Incremento	Easy Plug
[300,0...1300,0] m	1000,0 m	0,1 m	#PC1038

37 A largura máx. depende de diversos factores, p. ex., a configuração da memória.

Comprimento de folha do rolo de folha plástica utilizado. O comprimento de folha se encontra na embalagem do novo rolo de folha. Esse ajuste é necessário para o funcionamento correcto do alerta de final de folha.

Outer ribbon Ø

(Diâmetro externo da folha)

Gama de ajuste	Pré-ajuste	Incremento	Easy Plug
[50,0...150,0] mm	100,0 mm	0,1 mm	#PC1039

Ø externo do rolo de folha plástica utilizado. Esse ajuste é necessário para o funcionamento correcto do alerta de final de folha.

Inner ribbon Ø

(Diâmetro interno da folha)

Gama de ajuste	Pré-ajuste	Incremento	Easy Plug
[28,0...40,0] mm	33,0 mm	0,1 mm	#PC1040

Ø interno do rolo de folha plástica utilizado. Esse ajuste é necessário para o funcionamento correcto do alerta de final de folha.

> Ø interno do rolo de folha = Ø externo do eixo de folha!

Head lift autom.

Gama de ajuste	Pré-ajuste	Incremento	Easy Plug
Off, On	On	--	#PC3306

Liga ou desliga a “Elevação de cabeçote automática”.

Em aplicações com velocidade de impressão mais elevada e/ou etiquetas pequenas demonstrou-se que a precisão de impressão é diferenciada, dependendo se ocorre ou não uma parada de impressão entre as etiquetas. A função “elevação de cabeçote automática” cuida para que o cabeçote de impressão seja levantado brevemente entre todas as etiquetas e cuida, assim, por uma precisão de impressão mais uniforme.

> A função reduz a produtividade das etiquetas pois o consumo de tempo para a elevação do cabeçote por etiqueta é de aprox. 80 ms.

Ribbon autoecon.

Ajustes	Pré-ajuste	Incremento	Easy Plug
On, Off	Off	--	#PC2087

Através do accionamento da poupança automática de folha na impressora de termotransferência, o avanço da folha é interrompido entre os períodos de impressão. Com isso, é poupada folha, especialmente no caso de etiquetas longas com pouca superfície impressa.

> A poupança automática de folha deverá ser apenas activada em regiões não impressas a partir de aproximadamente 10 mm de comprimento.

- *On*: A poupança automática de folha está activada

- *Off*: A poupança automática de folha *não* está activada

Head down lead

> Apenas com a poupança automática de folha activada (Print > Material > Ribbon > Ribbon autoe-con. = “On”).

Gama de ajuste	Pré-ajuste	Incremento	Easy Plug
[0,0..10,0] mm	0,0 mm	0,1 mm	#PC2077

É definida a distância na qual o cabeçote de impressão abaixa antes do primeiro ponto a ser impresso. A função melhora a qualidade da impressão no início de uma região de impressão quando de poupança automática de folha activada.

Ribb. eco. limit

> Apenas com a poupança automática de folha activada (Print > Material > Ribbon > Ribbon autoe-con. = “On”).

Gama de ajuste	Pré-ajuste	Incremento	Easy Plug
[2,0..100,0] mm	10,0 mm	0,1 mm	#PC2019

O limite de poupança de folha corresponde ao comprimento da zona livre de impressão sobre a etiqueta, a partir da qual a poupança automática de folha deve ser activada.

Feed mode

Gama de ajuste	Pré-ajuste	Incremento	Easy Plug
Head up, Head down	Head up	--	#PC2058

- *Head up*: Durante a inicialização do material e o avanço da etiqueta, o cabeçote de impressão permanece levantado.
- *Head down*: Durante a inicialização do material e o avanço da etiqueta, o cabeçote de impressão permanece abaixado. Com isso, no caso de materiais críticos de etiqueta, pode ser atingida uma alta precisão de impressão entre a primeira etiqueta e as etiquetas seguintes.

Definição de favoritos

Existe a possibilidade de definir um ponto de menu Favorites, que contém uma selecção de parâmetros de acordo com a própria necessidade.

Selecção de favoritos no painel da web

EXPERTS Os favoritos são estabelecidos no painel da web na visualização dos ajustes de máquina. Para além disso, o operador deve estar inscrito no painel da web com o papel de serviço.

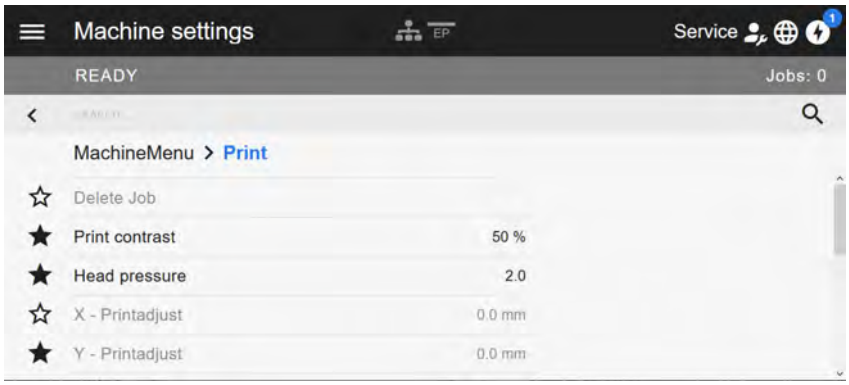

Figura 33: Visualização dos ajustes de máquina no painel da web. As estrelas à esquerda ao lado dos parâmetros marcam os favoritos. Estrela preenchida = parâmetro para o menu de favoritos seleccionado.

► Para seleccionar como favorito, clicar a estrela ao lado do parâmetro (ver figura acima).

Informações relacionadas

Visualização do ajuste da máquina na página 41

CONEXÕES

ATENÇÃO!
Esta máquina trabalha com tensão de rede! O toque em peças condutoras de tensão pode ocasionar correntes pelo corpo e queimaduras que representam perigo de vida.

► Assegurar-se de que a máquina está desligada, antes de conectar o cabo de rede.

► Apenas conectar a máquina a uma tomada instalada correctamente com contacto de condutor de protecção.

► Apenas conectar aparelhos que satisfazem os requisitos de um circuito ES1 de acordo com a EN 62368-1.

CUIDADO!
Perigo de dano à máquina devido a acessórios defeituosos

► Apenas conectar acessórios originais

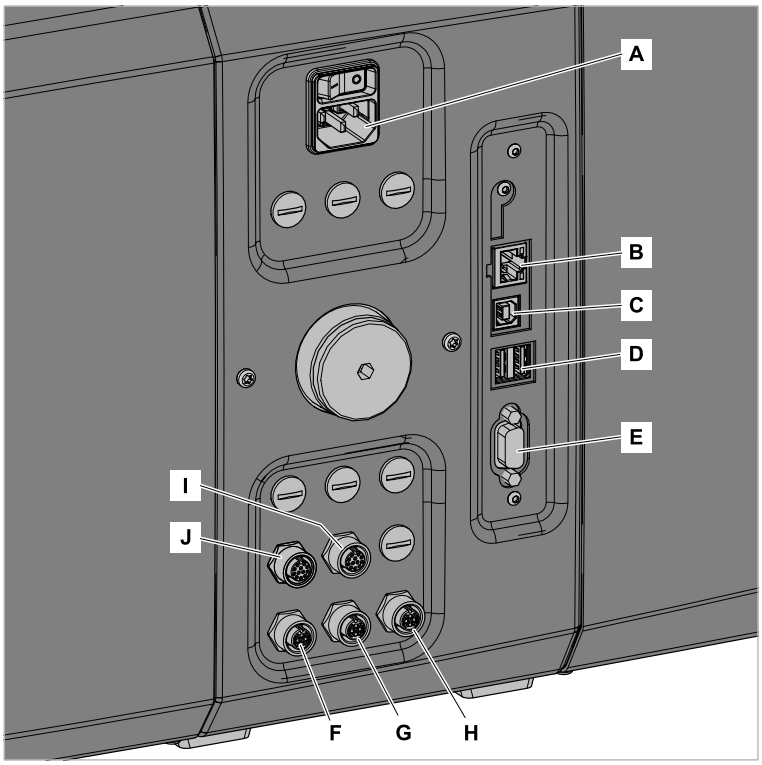

Figura 34: Conexões de uma XPA 93x (LH) com platinas de interface “Basic IO” (F-H) e opcional “8 IO” (I, J).

Pos.	Conexão	Utilização
A	Conexão na rede eléctrica	Fornecimento de energia
B	Conexão de rede (Ethernet 10/100/1000)	Transmissão dos jobs de impressão de um Host (p.ex. PC); leitura de dados de serviço; transmissão de firmware; comando através de servidor da Web
C	Interface USB tipo A (Host)	Transmissão dos jobs de impressão de um Host (p.ex. PC); leitura de dados de serviço; transmissão de firmware
D	Interfaces USB-Aparelho (2x)	Conexão de um pendrive de USB ou de aparelho, p. ex., teclado ou scanner

Pos.	Conexão	Utilização
E	Interface serial (RS232)	Transmissão dos jobs de impressão de um Host (p.ex. PC); leitura de dados de serviço; transmissão de firmware
F	Sensor de arranque	Aciona o ciclo a partir de imprimir doar (aplicar); adequado para um sensor industrial padrão, por exemplo, Novexx N102106 ou N102109
G	Sensor diâmetro do rolo (DR)	O sensor DR está integrado no desbobinador de material "Pro 300"; assinala o fim do rolo de material
H	Interface de sinal	Sinais de estado das saídas que podem ser utilizados directamente com a torre de sinais Novexx N102104
I	(Opcional) Interface de sinal	Sinais adicionais do aplicador ou para sinais USI
J	(Opcional) Interface de sinal	Sinais do aplicador ou do USI; por exemplo, para ligar um aplicador

Tarefas relacionadas

Conectar na rede eléctrica na página 61

Informações relacionadas

Conectar num host de dados na página 62

Antes da operação

LIGAÇÕES ELÉCTRICAS

Conectar na rede eléctrica

ATENÇÃO!
A máquina trabalha com tensão de rede! O toque em peças condutoras de tensão pode ocasionar correntes pelo corpo e queimaduras que representam perigo de vida.
► Assegurar-se de que a máquina está desligada, antes de conectar o condutor de conexão rede.
► Apenas operar a máquina com a tensão de rede fornecida na placa de identificação.
► Apenas conectar a máquina a uma tomada instalada correctamente com contacto de condutor de protecção.

Execução

Conectar o condutor de conexão de rede:

1. Assegurar que a máquina está desligada (interruptor de rede (A) na posição “O”).

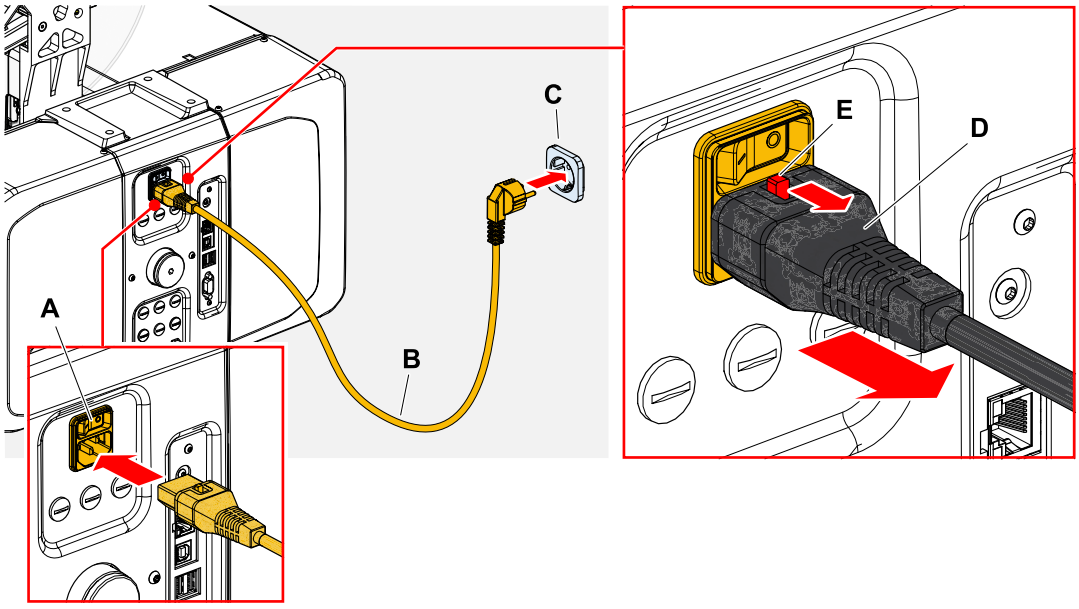

2. Conectar o condutor de conexão de rede (B) numa tomada da rede eléctrica pública (C).

Dependendo do país de fornecimento, a condutor de conexão de rede pode apresentar uma outra ficha para a rede eléctrica pública do que a ilustrada.

Retirar o condutor de conexão de rede:

3. (Opcional) *Cabo opcional com dispositivo de bloqueio*: Premir o botão de travamento (E, figura acima) na direcção da seta e, simultaneamente, retirar o cabo na ficha (D, figura acima).
4. *Cabo standard*: Retirar o cabo na ficha.

Conectar num host de dados

Os dados de impressão podem ser transferidos alternativamente através de uma das interfaces de dados:

- Ethernet
- USB
- Interface serial

A interface de dados desejada é chamada após a primeira ligação da máquina pelo assistente de configuração. Pré-ajustada é a identificação automática da interface de dados.

O ajuste da interface sem o assistente ocorre através do parâmetro Interface > Print interface.

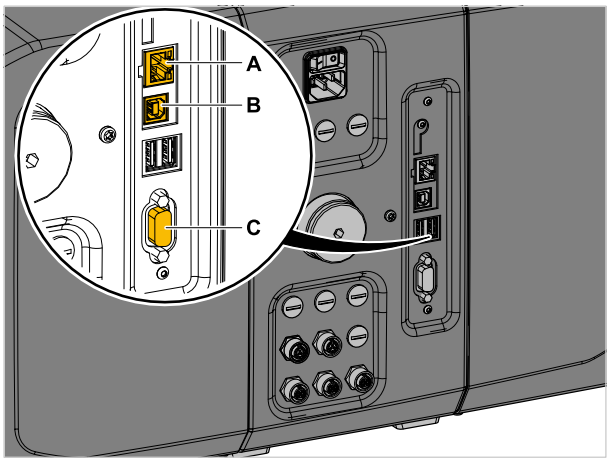

Figura 35: Interfaces de dados na XPA 93x (**A** Ethernet, **B** USB, **C** RS 232).

► Conectar a interface de dados com um cabo de dados usual no comércio com o host de dados.

Dependendo da interface seleccionada, devem ser ajustados eventualmente ainda outros parâmetros :

- Ajustes para interface serial: Interface > Serial Port 1
- Ajustes para a interface Ethernet: Interface > Network

  ► Chamar o assistente de ajuste de rede System > Setup Wizards = “Network”, para chamar todos os parâmetros relevantes automaticamente.

Alternativamente à transferência através de um condutor de dados, os jobs de impressão podem também ser armazenados numa unidade de armazenamento externa e, de lá, serem chamados.

Conectar os sensores

ATENÇÃO!
A máquina trabalha com tensão de rede! O toque em peças condutoras de tensão pode ocasionar correntes pelo corpo e queimaduras que representam perigo de vida.
► Apenas acoplar a máquina com outras máquinas, quando estas satisfazerem os requisitos de um circuito ES1 de acordo com a EN 62368-1.

Sensor de arranque

► Conectar o sensor de arranque na conexão (A) (M12 4-Pin)

Dependendo do equipamento da máquina com platinas opcionais estão presentes mais ou menos conexões. A conexão para o sensor de arranque encontra-se, porém, sempre bem embaixo à esquerda na posição ilustrada.

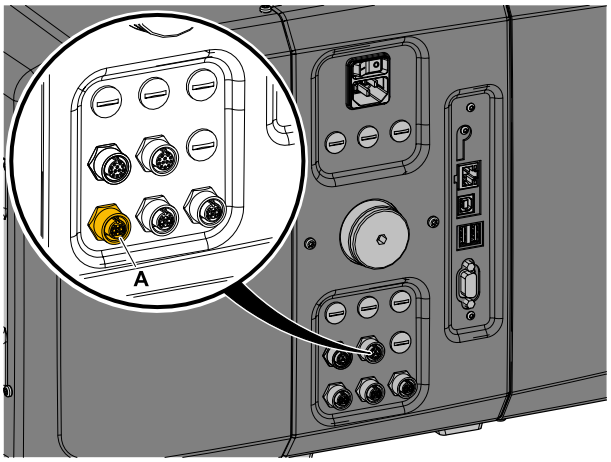

Figura 36: Conexão (A) para o sensor de arranque (embaixo: platina “BasicIO”; em cima: platina “8IO”).

Número do artigo:

- N102106 Sensor de arranque do produto universal com suporte e cabo
- N102109 Sensor de arranque de produto com reflector para formas de produto específicas e/ou superfícies reflectivas (p. ex., vidro, produtos redondos) com suporte e cabo

Sensor RD (enrolador “Pro 300”)

O sensor de diâmetro de rolo (RD) está integrado no desenrolador de material “Pro 300” e deve ser conectado na platina “Basic IO”.

Número de artigo kit de cabos: N103074

► Inserir o cabo (A) com a ficha menor (B) no desenrolador e com a ficha maior (C) na platina “Basic IO” (conexão central).

► Fixar o cabo com ambas as braçadeiras de cabo (E) e parafusos (D).

Quando forem previstos para a aplicação 2 desenroladores “Pro 300”, os sensores RD devem ser conectados através de um distribuidor em Y (número de artigo N102146).

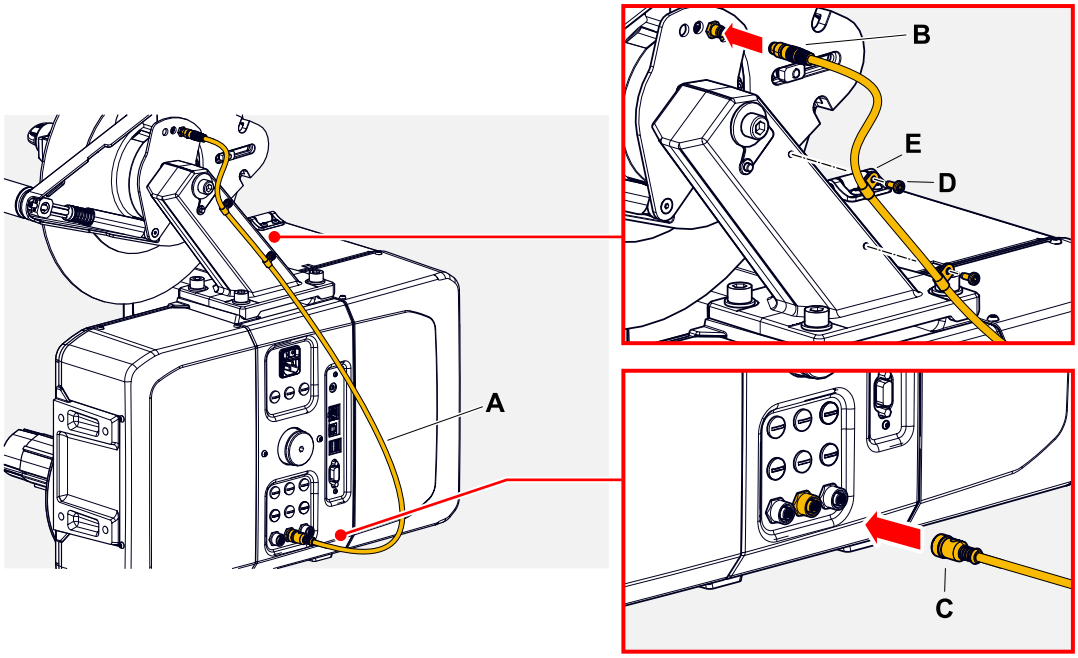

LIGAR E DESLIGAR

Ligar

► Posicionar o interruptor de rede (A) da máquina para “I” (Lig.).

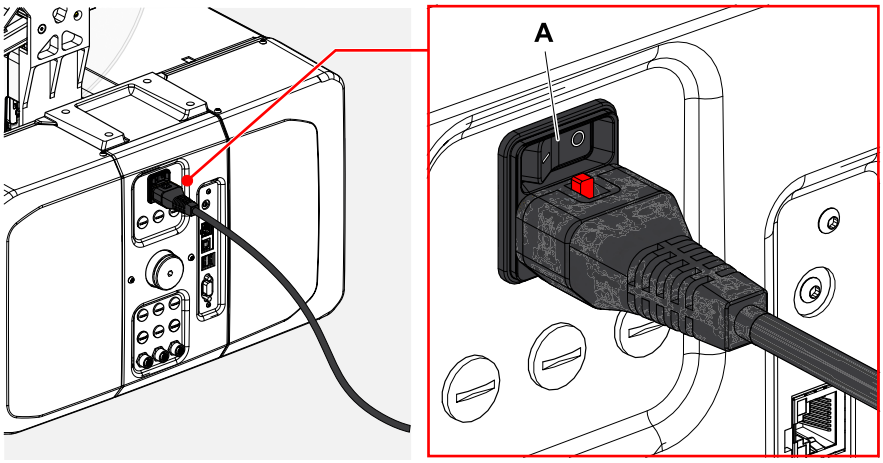

Desligar

► Posicionar o interruptor de rede (A, figura acima) da máquina para “O” (Desl.).

Modo de descanso

► Premir a tecla Lig./Desl. (A) no campo de comando, para levar a máquina para o modo de descanso (standby).

‖ No modo de descanso é desligado o controlo do motor, a CPU permanece ligada. ‖

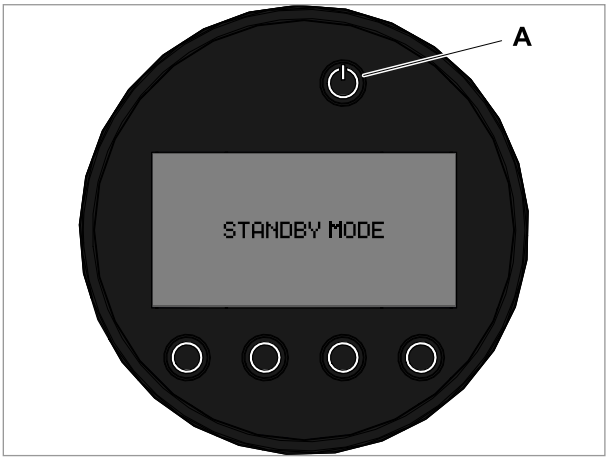

Figura 37: Indicação em modo de descanso.

Arranque a quente

Um arranque a quente é mais rápido do que o completo ligar/desligar da máquina, pois apenas parte do firmware é reiniciado.

► Premir simultaneamente as teclas 1 + 2 + 3. Indicações:

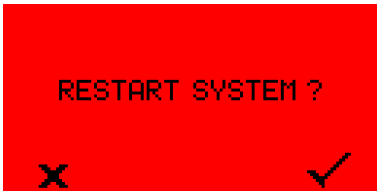

► Para confirma, premir a tecla ✓.

CONFIGURAÇÕES BÁSICAS

Configuração básica com o assistente de configurações

O assistente de ajuste conduz a consulta automática dos ajustes básicos no menu de parâmetros, os quais são essenciais para a operação da impressora.

Após a primeira ligação da impressora aparece no campo de comando a pergunta se o *assistente de ajuste* deve ser iniciado (Run Setup Wizard?).

Após a selecção de „Yes“, são chamados os parâmetros para os ajustes básicos mais importantes em vários grupos. Para além disso, são chamados automaticamente os parâmetros pertinentes. Após os ajustes básicos, p. ex., para o idioma ou a interface da impressora, são chamados selectivamente (respect., consulta sim/não) ajustes de rede e dispensador.

Quais os parâmetros serão chamados, depende também da selecção no parâmetro anterior correspondente. Como última etapa é indicado um resumo dos ajustes executados (fig. abaixo), que devem ser confirmados por pressão de tecla.

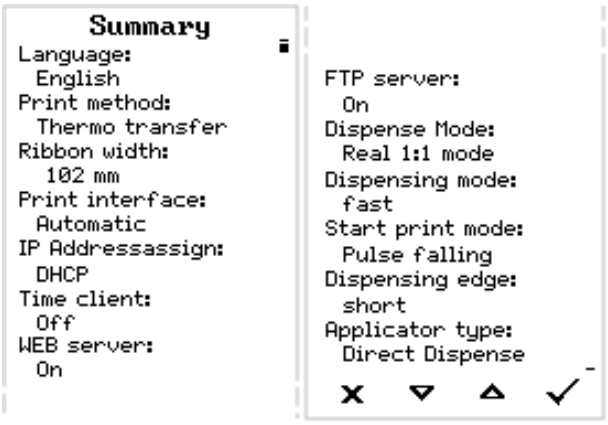

Figura 38: Resumo dos ajustes através dos assistentes (exemplo, adicionados por processamento de imagem, realmente deve ser rolado, para serem vistas todas as linhas).

Executar ajustes:

► Premir a tecla ✓.

Ocorre um reinício e os ajustes são assumidos.

Descartar ajustes:

► Premir a tecla ✗.

Em seguida, o assistente de ajuste reinicia até que os ajustes sejam assumidos ou “Run Setup Wizard?” seja respondido com “No”.

Se for seleccionado na pergunta inicial “No”, o assistente de ajuste não inicia e a consulta “Run Setup Wizard?” não ocorre mais também após uma reinicialização. Em seguida, existem ainda duas possibilidades de executar os ajustes básicos:

- EXPERTS Chamar e definir manualmente os parâmetros correspondentes
- Iniciar o assistente de ajuste manualmente (chamar o parâmetro System > Setup Wizards)

Ajustar o diâmetro do eixo (desenrolador Pro 300)

Antes do funcionamento, a captação do desenrolador Pro 300 deve ser adaptada ao diâmetro do eixo do rolo de etiquetas.

Ferramenta:

- Chave de parafusos sextavada de 3 mm

O desenrolador pode ser adaptado com adaptadores de carretel ao diâmetro interno do rolo de etiquetas. Dependendo deste diâmetro, os adaptadores devem ser montados ou removidos de maneira diferente:

Ø interno rolo de etiquetas	Adaptador	
38,1 mm (1“)	nenhum	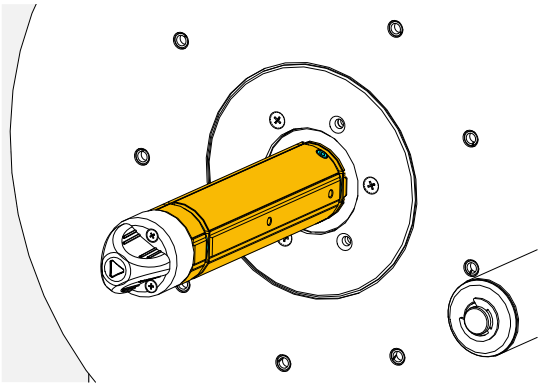
76,2 mm (2“)	horizontal	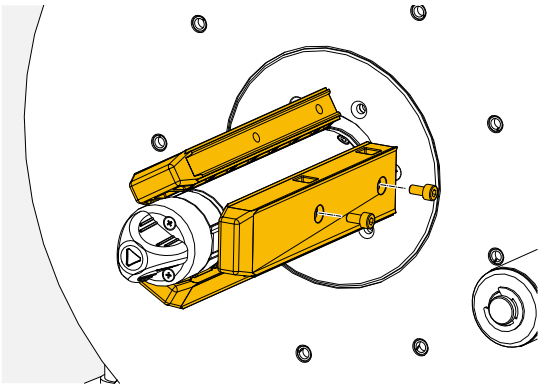
101,6 mm (4“)	vertical	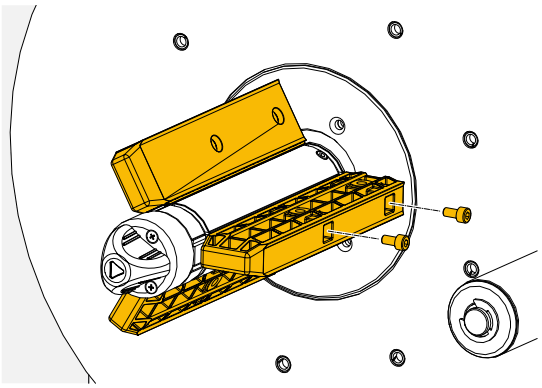

Operação

ESQUEMA DE INTRODUÇÃO LH

XPA 934 LH com desenrolador “Compact”

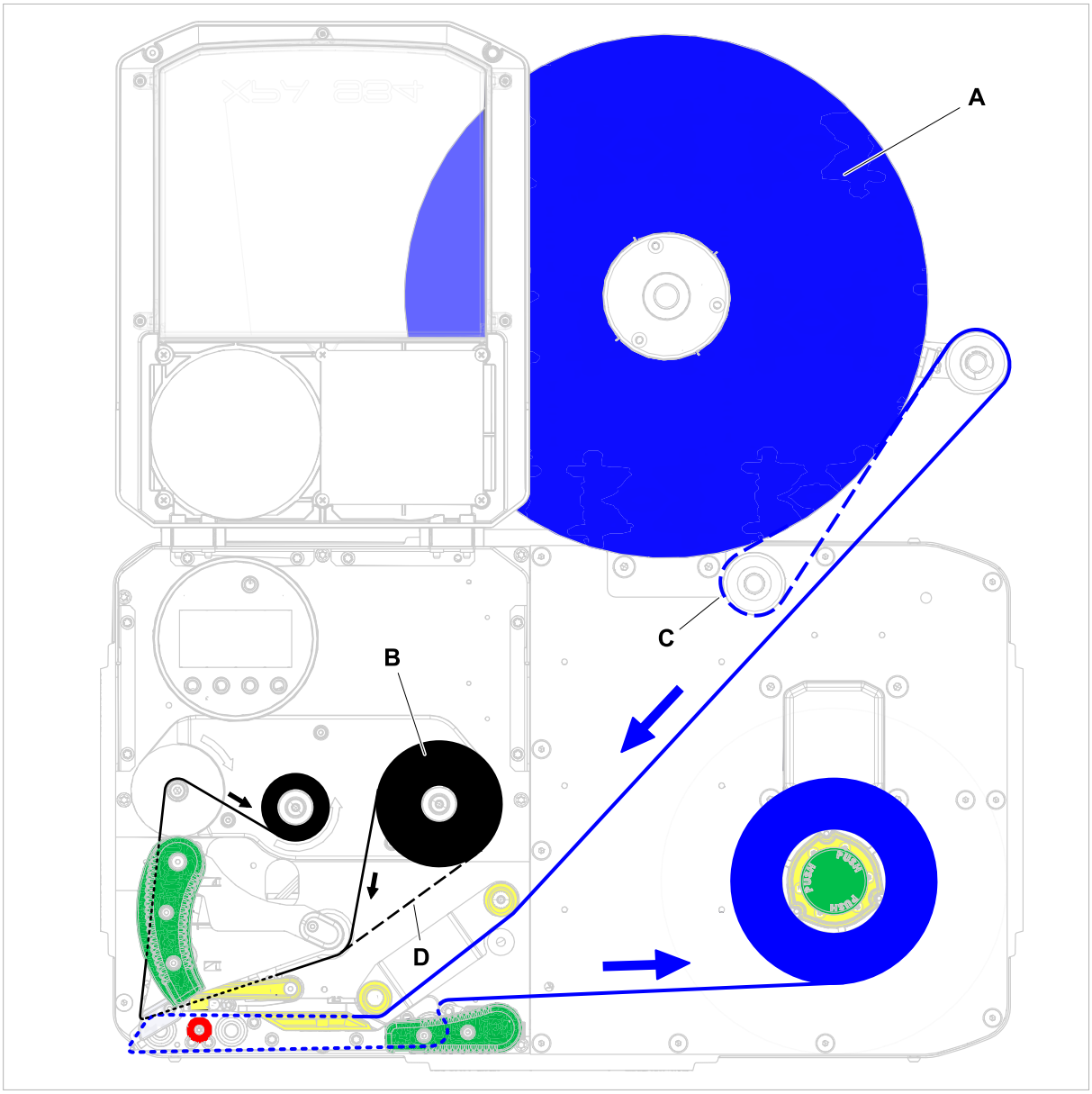

Figura 39: Esquema de introdução para material de etiquetas (A) e folha de transferência térmica (B) na XPA 934 LH com desenrolador “Compact”. C = Percurso para material de etiquetas enrolado para dentro ao redor do (aqui necessário) rolo de desvio opcional; D = Percurso para folha com o lado colorido enrolado para fora.

XPA 93x LH com desenrolador “Pro 300”

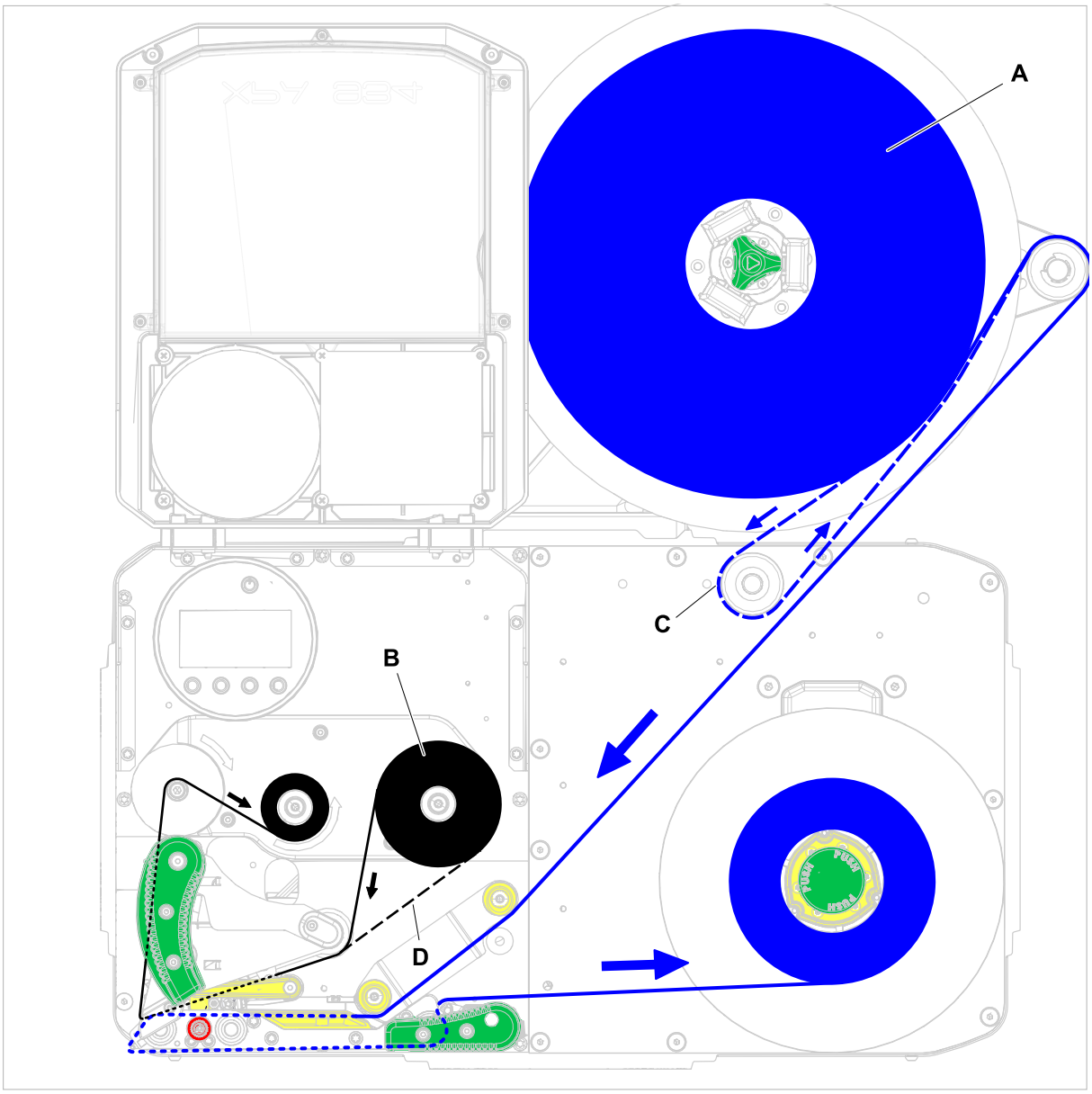

Figura 40: Esquema de introdução para material de etiquetas (A) e folha de transferência térmica (B) na XPA 93x LH com desenrolador “Pro 300” com braço dirigido para *a direita*. C = Percurso para material de etiquetas enrolado para dentro ao redor do (aqui necessário) rolo de desvio opcional; D = Percurso para folha com o lado colorido enrolado para fora.

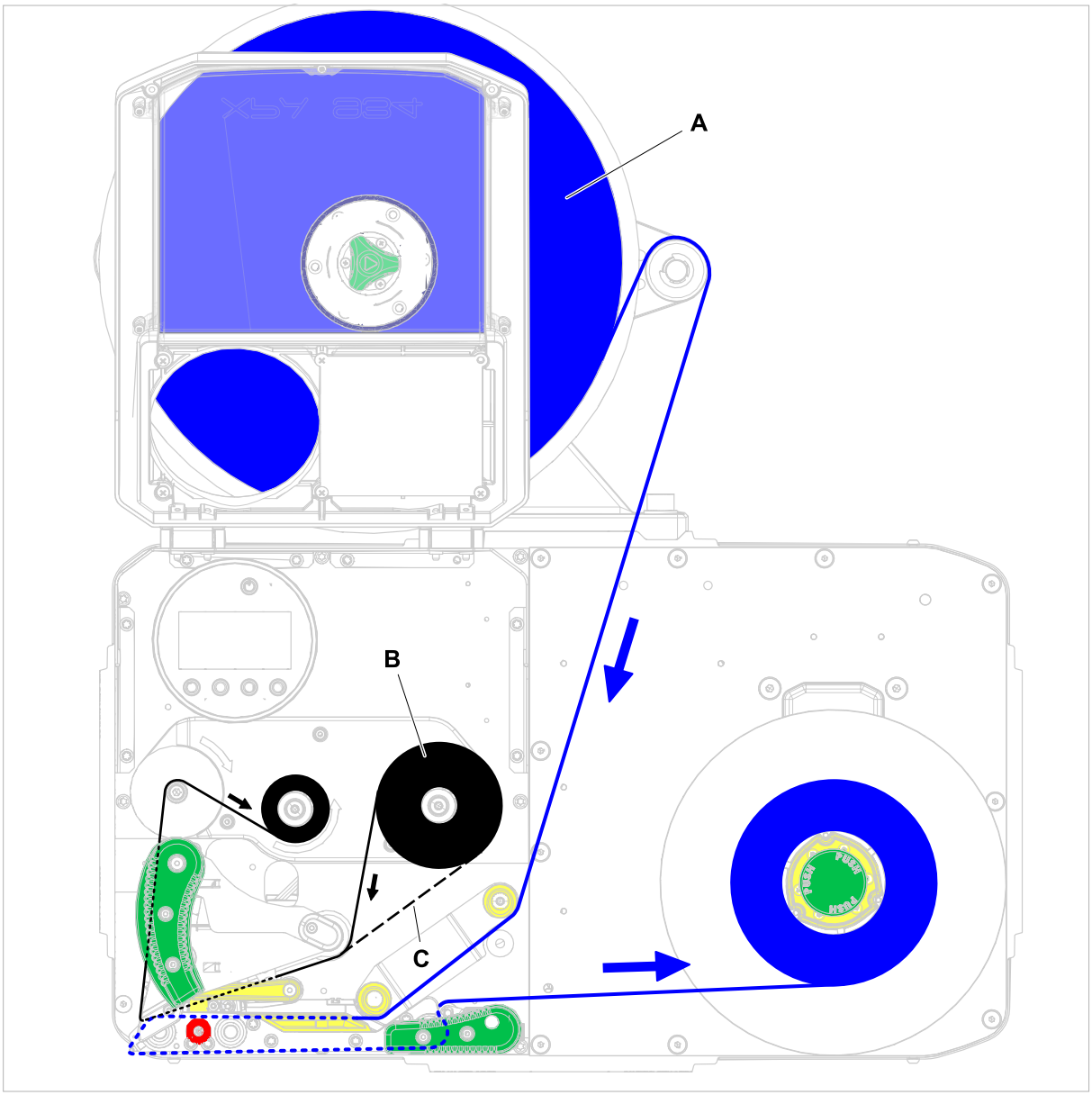

Figura 41: Esquema de introdução para material de etiquetas (A) e folha de transferência térmica (B) na XPA 93x LH com desenrolador “Pro 300” com braço dirigido para *a esquerda*. O material de etiquetas enrolado para dentro não pode ser utilizado com essa configuração. C = Percurso para folha com o lado colorido enrolado para fora.

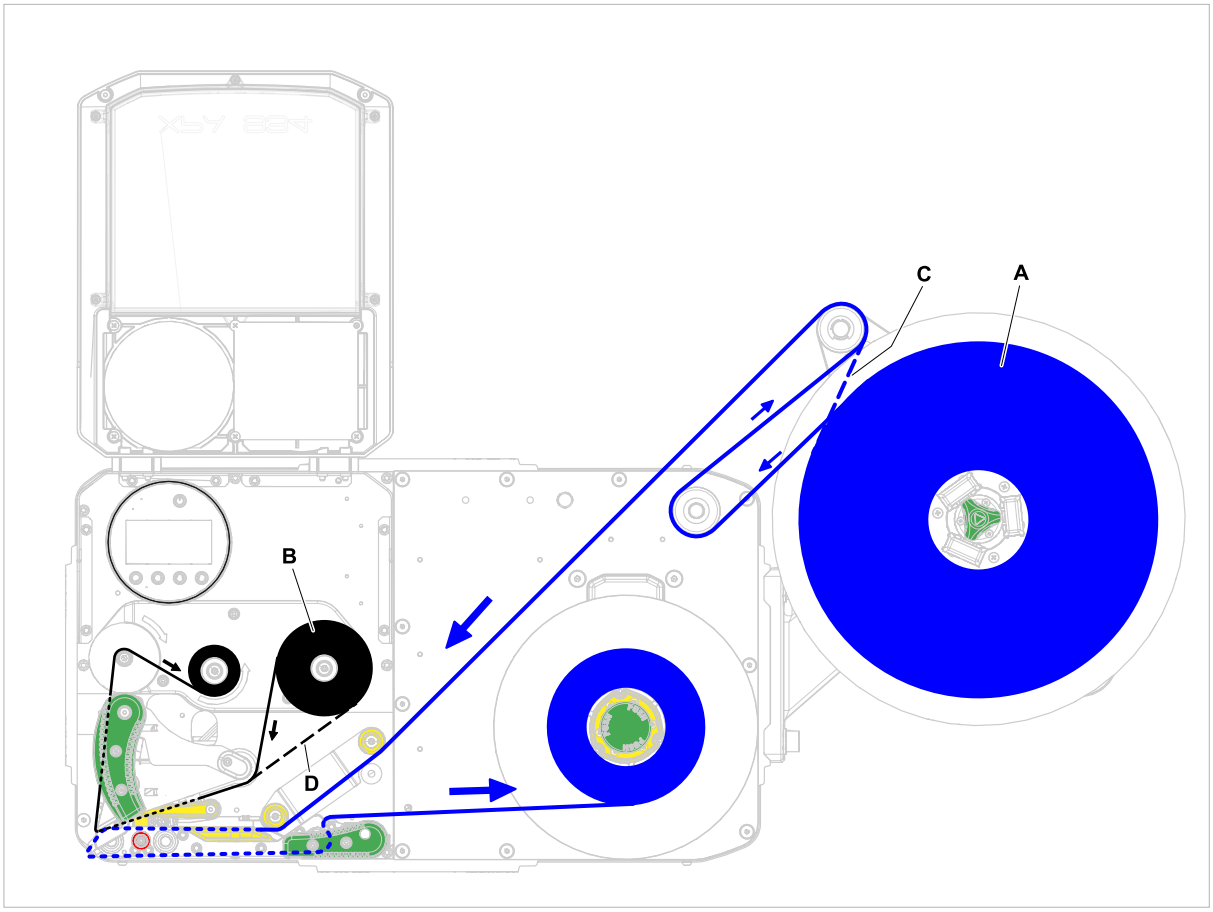

Figura 42: Esquema de introdução para material de etiquetas (A) e folha de transferência térmica (B) na XPA 93x LH com desenrolador “Pro 300” montado fora *a direita*. Com essa configuração é necessário um rolo de desvio opcional para material de etiquetas enrolado para fora. C = Percurso para material de etiquetas enrolado para dentro; D = Percurso para folha com o lado colorido enrolado para fora.

Tarefas relacionadas

Colocar folha na página 76
Colocar o material de etiquetas na página 83

ESQUEMA DE INTRODUÇÃO RH

RH com desenrolador “Compact”

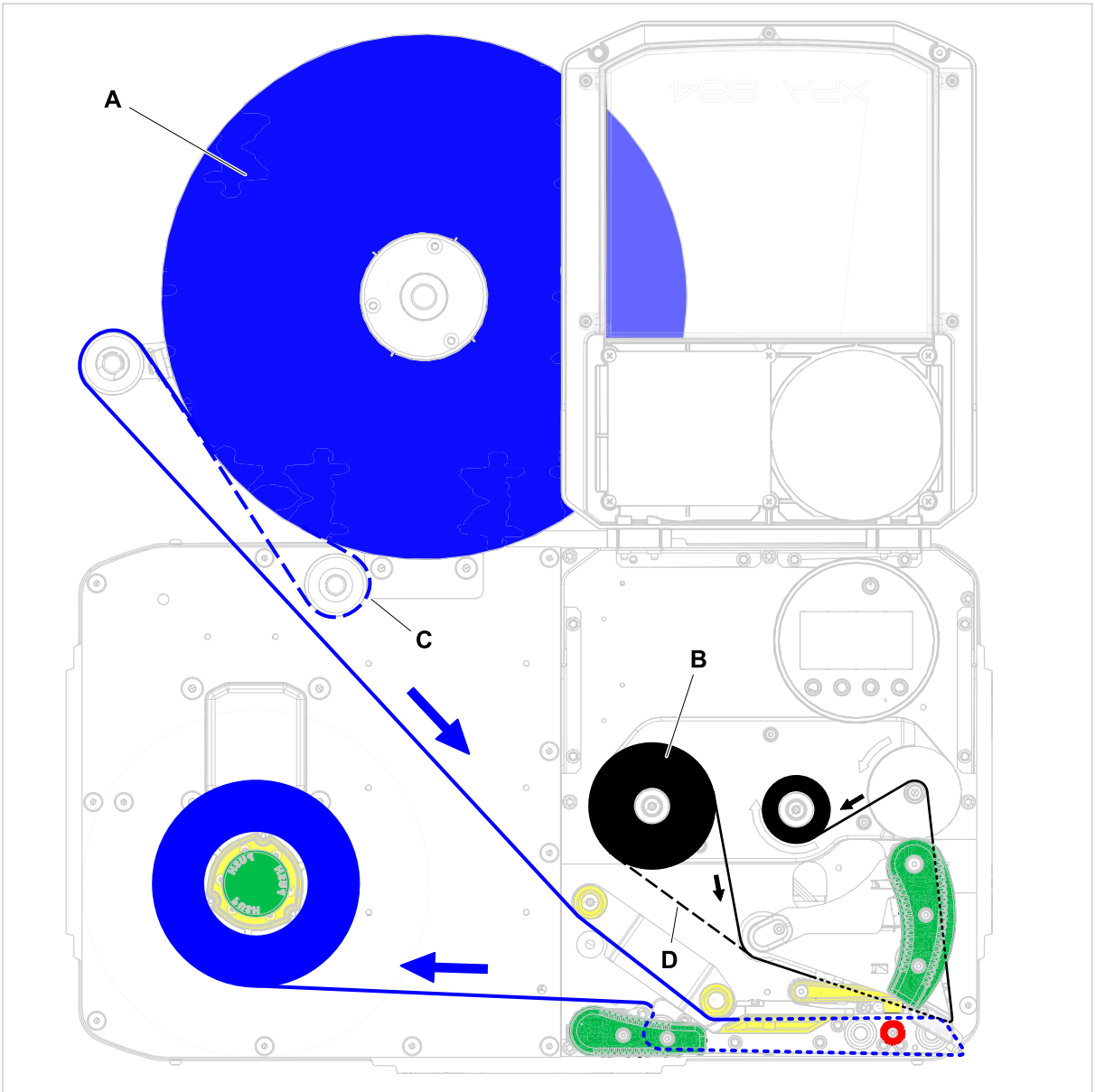

Figura 43: Esquema de introdução para material de etiquetas (A) e folha de transferência térmica (B) na RH com desenrolador “Compact”. C = Percurso para material de etiquetas enrolado para dentro ao redor do (aqui necessário) rolo de desvio opcional; D = Percurso para folha com o lado colorido enrolado para fora.

XPA 93x RH com desenrolador “Pro 300”

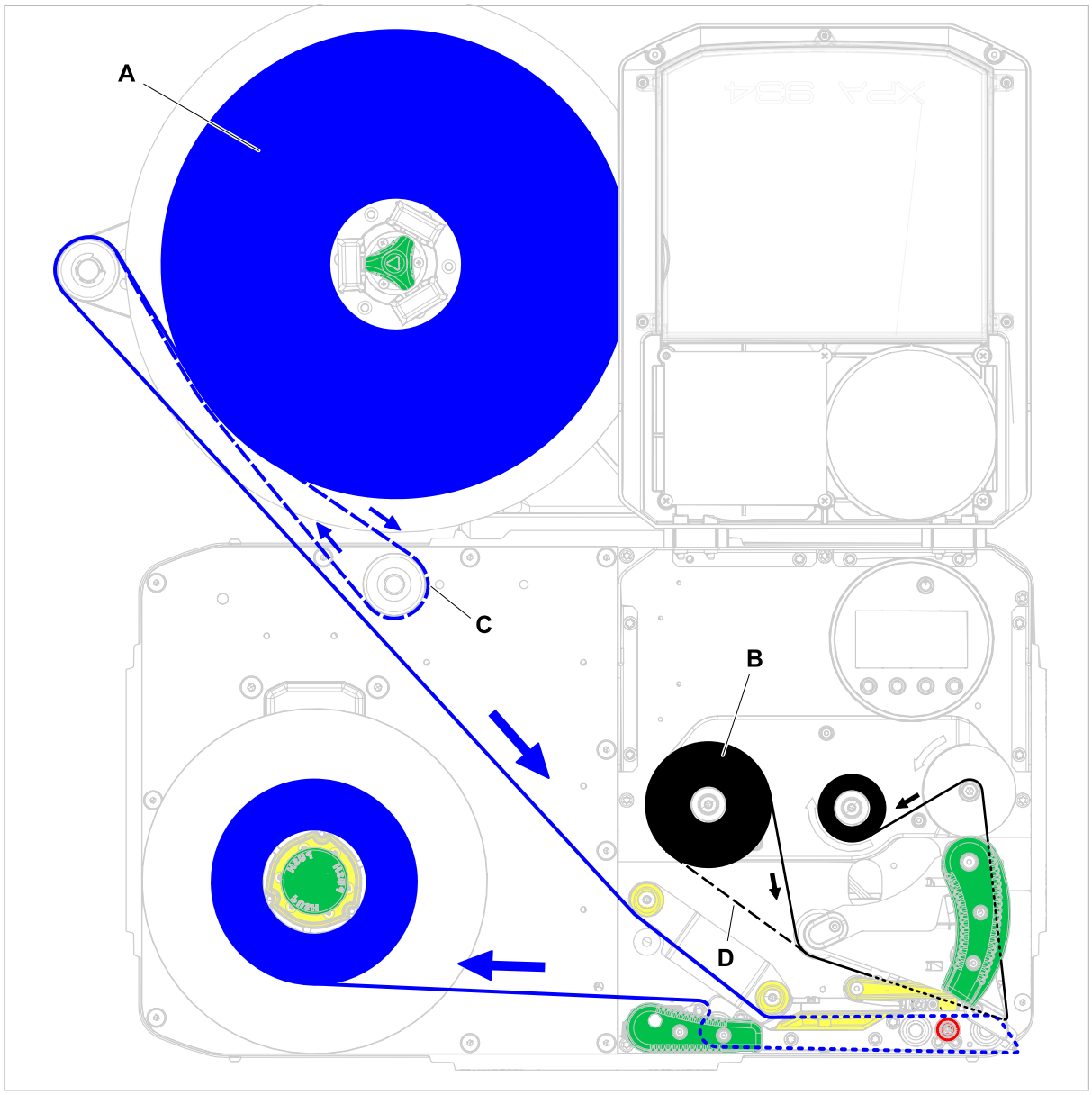

Figura 44: Esquema de introdução para material de etiquetas (A) e folha de transferência térmica (B) na XPA 93x RH com desenrolador “Pro 300” com braço dirigido para *a esquerda*. C = Percurso para material de etiquetas enrolado para dentro ao redor do (aqui necessário) rolo de desvio opcional; D = Percurso para folha com o lado colorido enrolado para fora.

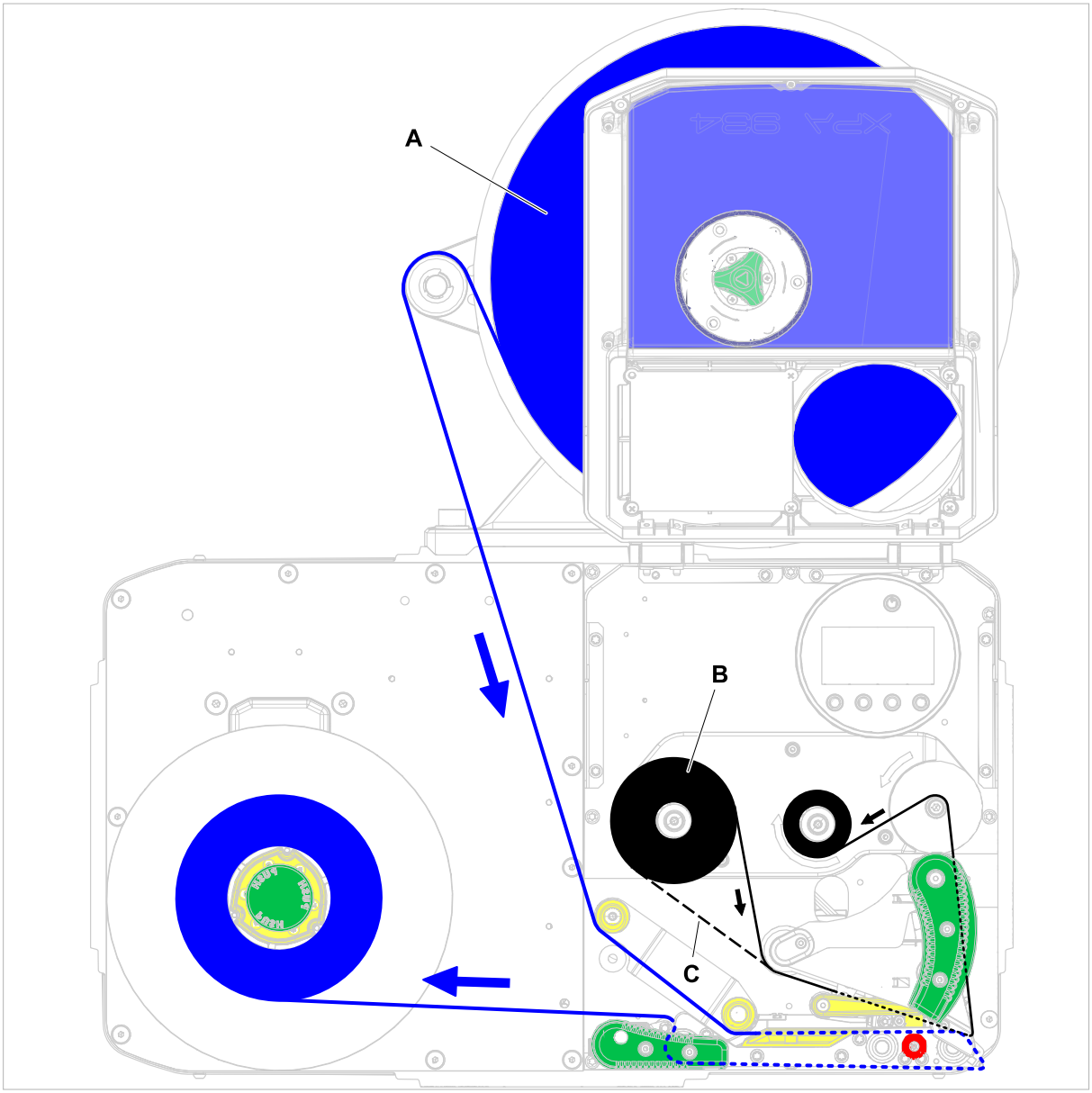

Figura 45: Esquema de introdução para material de etiquetas (A) e folha de transferência térmica (B) na XPA 93x RH com desenrolador “Pro 300” com braço dirigido para *a direita*. O material de etiquetas enrolado para dentro não pode ser utilizado com essa configuração. C = Percurso para folha com o lado colorido enrolado para fora.

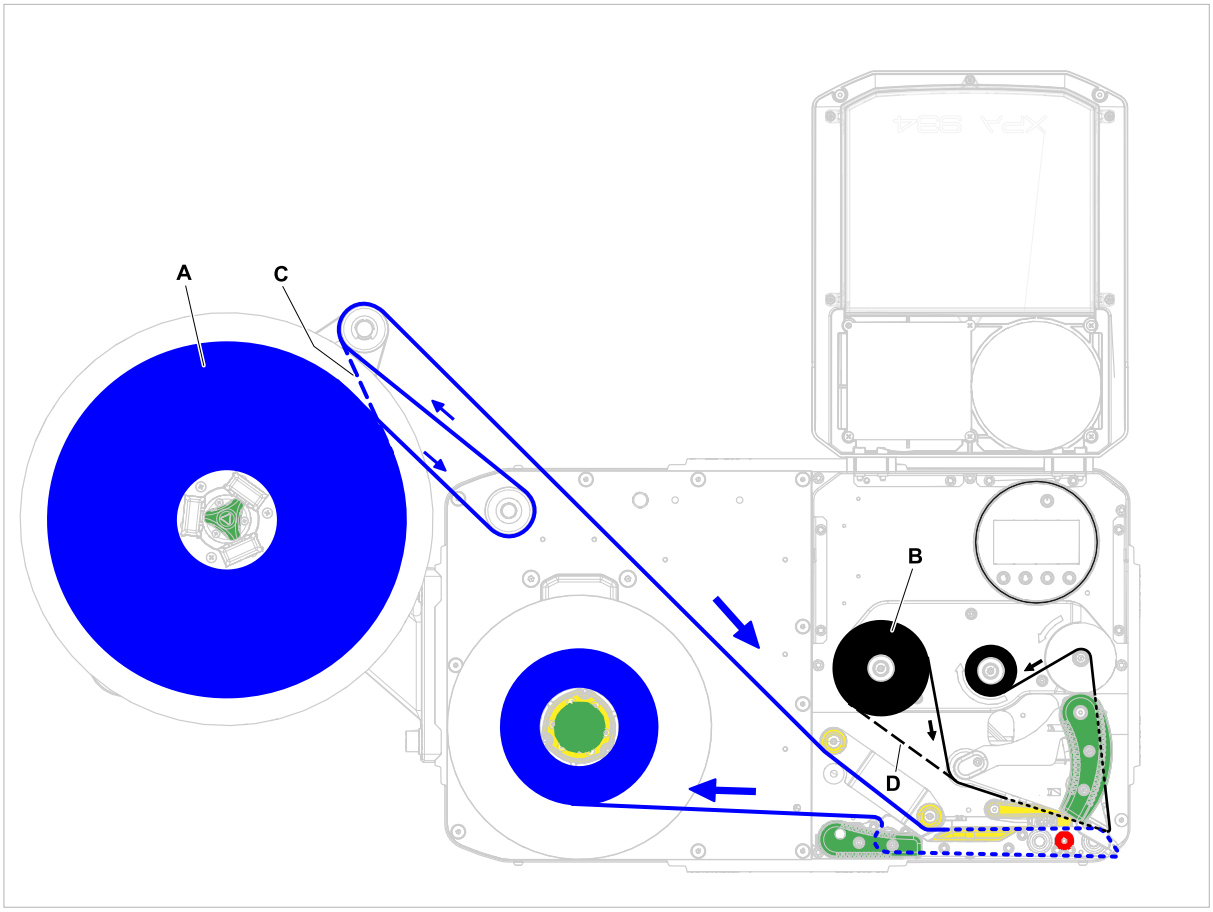

Figura 46: Esquema de introdução para material de etiquetas (A) e folha de transferência térmica (B) na XPA 93x RH com desenrolador “Pro 300” montado fora *a esquerda*. Com essa configuração é necessário um rolo de desvio opcional para material de etiquetas enrolado para fora. C = Percurso para material de etiquetas enrolado para dentro; D = Percurso para folha com o lado colorido enrolado para fora.

Tarefas relacionadas

Colocar folha na página 76
Colocar o material de etiquetas na página 83

INSERIR E REMOVER A FOLHA

ATENÇÃO!
Placas de aperto afiadas nos espigões da folha!
Perigo de cortes nas mãos.

► Ter cuidado ao deslizar/remover o rolo de folha.

ATENÇÃO!
O cabeçote de impressão podem ficar aquecido em operação!

► Cuidado ao tocá-lo.

ATENÇÃO!
Risco de ferimentos devido a peças móveis e em alta rotação.

► Quando de trabalhos com a máquina não usar cabelos longos soltos, jóias soltas, mangas compridas, ou similares.

► Antes da colocação do rolo de etiquetas assegurar que a máquina se encontra em Operação Offline- (Indicação Home).

► Antes do funcionamento, fechar a tampa do aparelho.

Colocar folha

Antes de começar

- A máquina está parada (indicação “Home”)
- A folha usada foi removida
- Novo rolo de folha se encontra à disposição de acordo com as indicações nos dados técnicos
- Quando de primeira colocação: Eixo de papelão vazio está à disposição
- Os avisos para a inserção de folha foram lidos e compreendidos (ver “Inserir e remover a folha” na página 76)

Execução

1. Abrir a tampa frontal (A, figura embaixo).

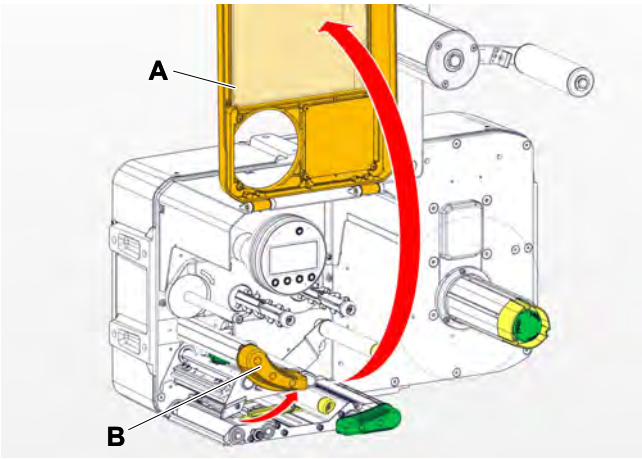

2. Abrir o cabeçote de impressão-alavanca de compressão (B, figura em cima).
3. Empurrar o eixo de papelão vazio até o batente sobre o mandril de enrolamento de folhas (A, figura embaixo).

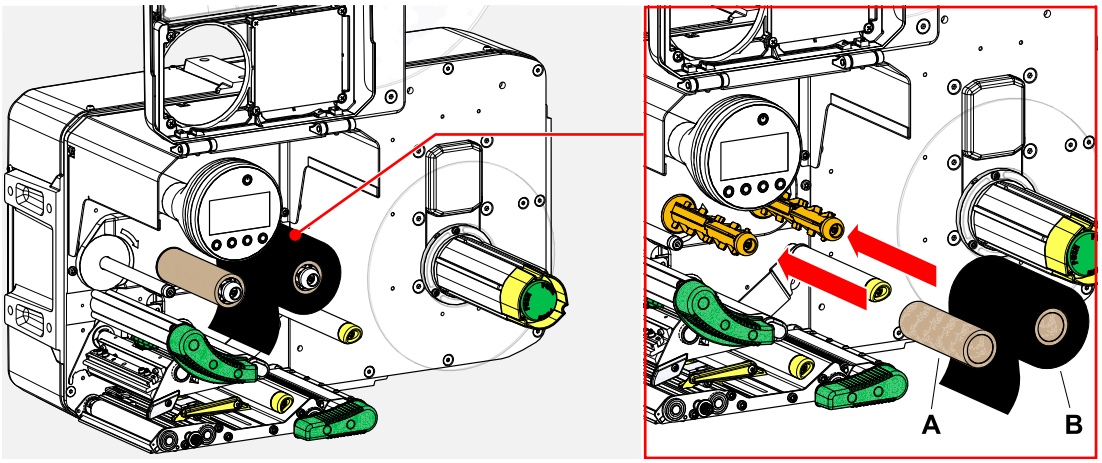

4. Empurrar o rolo de folha até o batente sobre o mandril de desenrolamento de folhas (B, figura em cima).

> Dependendo da direcção de enrolamento da folha (lado colorido dentro ou fora), o rolo deve ser colocado de outra forma:
>
> – Lado colorido dentro: Direcção de rotação *contra* o sentido horário (figura)
>
> – Lado colorido fora: Direcção de rotação *no* sentido horário

5. Passar a folha, como ilustrado, debaixo do cabeçote de impressão:

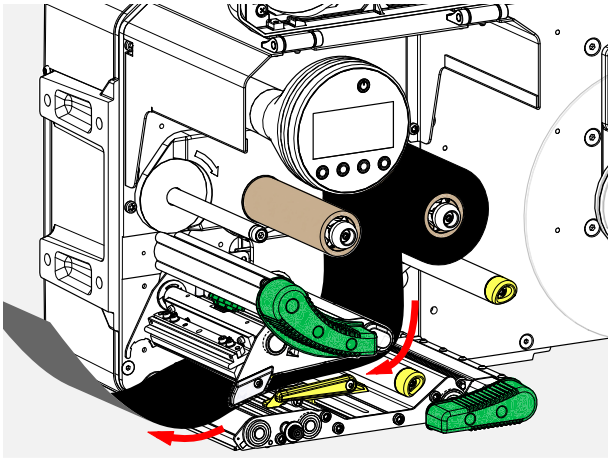

6.

> CUIDADO!
> Resultado de impressão ruim devido a pregueado da folha!
>
> ► Colar a folha obrigatoriamente no eixo de papelão como descrito (de maneira alguma amarrar a extremidade da folha ao redor do eixo de papelão - a amarração iria levar ao pregueamento!)

Colocar a folha na máquina como ilustrado. Fixar a extremidade da folha com fitas de cola no eixo de papelão vazio (figura embaixo).

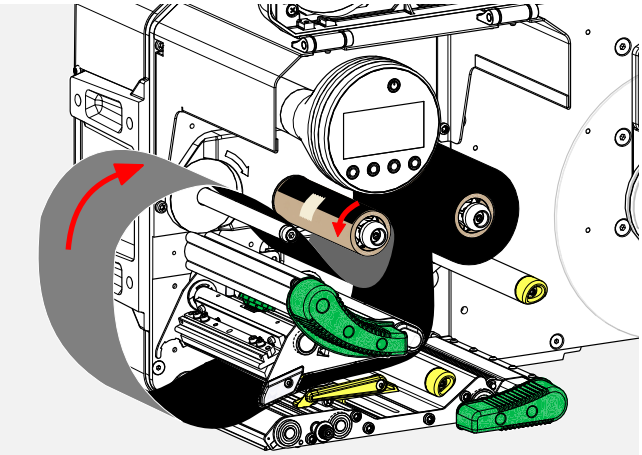

7. Girar o mandril de enrolamento de algumas voltas no sentido anti-horário até que a folha passe sem pregas:

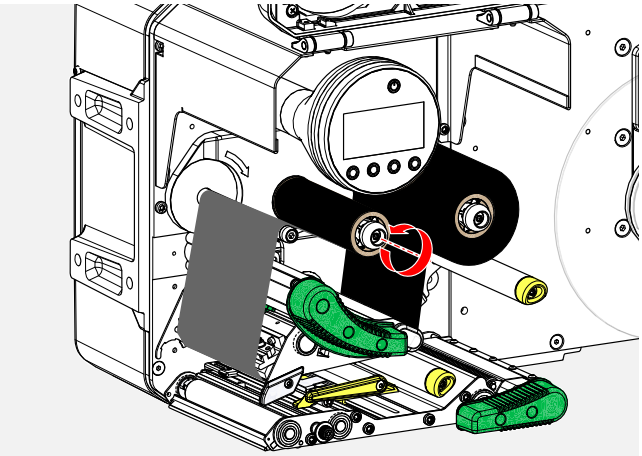

8. Fechar a alavanca de compressão do cabeçote de impressão e tampa frontal.
9. Ligar a máquina.
10. Caso o tipo de folha seja utilizado pela primeira vez: Executar os seguintes ajustes de parâmetro no menu Print > Material > Ribbon:
    – Ribbon width na página 55
    – Color Side na página 55
    – Ribbon length na página 55
    – Outer ribbon Ø na página 56
    – Inner ribbon Ø na página 56

Informações relacionadas

Esquema de introdução LH na página 68
Esquema de introdução RH na página 72

Remover folhas usadas

Antes de começar

- A máquina está parada (indicação “Home”).
- Os avisos para a inserção de folha foram lidos e compreendidos (ver “Inserir e remover a folha” na página 76)

Sobre esta tarefa

Quando um rolo de folha estiver usado, a folha deverá ser removida do mandril de enrolamento. Se a folha está usada, isso é verificado na mensagem de estado correspondente ou alerta no campo de comando da máquina. Caso estejam conectadas lâmpadas sinalizadoras, essas ficam iluminadas.

Execução

1. Abrir a tampa frontal (A, figura embaixo):

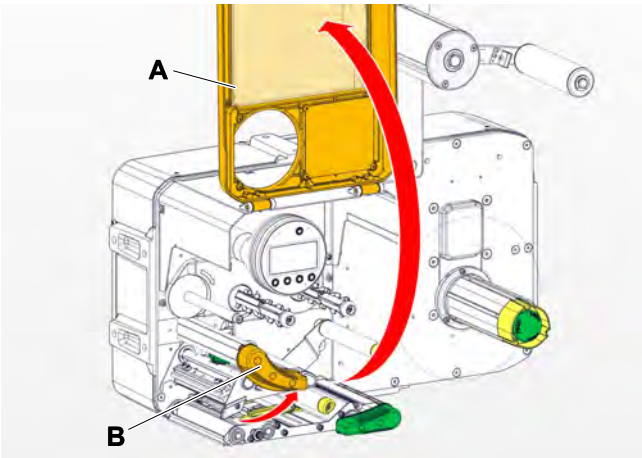

2. Abrir o cabeçote de impressão-alavanca de compressão (B, figura em cima).

3. Retirar o rolo com a folha usada do mandril de enrolamento:

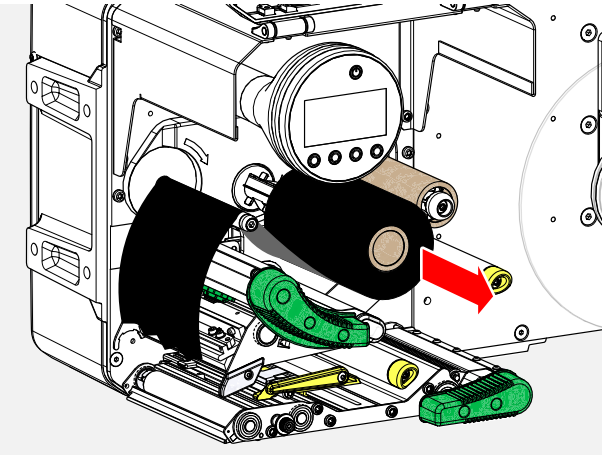

4. Retirar o eixo de papelão do mandril de desenrolamento e empurrar até o batente sobre o mandril de enrolamento:

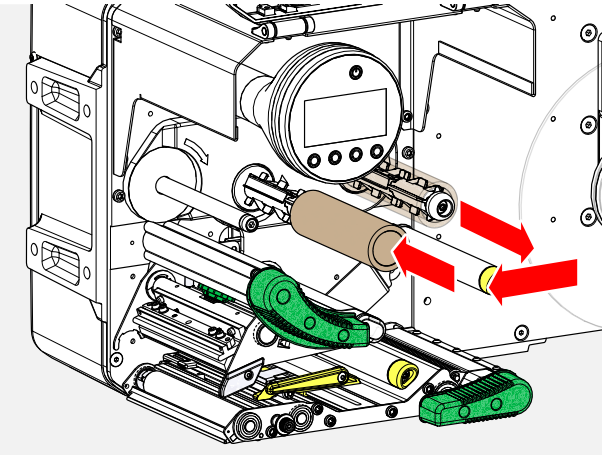

5. Limpar o cabeçote de impressão.

Como proceder a seguir

Colocar um rolo novo de folha.

Utilizar alternativamente vários tipos de folhas

Antes de começar

Os avisos para a inserção de folha foram lidos e compreendidos (ver “Inserir e remover a folha” na página 76)

Sobre esta tarefa

Para utilizar alternadamente *vários tipos de folhas*, não necessita cortar, depositar e fixar novamente a folha cada vez no enrolador de folhas.

Execução

Simplesmente funciona assim:

1. Abrir o cabeçote de impressão-alavanca de compressão.
2. Afrouxar a folha entre os mandris:

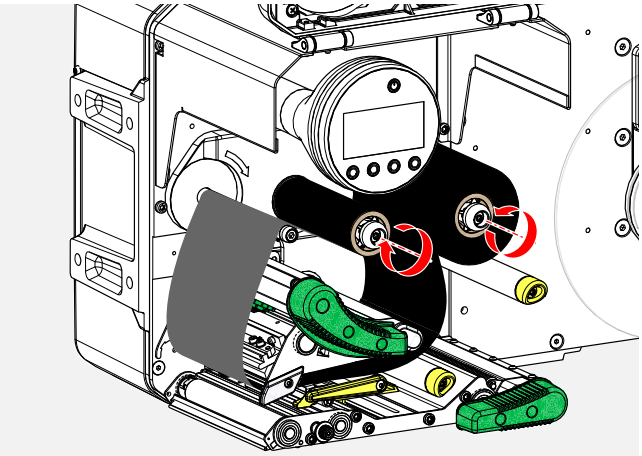

3. Retirar ambos os rolos de folha simultaneamente dos mandris de folhas. Retirar a folha lateralmente debaixo do cabeçote de impressão:

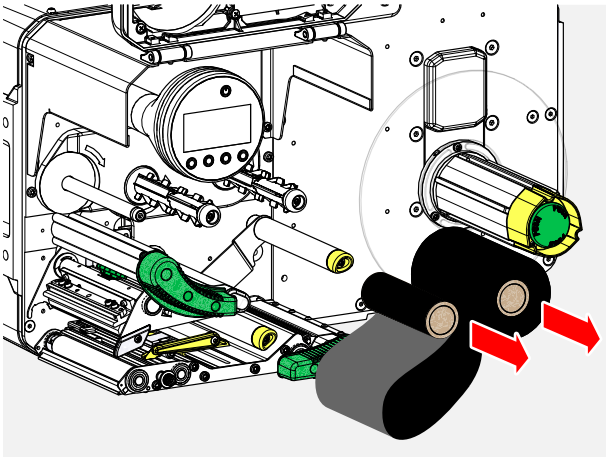

‖ Guardar as folhas frequentemente utilizadas como par de rolos. ‖

A colocação de um outro par de rolos ocorre como descrito a seguir:

4. Empurrar a folha que se encontra entre os rolos lateralmente debaixo do cabeçote de impressão.
5. Empurrar os rolos de folhas sobre os mandris de folha e tensionar a folha.

INSERIR E REMOVER MATERIAL DE ETIQUETA

ATENÇÃO!
O cabeçote de impressão podem ficar aquecido em operação!
► Cuidado ao tocá-lo.

ATENÇÃO!
Risco de ferimentos devido a peças móveis e em alta rotação.
► Quando de trabalhos com a máquina não usar cabelos longos soltos, jóias soltas, mangas compridas, ou similares.
► Antes da colocação do rolo de etiquetas assegurar que a máquina se encontra em Operação Offline- (Indicação Home).
► Antes do funcionamento, fechar a tampa do aparelho.

ATENÇÃO!
Risco de ferimentos devido a queda do rolo de etiquetas.
► Calçar sapatos de segurança.

Colocar o material de etiquetas

Antes de começar

- O material portador enrolado foi removido
- A máquina está offline (indicação “Home”)
- *No caso do uso do desenrolador de material* “Pro 300”: Os adaptadores de eixo do desenrolador estão ajustados ao diâmetro do eixo do rolo de etiquetas
- O material de etiquetas é enrolado com o lado da etiqueta para fora (caso este não seja o caso, observe, por favor, o esquema de introdução diferente)
- Os avisos para o carregamento do stock de etiquetas foram lidos e compreendidos (ver “Inserir e remover material de etiqueta” na página 83)

Execução

Colocar o rolo de etiqueta:

1. Empurrar o rolo de etiquetas até o batente sobre o desenrolador (figura embaixo).

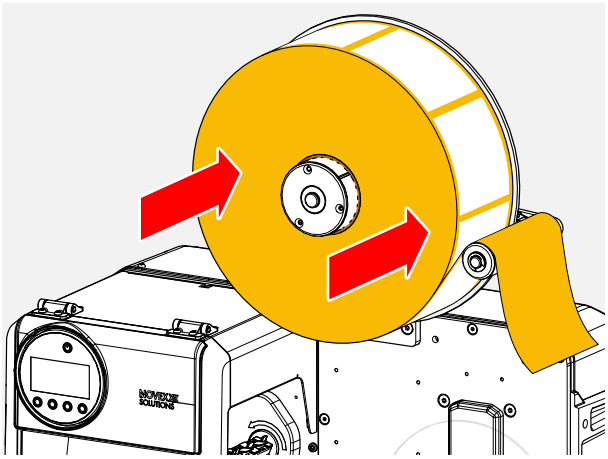

2. (*Desenrolador* “Pro 300”) Girar o manípulo de rodar no sentido horário até que o rolo de etiquetas fique firme (figura embaixo).

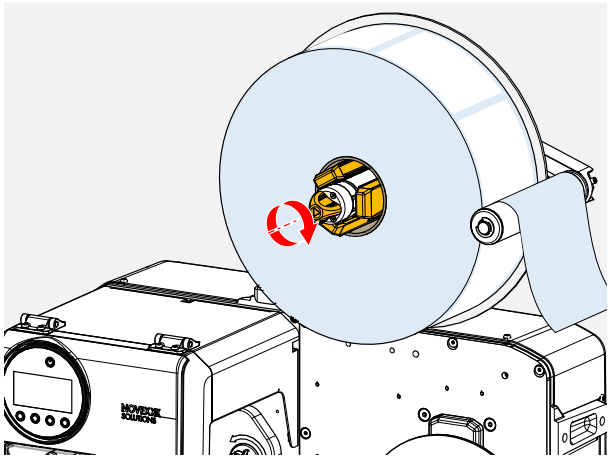

3. Colocar a fita de etiquetas como ilustrado ao redor do braço do balancim (figura em cima).
4. Remover as etiquetas a aprox. 60 cm de comprimento do papel portador.

Introduzir a fita de etiquetas no módulo de impressão:

5. Abrir a tampa frontal (figura embaixo, Pos. A).

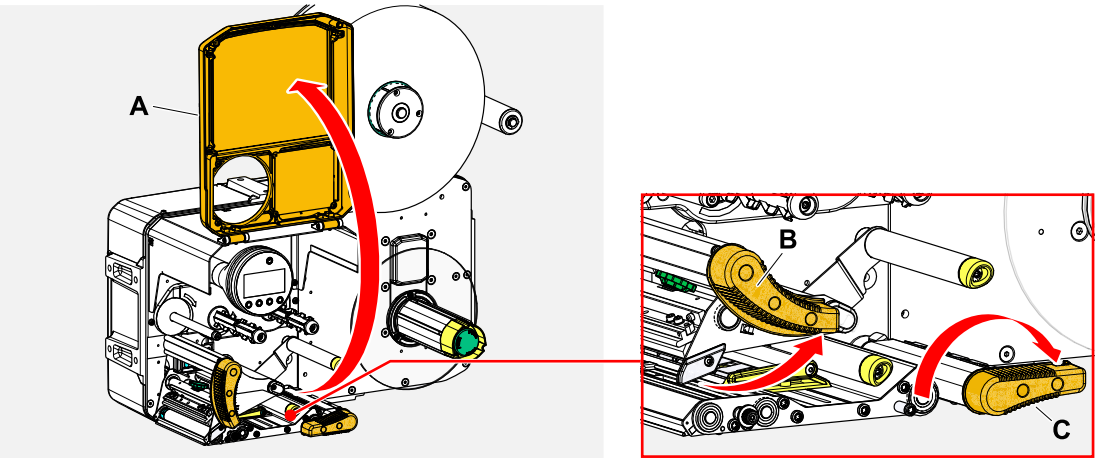

6. Abrir alavanca de compressão-cabeçote de impressão e alavanca de compressão-cilindro de tracção (figura em cima, Pos. B, C).

7. Enfiar o material como ilustrado através do módulo de impressão (figuras embaixo).

‖ As peças *amarelas* marcam o percurso do material na máquina. ‖

8. Deslocar a fita de material para trás até que o canto do material encoste no guiamento de material traseiro (figura embaixo, B). Soltar o parafuso serrilhado debaixo do guiamento de material dianteiro (A) e empurrar o guiamento de material até o canto de material dianteiro. Aparafusar novamente o parafuso serrilhado.

   O material de etiquetas deve se deixar empurrar facilmente através dos guiamentos de material.

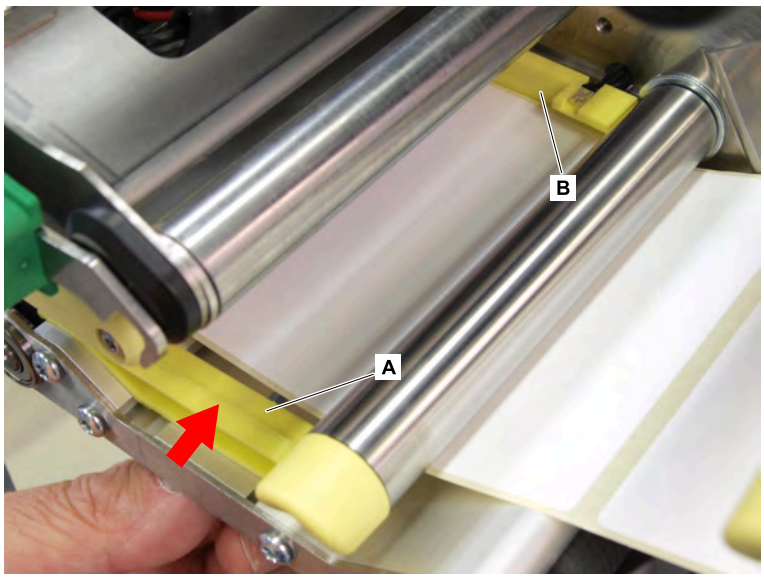

Fixar a fita de etiquetas no enrolador:

9. Retornar o papel portador como ilustrado debaixo do módulo de impressão (figura embaixo).

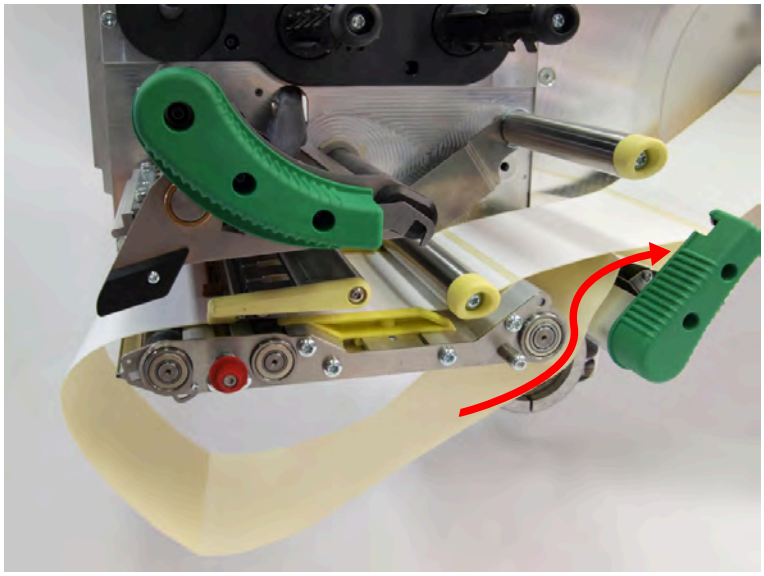

10. Colocar a extremidade da fita de material no sentido anti-horário ao redor do enrolador e empurrar na borda interna debaixo de um dos pinos (figura embaixo à esquerda).

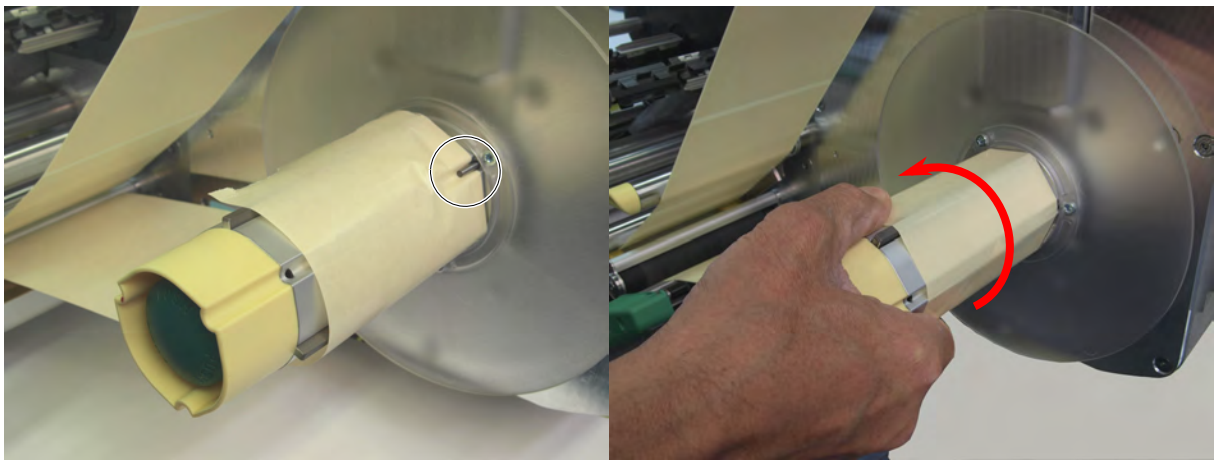

11. Girar o enrolador no sentido anti-horário até que a fita de material não possa mais se soltar por si mesmo (figura em cima à direita).

12. Testar o percurso do material no guiamento de material e, caso necessário, corrigir. Fechar a alavanca de compressão no cilindro de tracção e cabeçote de impressão (figura embaixo).

‖ IMPORTANTE: Tensionar a fita de material antes de fechar a alavanca de compressão! ‖

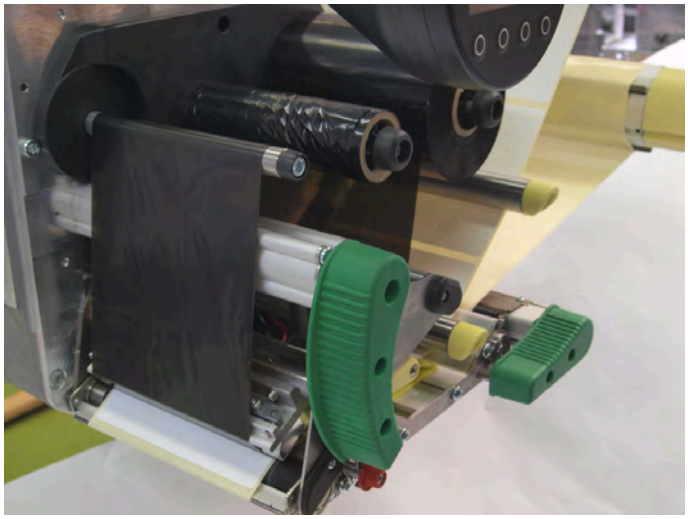

Como proceder a seguir

Caso o material de etiquetas seja diferente do anteriormente utilizado: Ajustar o detector fotoeléctrico de etiquetas.

Tarefas relacionadas

Ajustar o detector fotoeléctrico de etiquetas na página 91
Remover o papel portador usado na página 89

Informações relacionadas

Esquema de introdução LH na página 68
Esquema de introdução RH na página 72

Remover o papel portador usado

Antes de começar

Os avisos para o carregamento do stock de etiquetas foram lidos e compreendidos (ver “Inserir e remover material de etiqueta” na página 83)

Sobre esta tarefa

A cada troca do rolo de etiquetas, também deve ser removido o papel portador usado.

Execução

1. Separar o papel portador antes do enrolador (figura abaixo).

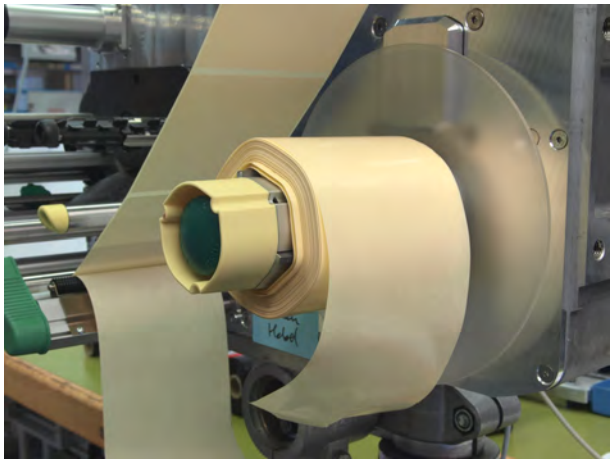

2. Premir o botão de desbloqueio no enrolador (figura abaixo).

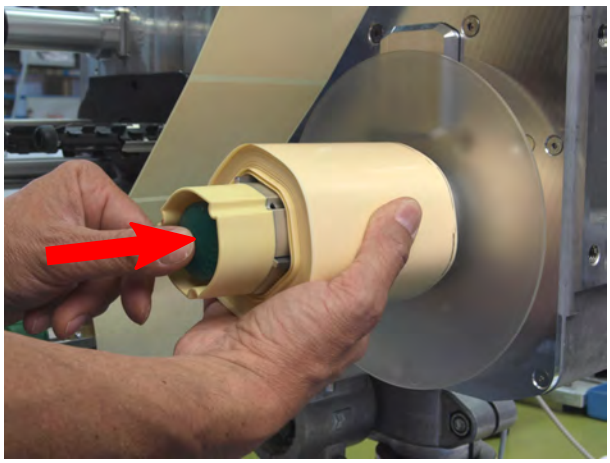

3. Retirar o papel portador enrolado (figura abaixo).

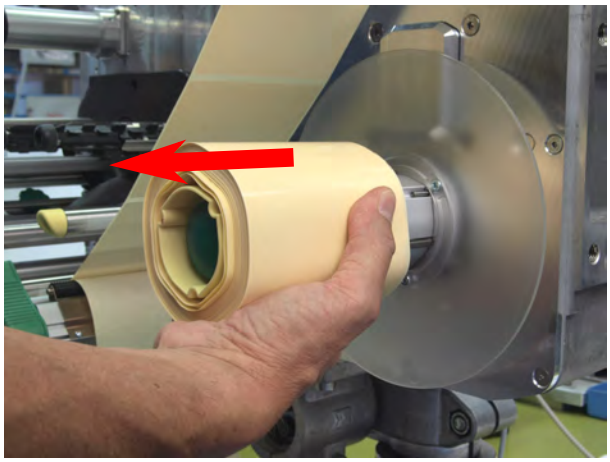

Tarefas relacionadas

Colocar o material de etiquetas na página 83

AJUSTAR E MONITORIZAR A MÁQUINA

Ajustar o detector fotoeléctrico de etiquetas

Sobre esta tarefa

O ajuste do detector fotoeléctrico de etiquetas é necessário quando

- a máquina for colocada em funcionamento pela primeira vez
- ocorrer uma troca de material para um material mais largo ou mais estreito ou para material com diferente forma/tipo de cunhagem

Execução

1. Abrir o cabeçote de impressão-alavanca de compressão.
2. Deslocar o detector fotoeléctrico de etiquetas, por giro no botão rotativo (A), transversal à direcção de impressão, até que o sensor (B) se encontre no centro sobre a lacuna de etiquetas, respectivamente, sobre a prensa de cunhagem.

   ‖ O sensor (B) se encontra um pouco recuado no detector fotoeléctrico de etiquetas. ‖

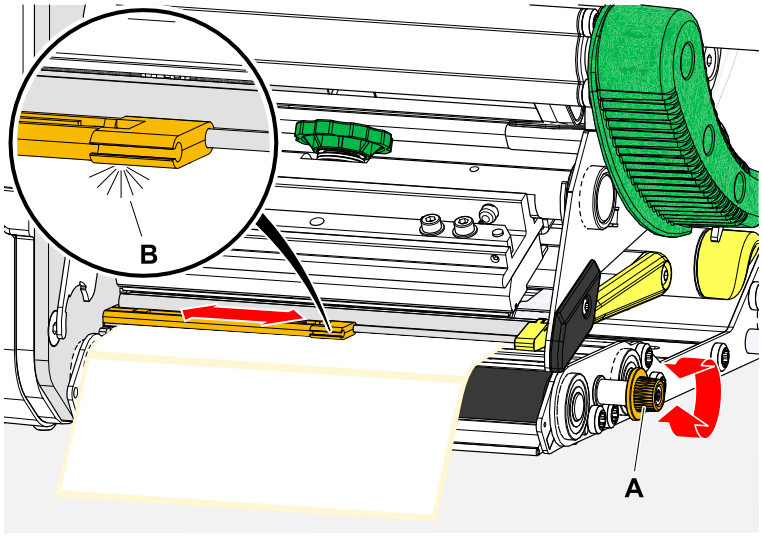

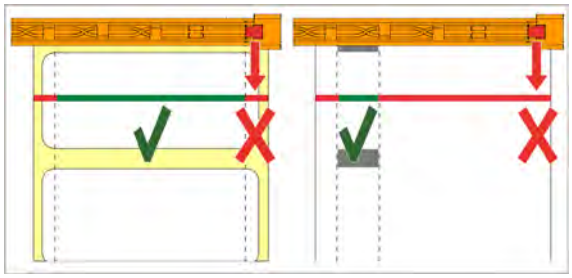

3. Fechar o cabeçote de impressão-alavanca de compressão.

Tarefas relacionadas

Colocar o material de etiquetas na página 83

Ajustes no menu de parâmetros

Os ajustes descritos específicos da aplicação a seguir estão normalmente incluídos no job de impressão e não devem, então, ser executados. Os ajustes manuais, que foram efectuados antes da transferência de um pedido de impressão, serão sobrescritos pelos ajustes no pedido de impressão.

- Label pitch (distância da etiqueta) na página 92
- Material width (largura do material) na página 93
- Material type (tipo de material) na página 93
- Print method (processo de impressão) na página 93
- Compensação de temperatura na página 93

Label pitch (distância da etiqueta)

► Chamar o ecrã „Home“.

A) Mensurar a distância da etiqueta automaticamente:

► Premir as teclas 3 + 4.

Figura 47: O comprimento da etiqueta será mensurado.

A impressora transporta o material de etiquetas para a frente, até que duas marcações de início de etiqueta tenham passado o detector fotoeléctrico de etiquetas. A distância de etiquetas determinada é indicado (figura abaixo) e assumida no parâmetro Print > Material > Label > Material length. Para além disso, o parâmetro Print > Material > Label > Material type será ajustado em “Punched”.

Figura 48: Indicação da distância de etiqueta mensurada.

B) Introduzir a distância de etiqueta manualmente:

1. Medir a distância de etiquetas (C).
2. Chamar Print > Material > Label > Material length e entrar o valor mensurado em milímetros.

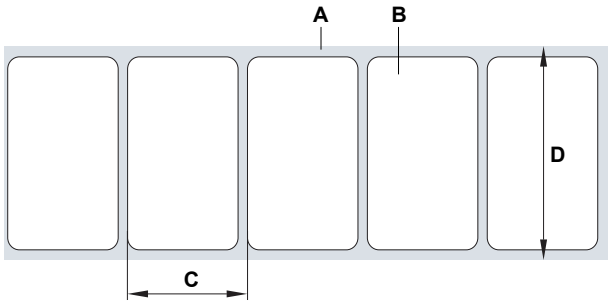

Figura 49: Material de etiquetas (etiquetas autocolantes) (**A**: Fita de etiquetas (papel portador), **B**: Etiqueta, **C**: Distância de etiquetas, **D**: Largura do material)

Material width (largura do material)

1. Mensurar a largura da fita de material (D) (incluindo o papel de suporte).
2. Chamar Print > Material > Label > Material width e entrar o valor mensurado em milímetros.

Material type (tipo de material)

> Será ajustado automaticamente através de medição automática do comprimento do material para “Punched”.

► Ajustar Print > Material > Label > Material type dependendo do tipo de material para “Punched” ou “Endless”.

Print method (processo de impressão)

Imprimir sem folha (termodirecta):

► Print > Material > Label > Print method = “Thermal printing”.

Imprimir com folha (termotransferência):

► Print > Material > Label > Print method = “Thermo transfer”.

Compensação de temperatura

O contraste de impressão depende grandemente da temperatura do cabeçote de impressão. Este é ajustado através do parâmetro Print > Print contrast ou em operação de impressão após premer-se a tecla 2.

Quando for impresso com a impressora um job de impressão maior, a temperatura do cabeçote de impressão aumenta e, com isso, o contraste de impressão, durante a impressão. Isso é mais intenso quanto maior for o job de impressão e maior for a parcela de preto na imagem impressa.

Em caso extremo, esse aquecimento pode levar ao borrões de finas estruturas na impressão, p. ex. do código de barras disposto transversalmente à direcção de impressão. Para evitar isso, o controlo do cabeçote de impressão mede e corrige continuamente a temperatura do cabeçote de impressão. Precondição para isso é de que o parâmetro System > Print Control > Temp. reduction esteja ajustado para um valor > 0 (pré-ajuste: 20%).

> A compensação da temperatura é tanto maior quanto maior estiver ajustado o valor do parâmetro System > Print Control > Temp. reduction (ver a fig. abaixo).

Parâmetros	Função
Print > Print contrast	Ajuste do contraste de impressão e, com isso, indirectamente a temperatura do cabeçote de impressão (realmente será deslocada a potência de activação do cabeçote de impressão).
System > Print Control > Temp. reduction	Ajustar o factor de correcção para a compensação de temperatura. Quando maior for seleccionado o ajuste, tanto mais intensa a redução da potência de activação no aquecimento do cabeçote de impressão.

Tabela 16: Parâmetro para o ajuste da compensação de temperatura.

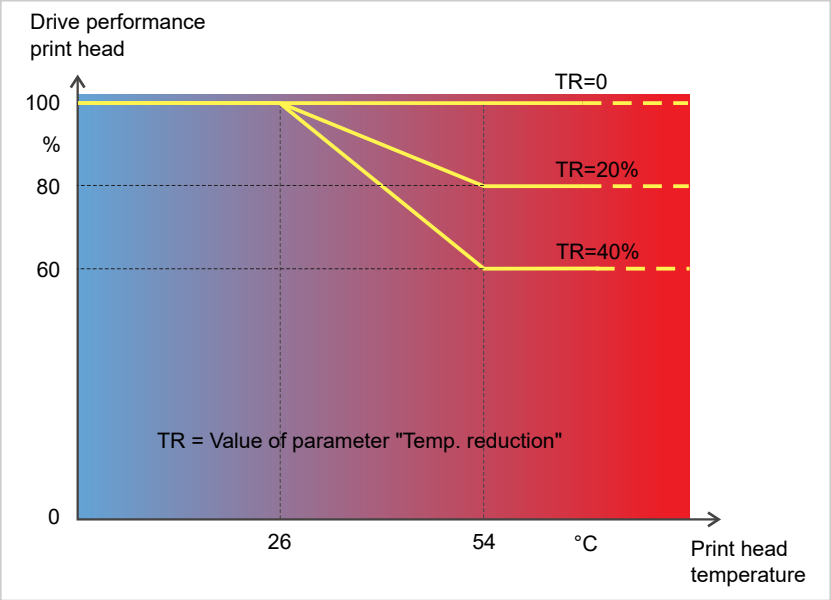

Figura 50: Com o parâmetro System > Print Control > Temp. reduction activado é fortemente reduzida a potência de activação do cabeçote de impressão e, com isso, indirectamente, o contraste de impressão. A redução inicia a partir de uma temperatura de 26°C. A partir de 54°C é mantido o calor máximo.

Exemplo de leitura:

Como o layout de etiqueta impressa contém muito preto, a redução de temperatura deve ser activada com 40%.

► System > Print Control > Temp. reduction = 40%.

Quando a temperatura do cabeçote de impressão subir acima de 26 °C, a potência de activação será automaticamente abaixada.

A leitura do diagrama resulta: com uma temperatura do cabeçote de impressão fornecido de aprox. 40 °C, a potência de activação será reduzida para aprox. 80%; com uma temperatura assumida de 54 °C ou superior, ela será reduzida a aprox. 60%.

Funções de monitorização

As seguintes funções monitorizam o funcionamento da máquina:

- Etiquetas faltantes na página 95
- Estoque de folha plástica na página 95
- Fim da folha plástica na página 96
- Reserva de material na página 97
- Fim do material na página 97

Etiquetas faltantes

Uma etiqueta faltante sobre a fita de etiquetas não perturba normalmente a operação de impressão, pois o avanço de etiquetas continua a funcionar até que um início de etiqueta passe por debaixo do detector fotoeléctrico de etiquetas.

Apesar disso, pode ser necessário em alguns casos, que etiquetas faltantes sejam notificadas. Através do ajuste da função System > Print Control > Miss. label tol.é disparada uma mensagem de erro após uma ou várias etiquetas faltantes:

```
Status: 5001
No gap found
```

A impressora pára.

Estoque de folha plástica

O estoque de folha plástica é indicado durante a impressão como comprimento de folha restante em metros (A):

Figura 51: Indicação do comprimento de folha restante (A, aqui: 735 m).

> A indicação ocorre apenas após algumas voltas do rolo de folhas plásticas.

Para poder indicar da maneira mais exacta possível o comprimento de folha restante, devem ser fornecidos parâmetros do novo rolo de folha plástica:

► Ajustar Print > Material > Ribbon > Ribbon length ao comprimento da folha em metros.

► Ajustar Print > Material > Ribbon > Outer ribbon Ø ao Ø externo (D) do rolo de folha plástica em milímetros.

► Ajustar Print > Material > Ribbon > Inner ribbon Ø ao Ø interno (d) do rolo de folha plástica em milímetros.

> Ø interno do rolo da folha = Ø externo do eixo da folha!
>
> O pré-ajuste corresponde à folha padrão da NOVEXX Solutions, 10287-600-xxx.

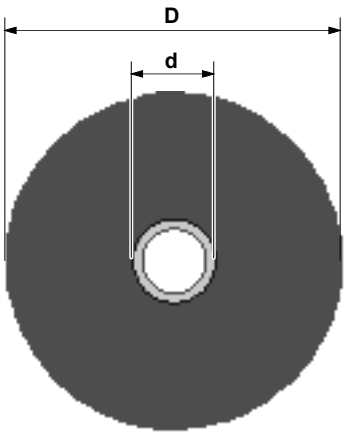

Figura 52: Diâmetro externo (D) e interno (d) do rolo de folha plástica.

Para monitorizar o estoque de folha plástica, deve ser ajustado um comprimento de folha crítico. Ser este comprimento não for atingido, aparece, dependendo do ajuste, um alerta ou uma mensagem de erro.

► Ajustar System > Print Control > Ribbon end warn. ao comprimento de folha crítico desejado em milímetros.

► Ajustar System > Print Control > Ribbon warn stop ao comportamento desejado:

- *Off*: A impressora indica alerta de folha e *não* permanece parada:

Figura 53: Alerta de folha durante um job de impressão: O fundo é amarelo, o símbolo da folha fica intermitente.

- *On*: A impressora indica alerta de folha seguido da mensagem de erro e para após a etiqueta actual:

```
Status: 5110
Ribbon low
```

Fim da folha plástica

Quando o rolo de folha plástica estiver completamente desenrolado, o mandril de desenrolamento não mais gira em conjunto, aparece a mensagem:

```
Status: 5008
Ribbon end
```

► Proceda como descrito no capítulo „Colocar folha“.

A identificação do final da folha pode, caso necessário, p. ex., para imprimir na impressão térmica, ser desligada:

► Coloque, para além disso, o parâmetro Print > Material > Label > Print method em “Thermal printing”.

Reserva de material

Para possibilitar uma renovação rápida do rolo de material, a máquina pode alertar o seu pessoal de operação já antes do fim do rolo de material. Para isso serve o controlo de DR (DR = diâmetro do rolo).

Dependendo da configuração e ajuste, a máquina se comporta diferentemente, no fim do material, respect., ao ser atingido o diâmetro de rolo crítico:

- Sem controlo de DR:

  Precondição: Options > Material OD Sensor > Mat. OD Sensor 1 = “Off” e Options > Material OD Sensor > Mat. OD Sensor 2 = “Off”

  Para detalhes ver o Capítulo “Fim do material” (abaixo).

- Com controlo de DR:

  Precondições:

  – O sensor de DR do desenrolador de material está conectado com cabo externo (ver o Capítulo Conexões na página 59, conexão pos. G)

  – Options > Material OD Sensor > Mat. OD Sensor 1 = “Rotation pulse”

    opcionalmente adicional (operação com 2 desenroladores):

    Options > Material OD Sensor > Mat. OD Sensor 2 = “Rotation pulse”

  Ajuste:

  – Alerta

    Com o parâmetro Options > Material OD Sensor > Materialend warn é ajustado o valor limiar de DR para o disparo do alerta. Se o DR atingir o valor limiar, ocorre a mensagem de alerta “Material low” no painel de comando da máquina e a lâmpada sinalizadora opcional acende em amarelo. A máquina não pára.

    ```
    Material low
    ```

  – Mensagem de erro

    Com o parâmetro Options > Material OD Sensor > Materialend err é ajustado o valor limiar de DR para o disparo da mensagem de erro. Se o DR atingir o valor limiar, ocorre a mensagem de erro “Material end unw” no painel de comando da máquina e a lâmpada sinalizadora opcional acende em vermelho. A máquina pára.

    ```
    Status num:: 5071
    Material end unw
    ```

    > Recomenda-se seleccionar o DR para a mensagem de erro menor do que o DR para o alerta, para que, primeiramente, (quando de um diâmetro maior) o alerta ocorra e apenas mais tarde (quando de um diâmetro menor), a mensagem de erro.

Fim do material

Quando o final de um rolo de material tiver passado o detector fotoeléctrico da prensa, aparece a mensagem de estado:

```
Status: 5002
Material end
```

► Abra a alavanca de compressão e puxe o fim do material para a frente, para fora da impressora.

IMPRIMIR

Gerar job de impressão

Existem duas vias para gerar um job de impressão:

- Uso de *software de layout*

  Como *software de layout* podem ser utilizados quaisquer tipos de software que disponham de uma função de impressão (p.ex. processamento de texto). A mais adequado é um software de layout de etiquetas especial, p. ex., NiceLabel [38]. Precondição é um driver de impressora instalado.

  Um *Driver de impressora* adequado e uma instrução de instalação pode ser encontrada na nossa página de web [39]. O driver suporta os seguintes sistemas operacionais Windows:

  Vista / Windows 7 / Windows 8 / Windows 8.1 / Windows 10 / Windows Server 2008 / Windows Server 2008 R2 / Windows Server 2012 / Windows Server 2012 R2 / Windows Server 2016.

- *Codificação de jobs de impressão com Easy Plug*

  EXPERTS O layout de etiqueta é definido através de uma sequência de comandos, que é descrita num ficheiro de texto. Esse método pressupõe bons conhecimentos de linguagem de comando Easy Plug.

Transferir job de impressão do host com software de layout

Descreve a transferência de um job de impressão de um computador hospedeiro (host) através de um cabo de dados pelo uso de software de layout.

Antes de começar

- As interfaces de dados do computador hospedeiro e impressora estão ligados com um cabo de dados adequado
- A interface de dados está ajustada de maneira correspondente no menu de parâmetros da impressora
- O software de layout está instalado no host

Execução

1. Seleccionar a interface de dados adequada no programa de layout.
2. Chamar o layout de etiqueta armazenado, respect., criar um novo layout de etiqueta.
3. Iniciar processo de impressão no programa de layout.

38 www.nicelabel.com

39 www.novexx.com

Transferir job de impressão do host com ficheiro de comando

Descreve a transferência de um job de impressão de um computador hospedeiro (host) com a ajuda de um ficheiro de texto com comandos Easy Plug (“Ficheiro de comando”) através de um cabo de dados.

Antes de começar

- As interfaces de dados do computador hospedeiro e impressora estão ligados com um cabo de dados adequado
- A interface de dados está ajustada de maneira correspondente no menu de parâmetros da impressora

Execução

1. Chamar no computador hospedeiro a janela de entrada (janela Windows).
2. Comutar para o directório como ficheiro de comando.
3. (Opcional) Interface serial: `copy testjob.txt com1`
4. (Opcional) Ethernet/Interface USB: `copy testjob.txt \\Nome do computador\Nome de partilha`
   – *Nome do computador*: Esse pode ser encontrado no Windows 10 da seguinte maneira:
   a. -Premir a tecla. O menu inicial abre-se.
   b. Digitar `Informações do sistema`. Confirmar com a tecla Enter. A janela “Informações do sistema” abre-se.
   c. Procurar na parte direita da janela o registo “Nome do sistema”. A cadeia de símbolos à direita deste é o nome do computador.
   – *Nome de partilha*: O nome de partilha está para uma impressora, que está acoplada num determinado Portal - o Portal de USB ou o Portal TCP/IP. Assim entra o nome de partilha:
   a. -Premir a tecla. O menu inicial abre-se.
   b. Digitar `Impressora & Scanner`. Confirmar com a tecla Enter. A janela “Configuração > Impressora & Scanner” abre-se.
   c. Clicar no nome da impressora desejada.
   d. Clicar “Gerir”.
   e. Clicar “Propriedades da impressora”.
   f. Abrir o separador “Partilhar” (fig. abaixo).
   g. No campo “Nome de partilha” entrar um nome e colocar o gancho em “Partilhar esta impressora”.
   h. Clicar “OK”.

Figura 54: Entrada do nome de partilha no Windows 10.

Iniciar job de impressão com uma unidade de armazenamento externa

Antes de começar

- O job de impressão está armazenado como ficheiro numa unidade de armazenamento externa (p. ex. pendrive de USB) no directório `\Formats`
- O ficheiro possui a extensão `.for`
- A unidade de armazenamento deve ser atribuída à letra de unidade de disco `C:` (isto é Interface > Drives > Drive C deve estar ajustado *à* unidade de armazenamento, na qual o ficheiro com o job de impressão se encontra, ou seja “USB1” ou “USB2”)

Execução

1. Desligar a impressora.
2. Inserir a unidade de armazenamento na impressora.
3. Ligar a impressora.
   A impressora mostra a indicação „Ready“ (ciano)
4. Premir as teclas 2+4, para trocar para a operação standalone.
   Aparece uma janela de selecção para unidades de armazenamento:

   > Caso não seja indicado um meio de armazenamento externo: Premir a tecla 1. Com isso, a lista será actualizada.

5. Seleccionar e confirma a unidade de armazenamento.
   Uma janela de selecção de ficheiros indica, na unidade de armazenamento seleccionada, os jobs de impressão existentes:

6. Seleccionar o job de impressão com as teclas 2 e 3. Premir a tecla 4, para carregar o job de impressão.
   Aparece uma outra janela de selecção. Por defeito existe aqui a possibilidade de se alterar a quantidade de impressões fornecidas no job de impressão (fig. à esquerda). Dependendo do job de impressão, podem estar aqui também outros campos de entrada (fig. à direita).

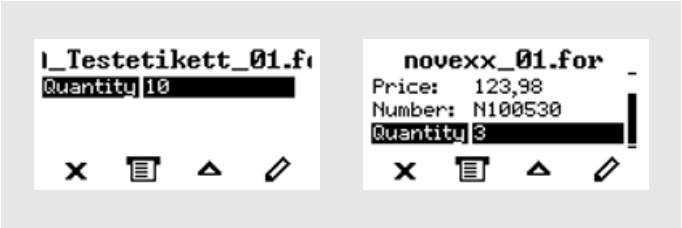

Figura 55: Selecção de ficheiro em operação standalone (à esquerda: Campo padrão para consulta da quantidade de impressão; à direita: Consulta de dados adicionais)

7. Premir a tecla 2, para iniciar o job de impressão, sem modificar a quantidade de impressão.

> Para a modificação da quantidade de impressão, respect., outros campos de entrada, ver a fig. abaixo.
>
> Quando a impressora, antes da troca para a operação standalone mostrar a indicação “Ready”, o processo de impressão inicia imediatamente.

8. Premir as teclas 2+4, para retornar para a indicação “Ready”.

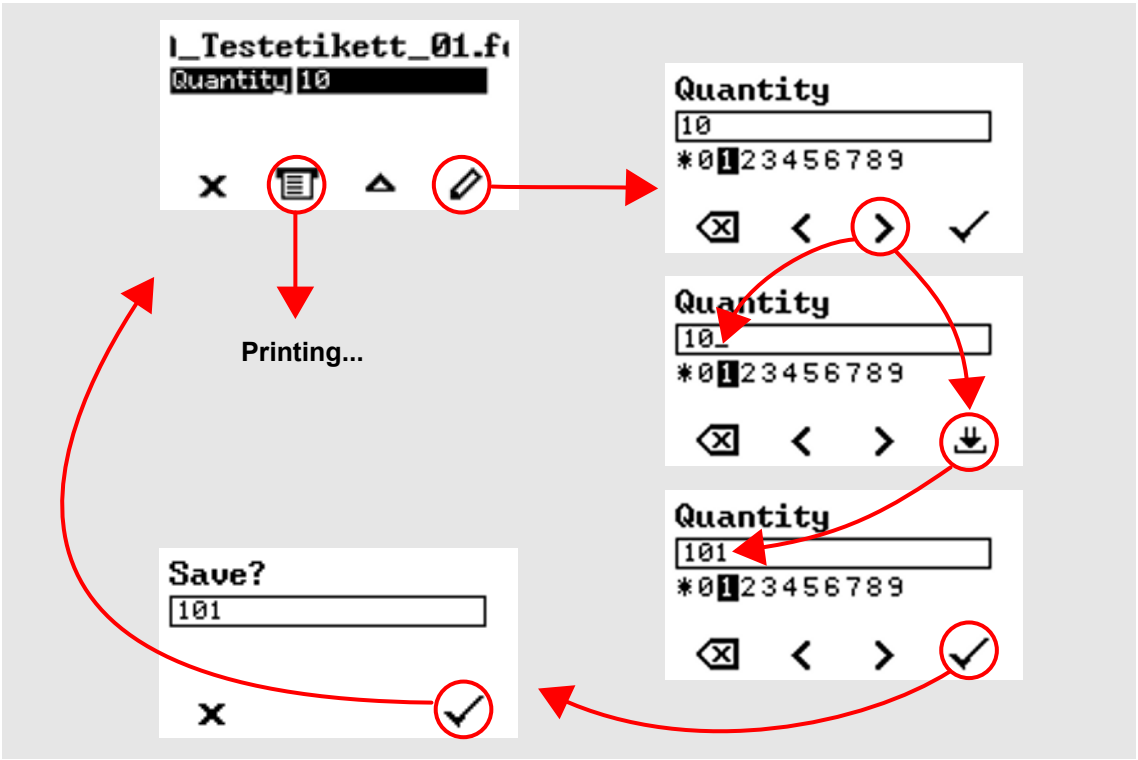

Figura 56: Alteração da quantidade de impressão em operação standalone.

Iniciar e monitorizar a impressão

A impressora inicia a imprimir, logo que as seguintes condições forem cumpridas:

- A impressora está ligada
- No campo de comando pode ser vista a indicação „Ready“
- Um job de impressão foi transferido

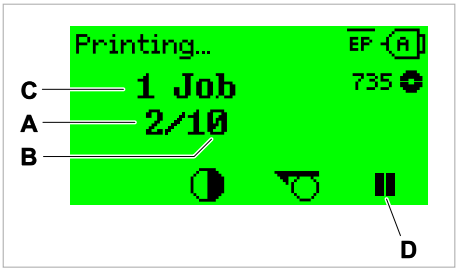

Figura 57: Indicação durante a impressão (**A**: Etiquetas já impressas do job de impressão corrente, **B**: Etiquetas a serem impressas do job de impressão, **C**: Quantidade de jobs de impressão na fila de espera, **D**: Tecla de pausa, pára a impressora).

Se a impressora ainda mostrar a indicação „Home“:

► Premir a tecla , para comutar para a indicação „Ready“ e iniciar com a impressão.

Indicações de exemplo:

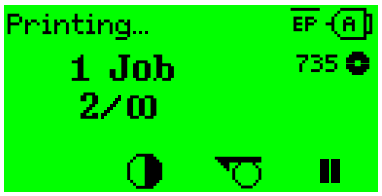

Figura 58: Job de impressão com quantidade de impressões contínua.

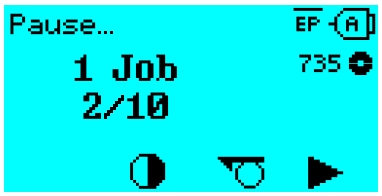

Figura 59: Job de impressão parado. Premir a tecla 4, para continuar.

OPERAÇÃO AUTÓNOMA

Precondições e funcionamento

Pré-condições

- *Unidade de armazenamento* externa (pendrive de USB)
- *Computador*, para descrever a unidade de armazenamento
- (Opcional) *Teclado*, facilita a entrada de dados variáveis

Tipo de teclado	No. pedido
Teclado USB sem bloco numérico, layout alemão	A8407
Teclado USB sem bloco numérico, layout US	A8406

Tabela 17: Teclados a venda como acessório.

► Ajustar o layout do teclado: Options > Keyboard.

‖ Antes do emprego testar se o teclado previsto funciona na impressora. ‖

Descrição de funcionamento

Standalone = inglês para „autónomo“

Na operação standalone a impressora pode ser operada sem cabo de dados para um computador hospedeiro. Os jobs de impressão são salvos, para além disso, por um computador na unidade de armazenamento. Depois que a unidade de armazenamento tenha sido inserida na impressora, o operador pode chamar os jobs de impressão quando necessário. Para isso ele utiliza as teclas do campo de comando da impressora ou um teclado conectado à impressora. Deste modo podem também ser entrados dados variáveis.

Na operação standalone pode ser comutada a qualquer momento da operação de impressão „normal“:

► Premir as teclas 2 + 4.

É útil prever-se duas consolas, entre as quais se pode trocar de uma a outra, a qualquer momento, premindo-se as teclas 2+4.

Consola „Operação normal“	⟷	Consola „Operação standalone“
Indicação „Ready“	Teclas 2 + 4	Seleccionar jobs de impressão
Indicação „Home“		Entrar conteúdo de campo
Estado de notificação		Entrar quantidade de impressão
Indicação „Adjustment“		Iniciar jobs de impressão
		As mensagens de erro são destacadas

Tabela 18: Funções e indicações em operação normal e em operação standalone.

As características da operação standalone em resumo:

- Imprimir sem conexão de computador
- Entrada de dados através de campo de comando ou teclado

- Ler os jobs de impressão de uma unidade de armazenamento externa
- Entrada ou selecção de conteúdos de campo
- Carregar firmware de uma unidade de armazenamento externa

Seleccionar ficheiro em unidade de armazenamento externa

Antes de começar

- O ficheiro está armazenado como numa unidade de armazenamento externa (p. ex. pendrive de USB) no directório `\Formats`
- O ficheiro possui uma das extensões `.for` (job de impressão ou ficheiro de setup) ou `.s3b` (firmware)
- A unidade de armazenamento deve ser atribuída à letra de unidade de disco `C:` (isto é Interface > Drives > Drive C deve estar ajustada *à* unidade de armazenamento, na qual o ficheiro com o job de impressão se encontra)

Execução

1. Desligar a impressora.
2. Inserir a unidade de armazenamento na impressora.
3. Ligar a impressora.
   A impressora mostra a indicação „Ready“ (ciano)
4. Premir as teclas 2+4, para trocar para a operação standalone.
   Aparece uma janela de selecção para unidades de armazenamento:

5. Seleccionar e confirma a unidade de armazenamento.
   Uma janela de selecção de ficheiros indica, na unidade de armazenamento seleccionada, os jobs de impressão existentes:

6. Seleccionar o job de impressão com as teclas 2 e 3. Premir a tecla 4, para carregar o job de impressão.
   Aparece uma outra janela de selecção. Por defeito existe aqui a possibilidade de se alterar a quantidade de impressões fornecidas no job de impressão (fig. à esquerda). Dependendo do job de impressão, podem estar aqui também outros campos de entrada (fig. à direita).

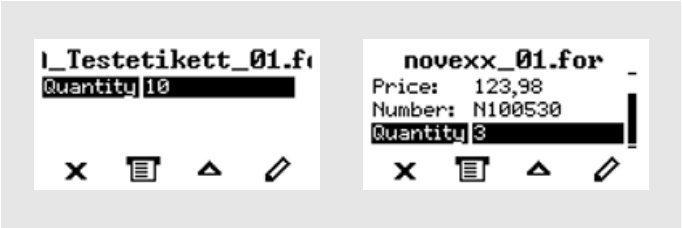

7. Premir a tecla 2, para iniciar o job de impressão, sem modificar a quantidade de impressão.

> Para a modificação da quantidade de impressão, respect., outros campos de entrada, ver a fig. abaixo.
>
> Quando a impressora, antes da troca para a operação standalone mostrar a indicação “Ready”, o processo de impressão inicia imediatamente.

8. Premir as teclas 2+4, para retornar para a indicação “Ready”.

Funções com teclado externo

Disposição das teclas

As teclas do campo de comando estão dispostas de acordo com a tabela teclas funcionais do teclado externo. As teclas funcionais e ambas as combinações de teclas apresentadas na tabela funcionam em operação normal *e* em operação standalone.

Tecla no teclado	Tecla na impressora	Função
F5	1	Dependente do contexto
F6	2	
F7	3	
F8	4	
Strg + Entf	nenhum	Apagar job de impressão corrente
Strg + EInfg	2 + 4	Comutar entre operação normal e standalone

As seguintes teclas e combinações de teclas do teclado externo apenas funcionam no moso standalone:

Tecla no teclado	Função
←	Apagar o carácter à esquerda da selecção

Tecla no teclado	Função
	Confirmar alteração
	Descartar alteração
	Movimentar a selecção de carácter para a esquerda
	Movimentar a selecção de carácter para a direita
	Inserir carácter seleccionado na cadeia de caracteres
	Salto para o início (p. ex., uma lista de selecção)
	Salto para o final (p. ex., uma lista de selecção)

Selecção rápida

Quando um teclado estiver conectado, um ficheiro da lista de selecção poderá ser seleccionado, fornecendo-se a primeira letra do nome do ficheiro.

Exemplo:

Após a comutação para o modo standalone e da selecção da unidade de armazenamento, aparece a indicação:

Deve ser chamado um ficheiro com o nome `novexx.for`.

1. Premir no teclado a tecla para a primeira letra do nome do ficheiro procurado, aqui, portanto, „n“. Indicações:

O símbolo do filtro 🔍 simboliza a função de filtro activada. Apenas serão indicados ainda nomes de ficheiro, que iniciem com „n“ (ver fig. acima). Se for fornecido um outro carácter, p. ex. „o“, apenas serão ainda indicados nomes de ficheiro, que iniciem com „no“ (ver fig. abaixo).

‖ Maiúsculas/Minúsculas serão diferenciadas! ‖

Reverter a função de filtro: Premir a tecla Esc ou a tecla retornar.

2. Premir a tecla Enter (ou F8), para seleccionar o ficheiro.

Executar diversos tipos de ficheiros

Execução de ficheiros de jobs de impressão

Ficheiros com a extensão `.FOR` são interpretados como ficheiros de jobs de impressão.

Após a chamada de um ficheiro de job de impressão são consultados todos os campos de entrada, que estão marcados como tal no job de impressão. A seguir, é consultada a quantidade de impressão. Logo que a quantidade for confirmada, o job de impressão é executada. A partir daqui são indicadas todas as informações sobre o job de impressão na consola „Operação normal“. Neste meio tempo, o já seleccionado formato será novamente executado na consola „Standalone“ e exige, neste caso, nova entrada. Os conteúdos anteriormente fornecidos são então indicados como requisito.

‖ Cada ficheiro de job de impressão deve incluir *apenas um* job de impressão. Caso um ficheiro contenha vários jobs de impressão, apenas o primeiro será executado.

O reinício automático do job de impressão pode ser evitado com o seguinte ajuste de parâmetro: System > Print Control > Single-job mode = “Off”.

Para a quantidade de impressão também pode ser fornecido um “*” único. A quantidade de impressão é, então, “infinita”. ‖

Execução de ficheiros de firmware

Ficheiros com a extensão `.tar` são interpretados como ficheiros de firmware.

EXPERTS Seleccionar um ficheiro de firmware significa iniciá-lo. Isto é uma intervenção essencial no sistema e será, por isso, apenas executada após uma consulta.

–

Execução automática de um ficheiro

Se existir na uinidade de armazenamento no directório `\FORMATS` um ficheiro com o nome `DEFAULT.FOR` [40], este ficheiro será automaticamente executado após a inicialização do sistema.

> Quando adicionalmente um ficheiro `\AUTOSTRT.FOR` [41] estiver presente no directório raiz, este será executado em primeiro lugar. Mas: Jobs de impressão standalone apenas são executados correctamente quando estiverem armazenados como descrito acima no directório `\FORMATS`.

40 completamente escrito em maiúsculas ou minúsculas, p. ex. „Default.for“ não é permitido

41 Todos os modos de escrita são permitidos

Avarias de funcionamento

GENERALIDADES SOBRE MENSAGENS DE ESTADO

Indicação de mensagens de estado

Durante o funcionamento é constantemente testado se existe uma falha. Se uma falha for identificada, aparece no mostrador uma mensagem de estado correspondente.

A indicação de uma mensagem de estado no campo de comando é formada da seguinte maneira:

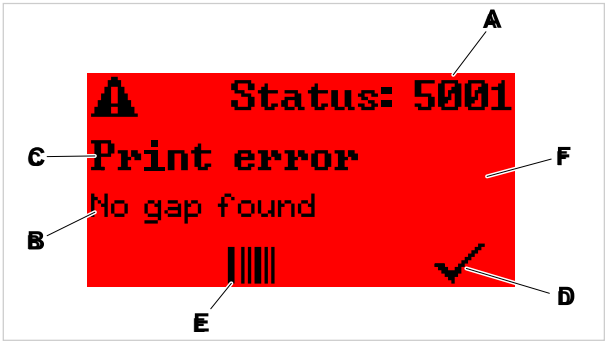

Figura 60: Exemplo para uma representação de mensagens de estado

A	*Número de estado* Através do número de estado, pode ser encontrada uma descrição do erro que ocorre no capítulo Referência mensagens de estado na página 114: um exemplo é a mensagem 5001 No gap found na página 114.
B	*Texto de estado* A cada número de estado pertence um texto de estado no idioma do campo de comando.
C	*Categoria* Possíveis categorias são, entre outras, Print error e erro de formato
D	Símbolo de *Gancho* Premir a tecla debaixo do símbolo para a confirmação da mensagem de estado. Quando este símbolo falta, a máquina deve ser iniciada novamente.
E	Símbolo *Código de barras* Após premir a tecla debaixo do símbolo, é indicado um código QR, que refere a uma instrução resumida para a eliminação do erro (para mais detalhes, ver o capítulo Chamar a eliminação de falhas com o Smartphone na página 113).
F	*Cor de fundo* Possíveis cores de fundo são: Vermelho (falha) e amarelo (alerta)

Alertas

Cor de fundo = Amarelo

Alertas informam o operador sobre um evento na impressora. A mensagem aparece apenas por um curto período de tempo no mostrador. A impressora continua a imprimir sem uma intervenção do utilizador.

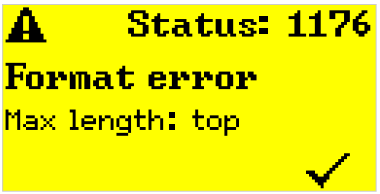

Figura 61: Exemplo de um alerta

Alertas USI

Para além disso existem alertas que são disparados pela interface sinalizadora: Alertas USI. Estes aparecem como linhas de texto adicionais na indicação “Ready” (figura abaixo).

Figura 62: Exemplo: Alerta USI “OD sensor warn.”.

Texto de aviso	Causa
OD sensor warn.	*Controlo de DR externo*: O diâmetro do rolo (DR) do rolo de material atingiu o valor limiar ajustado.
Material low	*Controlo de DR interno*: O diâmetro do rolo (DR) do rolo de material atingiu o valor limiar ajustado.
Productstartwarn	Um novo sinal de iniciar ocorreu durante o procedimento de dispensa de impressão anterior.

Tabela 19: Possíveis alertas USI, que são disparados pelos sinais de entrada.

Os alertas USI apenas são indicados na indicação “Ready” e apenas podem ser ali confirmados.

Quando ocorrem vários alertas simultaneamente, eles são armazenados numa fila de espera.

Confirmar alerta USI:

► Premir as teclas 2 + 3.

Mensagens de estado USI

Estas mensagens de estado são disparadas pela interface de sinalização. Elas informam se existem determinados sinais.

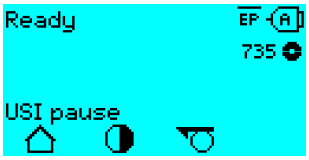

Figura 63: Exemplo de uma mensagem de estado USI.

Mensagem de estado	Causa
USI pause	O sinal `usi.pause` está activo
USI feed	O sinal `usi.feed` está activo

Tabela 20: Podem ocorrer estas mensagens de estado USI.

As mensagens de estado USI apenas são indicadas na indicação “Ready”.

Simultaneamente com as mensagens de estado USI podem ocorrer alertas USI (ver acima). Neste caso, os alertas são indicados preferencialmente.

Mensagens de erro

Cor de fundo = Vermelho

As *Mensagens de erro* devem ser confirmadas pelo operador, pois o avento disparado ou a falha podem por em risco o funcionamento normal. À direita, embaixo, na janela de mensagem pode ser visto um símbolo de gancho acima da tecla 4. A mensagem aparece no mostrador até que a falha tenha sido eliminada e confirmada com a tecla 4.

Mensagens de erro bloqueantes são mensagens que ocorrem como consequência de erros graves. Na janela de mensagens não pode ser visto nenhum símbolo de gancho, isto é, a mensagem não pode simplesmente ser confirmada premindo-se a tecla. O estado do erro apenas poderá ser encerrado através de uma „arranque a quente“ (premir as teclas 1+2+3) ou através do desligamento da impressora.

Erros gerais de software

A ocorrência de erros no firmware jamais pode ser excluída. Tais erros são designados no índice de erros como „Erros gerais de software“. Eles apenas podem ser eliminados pelo fabricante.

► Desligar a impressora e ligá-la novamente após 30 segundos. Se o erro continuar a ocorrer, entre em contacto com a nossa assistência técnica.

Erro de Easy Plug

Os erros no código Easy Plug- podem ser facilmente detectados com o seguinte ajuste:

Printer Language > EasyPlug Setting > EasyPlug errors = “Strict handling”

O comando Easy Plug, que ocasionou o erro, é indicado após aprox. 2 segundos na linha inferior do mostrador. O texto de indicação tem, no máximo, 30 caracteres de comprimento e é deslocado automaticamente (rolado).

Se um único carácter ocasionar o erro, esse carácter será mascado no texto de indicação com „>><<“, para poder ser facilmente identificado.

Erro indeterminado

Alguns erros podem possuir várias causas. Para poder determinar a causa tais erros, é importante que ele possa ser reproduzido.

► Envie as seguintes informações, o mais completas possíveis, para o fabricante – preferencialmente como ficheiros:

- Layout, respect., job de impressão, no qual o erro ocorre
- Configuração de parâmetros da impressora, quando o erro ocorre
- Ficheiro de Log do job de impressão até a ocorrência do erro

► Utilize o parâmetro Tools > Diagnostic > Store Parameters, para armazenar a configuração corrente de parâmetros.

► Utilize o parâmetro Tools > Diagnostic > EasyPlug Monitor, para entregar os dados de Easy Plug recebidos para uma interface serial. Alternativamente, pode ser armazenado um ficheiro de Log para cada job de impressão numa unidade de armazenamento externa (Tools > Diagnostic > EasyPl. file log).

O nosso suporte técnico irá esforçar-se em encontrar uma solução, compreendendo a situação que tenha levado ao erro.

Mensagens não listadas

As mensagens não listadas aqui estão relacionadas a falhas que não podem ser eliminadas pelo pessoal operador.

► Chamar os técnicos da assistência técnica.

CHAMAR A ELIMINAÇÃO DE FALHAS COM O SMARTPHONE

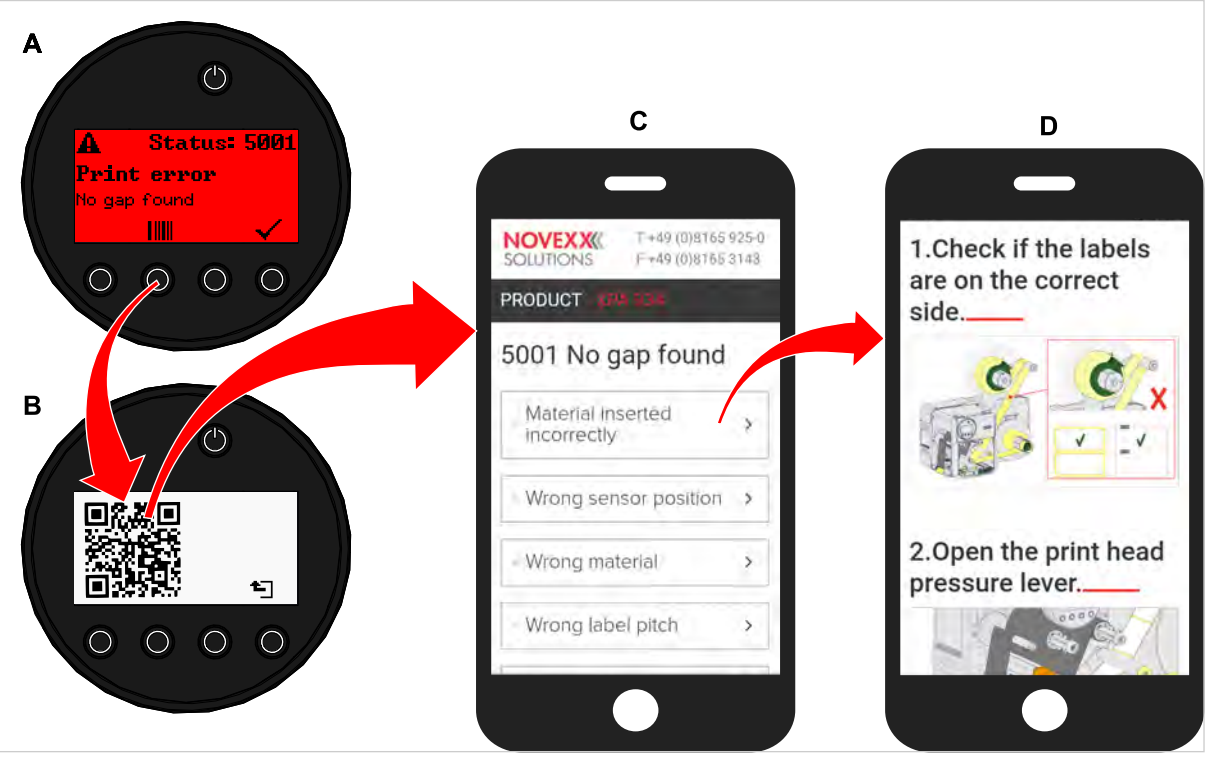

Figura 64: Quando a mensagem de falha apresentar um símbolo de código de barras (A), pode ser chamada, através de um código QR (B), uma instrução para eliminação da falha (C) no Smartphone.

> Essa função está actualmente apenas à disposição para as mensagens de falha mais importantes para o operador da máquina. Outras descrições irão ocorrer com versões de firmware futuras.

Execução

1. Premer a tecla debaixo do símbolo de código de barras (A).
   Será indicado um código QR (B).
2. Ler o código QR com o Smartphone.
   Será mostrada uma página da web com uma ou mais instruções para a eliminação de falhas no Smartphone (C).

   > Caso sejam indicadas várias soluções de falha, estas são ordenadas de acordo com a relevância, isto é, a solução para a falha mais provável se encontra bem em cima.
   >
   > Primeiramente apenas são indicados textos em inglês. As versões de firmware futuras também irão suportar outros idiomas.

3. Digitar uma das soluções de falha.
   Será indicada uma instrução para a eliminação da falha.

REFERÊNCIA MENSAGENS DE ESTADO

5001 No gap found

Nenhuma prensa encontrada.

Descrição ilustrada (inglês) para resolução de problemas: clique aqui ou digitalize o código QR:

O erro pode ter as seguintes causas:

Causa	Medida
Detector fotoeléctrico de etiquetas na posição incorrecta. 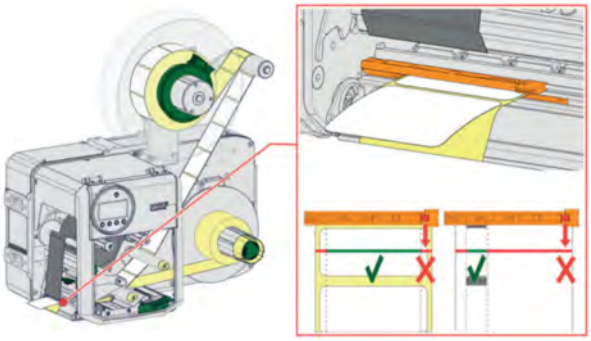	► Ajustar correctamente a posição do detector fotoeléctrico de etiquetas (ver o manual de instruções, cap. „Operação“ > „Ajustar e monitorizar“ > „Ajustar o detector fotoeléctrico de etiquetas“).
Material inadequado colocado. Nenhum prensa presente ou identificável. 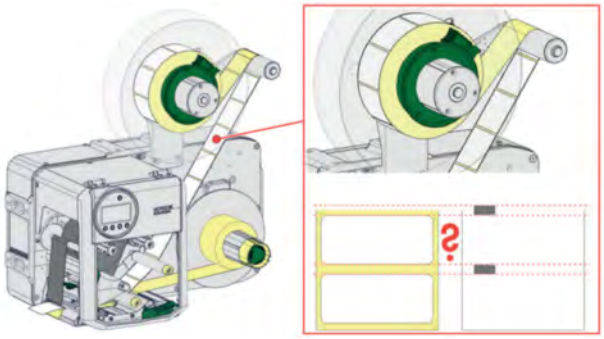	► Utilizar material de etiquetas cunhado.

Causa	Medida
Material colocado incorrectamente. Prensa no lado incorrecto. 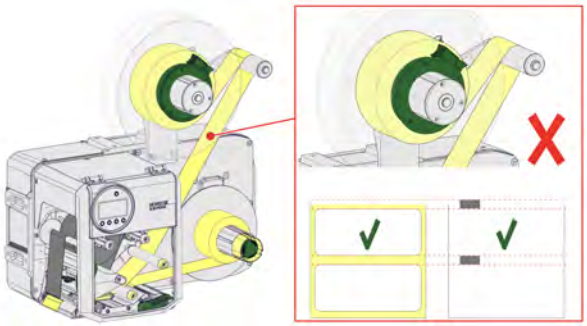	► Colocar o material na posição correcta.
Comprimento de etiqueta ajustado incorrectamente. 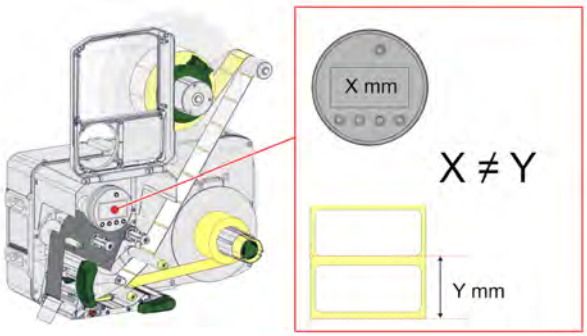	EXPERTS ► Verificar a definição de cunhagem no job de impressão (Easy Plug: #IM). ► Verificar o ajuste do comprimento de etiqueta no menu de parâmetros (Print > Material > Label > Material type)
O detector fotoeléctrico está sujo.	► Limpar o detector fotoeléctrico de etiquetas.
Folha colocada incorrectamente. A folha passa debaixo do detector fotoeléctrico de etiquetas.	► Colocar a folha correctamente.
O detector fotoeléctrico de etiquetas não é suficientemente sensível.	EXPERTS ► Verificar o ajuste da sensibilidade do detector fotoeléctrico de etiquetas.
O detector fotoeléctrico de etiquetas está defeituoso.	EXPERTS ► O detector fotoeléctrico de etiquetas deve ser substituído.

Após a confirmação com a tecla 4, o material é automaticamente empurrado previamente e procurado após a próxima cunhagem.

5002 Material end

Não se encontra nenhum material de etiquetas no guiamento traseiro de material, que contém o sensor de final de material.

Descrição ilustrada (inglês) para resolução de problemas: clique aqui ou digitalize o código QR:

Causas possíveis	Soluções
O material de etiquetas está no fim, isto é, o final traseiro da fita de material atingiu o guiamento amarelo no módulo de impressão 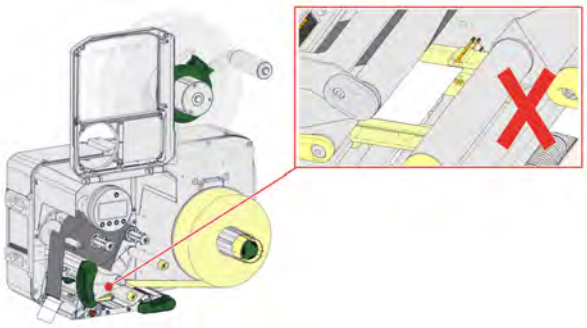	► Colocar novo rolo de material de etiqueta
O material de etiquetas passa fora do guiamento de material traseiro, que contém o sensor de final de material 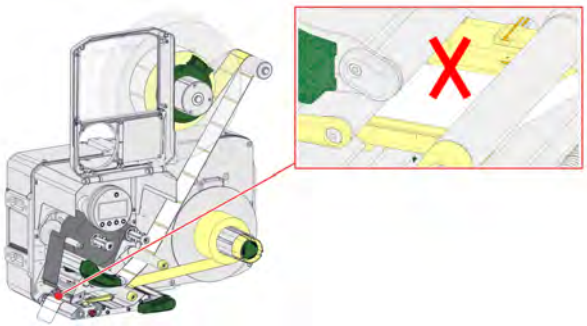	► Colocar o material de etiquetas correctamente no guiamento de material. Controlar o ajuste de largura do guiamento de material.

5008 Ribbon end

O mandril de desenrolamento da folha já não roda. Isto pode ter várias causas:

Descrição ilustrada (inglês) para resolução de problemas: clique aqui ou digitalize o código QR:

Causas possíveis	Soluções
O rolo de folha está esgotado.	► Inserir um novo rolo de folha.
O folha não foi inserido correctamente.	► Retirar a película completamente e inseri-la de acordo com o esquema de introdução.

Causas possíveis	Soluções
O rolo de folha assenta solto no mandril de desenrolar.	► Verificar se o núcleo do rolo de folha tem o diâmetro interior correcto. Caso contrário, utilizar outro rolo de folha com um diâmetro adequado. EXPERTS ► Ajustar as placas de mola no mandril de desenrolamento de modo a que o núcleo do rolo fique firmemente assentado.
O folha cola-se à cabeça de impressão.	**1.** Remover a folha. **2.** Limpar a cabeça de impressão. **3.** Reintroduzir o folha.
A folha está rasgada.	► Reintroduzir o folha.

5063 Press roll

O rolo de compressão do papel portador não está (completamente) fechado. A abertura do rolo de compressão leva à eliminação de todas as mensagens de erro eventualmente presentes (p. ex., extremidades de folha) e para a indicação imediata do erro de "Rolo de compressão". O fechamento do rolo de compressão confirma automaticamente a mensagem de erro.

Descrição ilustrada (inglês) para resolução de problemas: clique aqui ou digitalize o código QR:

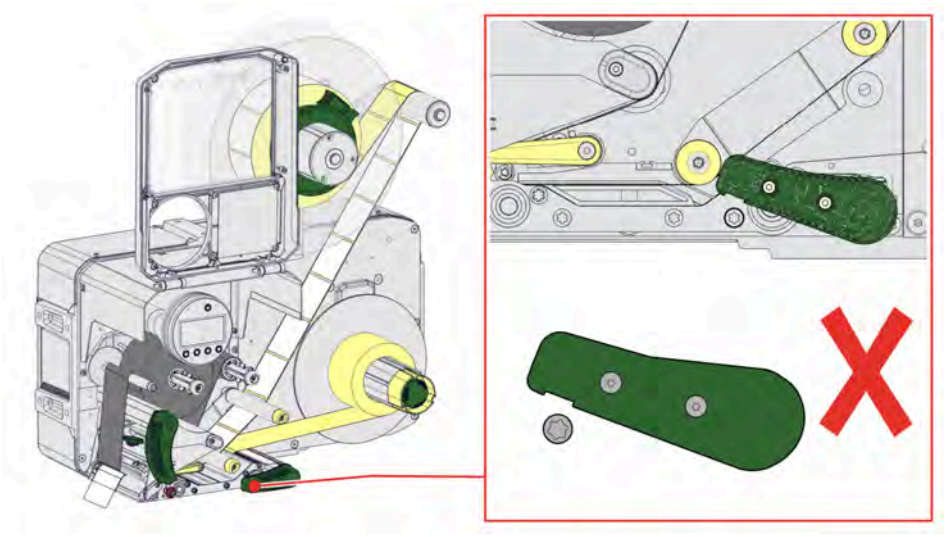

► Fechar a alavanca do rolo de compressão.

Deve ser superada uma determinada resistência até que a alavanca encaixe.

5071 Material end unw

Entra em funcionamento com controlo de RD interno activado. A mensagem ocorre quando o diâmetro do rolo de material tenha atingido o valor limiar ajustado (Options > Material OD Sensor > Material-lend err).

► Substituir o rolo de material.

5072 Material end unw

Entra em funcionamento com controlo de RD interno activado. A mensagem ocorre quando durante 600 mm de avanço de material nenhuma rotação do desenrolador tenha sido registada.

► Testar o decurso do material. Caso necessário, trocar o rolo de material.

5074 Print module open

A alavanca de compressão do cabeçote de impressão não está (completamente) fechada.

Descrição ilustrada (inglês) para resolução de problemas: clique aqui ou digitalize o código QR:

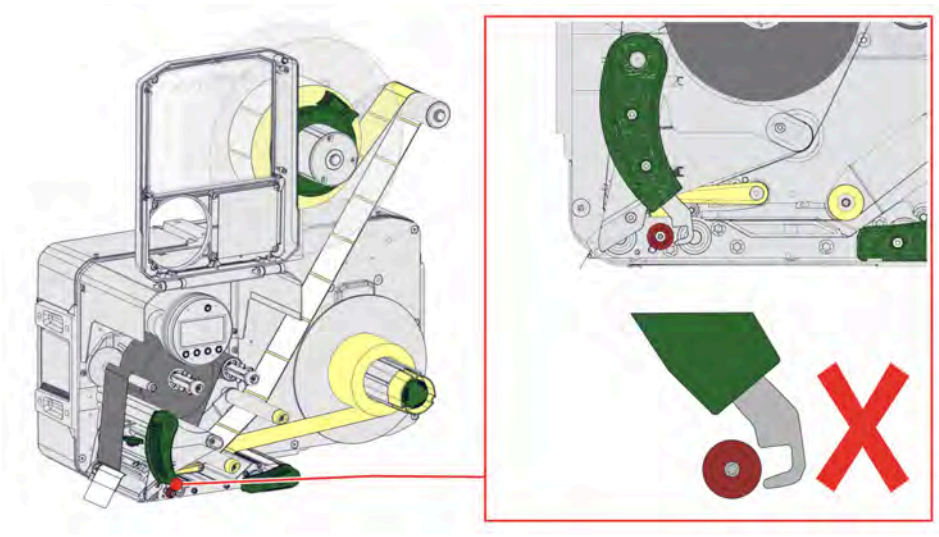

► Fechar o cabeçote de impressão-alavanca de compressão.

Deve ser superada uma determinada resistência até que a alavanca encaixe.

5110 Ribbon low

O diâmetro do rolo de folha não atingiu o diâmetro de alerta ajustado (ver System > Print Control > Ribbon end warn.).

A mensagem é disparada através da ocorrência de uma alerta de folha, quando simultaneamente o seguinte ajuste for activo: System > Print Control > Ribbon warn stop = “On”.

► Confirmar premindo a tecla ✓, premir a tecla Feed, para continuar com a impressão.

5140 Rewinder control

O enrolador (papel portador) gira mais do que esperado.

Causas possíveis	Medida
• Nenhum material portador fixado no enrolador • Final do material portador não fixado correctamente	► Colocar o material correctamente
O material portador fica dependurado para fora antes do enrolador, de maneira que o enrolador não pode ser tensionado dentro de 10 segundos	► Colocar o material correctamente ► Girar o enrolador manualmente até que o material portador fique tensionado
Ruptura do material portador durante a impressão	► Fixar novamente o material portador no enrolador

5145 Rewinder full

O papel portador da ferida atingiu o diâmetro máximo admissível.

► Enrolador vazio.

5302 Ribbon movement

Erro de movimentação relacionado com o enrolamento ou desenrolamento da folha, isto é, no mínimo um dos pinos da folha não gira correctamente ou não gira de maneira nenhuma.

Causas possíveis	Medida
O folha não está colocada correctamente	► Verificar o decurso da folha. Caso necessário, colocar a folha correctamente.
Parâmetro para o lado colorido da folha não está correctamente ajustado	► Ajustar correctamente o parâmetro Print > Material > Ribbon > Color Side

5311 Remove ribbon!

O erro ocorre quando a impressão térmica directa é definida como o método de impressão, mas a folha de alumínio é inserida.

► Retirar a folha de termotransferência da máquina.

6033 Print Head not supp.

(O cabeçote de impressão não é suportado)

O cabeçote de impressão seleccionado ou identificado não é suportado para essa máquina.

► Montar o cabeçote de impressão adequado.

6034 P. Head missing or defect

O cabeçote de impressão falta ou está defeituoso.

► Instalar ou substituir o cabeçote de impressão.

6036 Print Head not authenticated

Foi identificado um cabeçote de impressão de terceiros, não autorizado para uso (o cabeçote de impressão não é da NOVEXX Solutions).

► Substituir o cabeçote de impressão por um cabeçote de impressão da NOVEXX Solutions.

6037 Print Head not programmed

O cabeçote de impressão possui um Crypto Chip não programado.

► Deixar programar o Crypto Chip ou substituir o cabeçote de impressão por um com Crypto Chip programado.

9028 System Exception

Erros gerais de software

► Observe as indicações na Secção Erros gerais de software na página 111.

Limpeza

AVISOS PARA LIMPEZA

ATENÇÃO!

No caso de trabalhos de manutenção e limpeza podem ocorrer situações perigosas. Devido a actuação mecânica ou eléctrica podem ocorrer acidentes, se os avisos de segurança correspondentes não forem observados!

► Desligar a máquina antes da limpeza, respect., manutenção e retirar o condutor de conexão de rede!

► Em nenhuma hipótese, deixar que líquido penetre na máquina!

► Não borrifar a máquina com garrafas de pulverização ou borrifadores! Utilizar um pano humedecido com agente de limpeza!

► As reparações na máquina apenas devem ser executadas por técnicos da assistência técnica instruídos!

Detergentes

CUIDADO!

Dano da impressora devido a detergente agressivo.

► Não utilizar quaisquer agentes de limpeza que possam danificar ou destruir as superfícies envernizadas, legendas, o ecrã, placas de identificação, componentes eléctricos, etc.!

► Não utilizar quaisquer agentes de limpeza abrasivos ou solventes para material plástico!

► Não utilizar quaisquer soluções ácidas ou básicas!

Peça suja	Detergentes	Número do artigo
Cabeçote de impressão	Pino de limpeza	95327
	Álcool ou álcool isopropílico + pano	--
Cilindros de borracha (cilindro de impressão, cilindro de tracção, …)	Limpador de cilindros	98925
Rolos deflectores	Gasolina de limpeza, álcool, álcool isopropílico	--
	Borrifador descolante de etiquetas	A103198
Carcaça	Agente de limpeza neutro usual do comércio	--

Tabela 21: Detergentes recomendados

Intervalo de limpeza

► Limpar a máquina regularmente.

A frequência depende dos seguintes factores:

- Condições operacionais
- Duração diária de funcionamento
- Combinação utilizada de material de etiquetas/folha plástica

Limpeza geral

Especialmente no sector da mecânica de impressão acumulam-se partículas de poeira.

► Remover partículas de poeira com um pincel ou com um aspirador de pó.

► Limpar a carcaça com um pano e detergente neutro de uso comercial.

LIMPAR O CABEÇOTE DE IMPRESSÃO

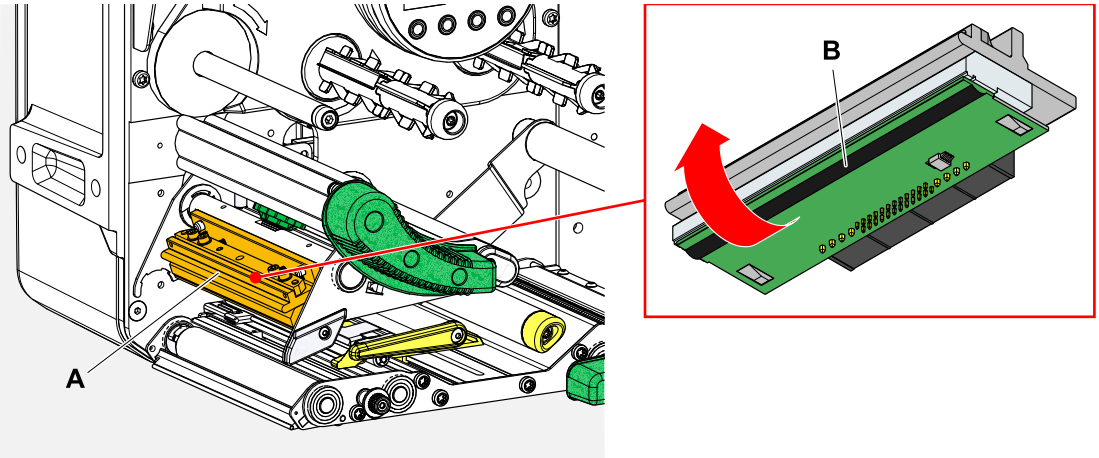

Figura 65: **A**: Cabeçote de impressão, **B**: friso térmico no cabeçote de impressão

ATENÇÃO!

Perigo de queimaduras. O cabeçote de impressão fica aquecido em funcionamento.

► Deixar o cabeçote de impressão arrefecer antes de tocá-lo.

► Cuidado ao tocá-lo.

CUIDADO!

Possível dano do cabeçote de impressão por descarga electrostática ou contacto com arestas afiadas.

► Proteger o cabeçote de impressão quando de todos os trabalhos de manutenção e limpeza contra descargas electrostáticas! Utilizar equipamento de protecção ESD!

► Não tocar em frisos térmicos com as mãos nuas!

► Jamais tocar frisos térmicos com objectos de arestas afiadas!

Caso não esteja à disposição nenhum equipamento de protecção ESD profissional (pulseira ESD, sapatos ESD, ...):

► Antes de tocar o cabeçote de impressão, descarregar o próprio corpo, p. ex., tocando um objecto aterrado (p. ex. radiador) nas suas vizinhanças!

Execução

1. Desligar a máquina.

2. Abrir a tampa frontal (A, figura embaixo).

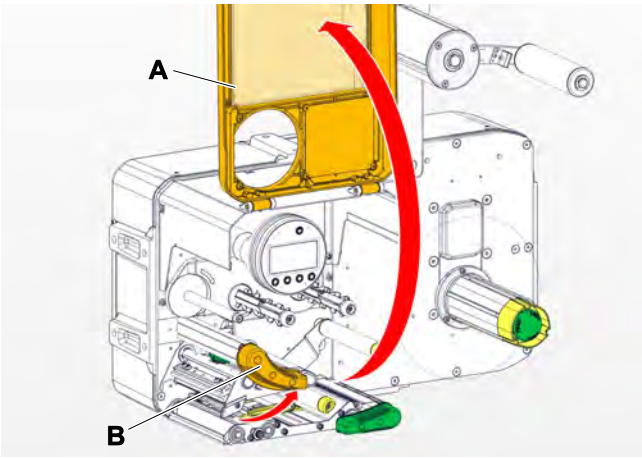

3. Abrir o cabeçote de impressão-alavanca de compressão (B, figura em cima).
4. (Opcional) Afrouxar a fita de folhas e deslocar para o lado o cabeçote de impressão.
5. Humedecer pano com álcool (ou álcool isopropílico) (B) e, com isso, limpar o friso térmico (A).

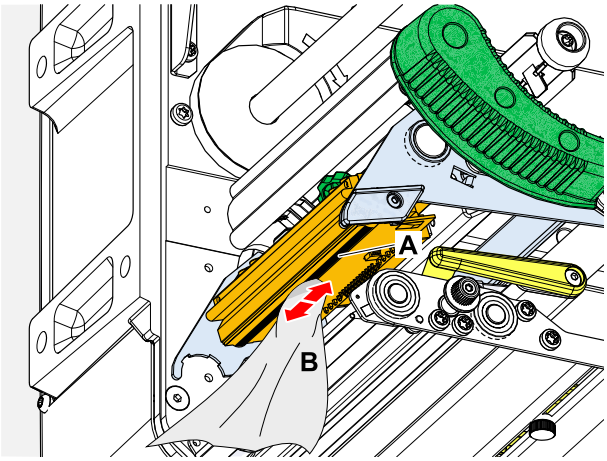

6. (Alternativa) Limpar frisos térmicos com pino de limpeza.

LIMPAR OS CILINDROS DE BORRACHA

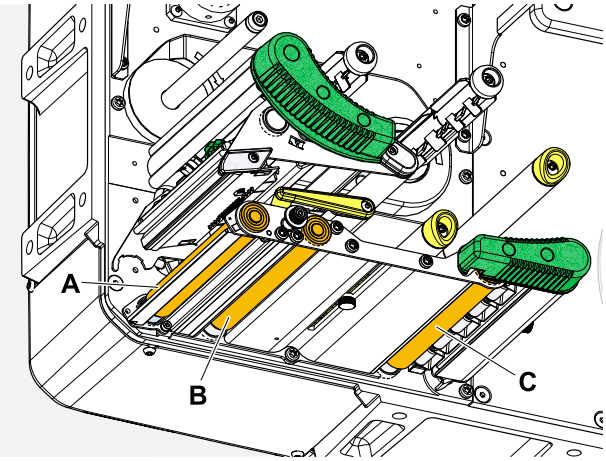

Figura 66: Posição dos cilindros de borracha: **A** Cilindro de impressão, **B** Cilindro de avanço, **C** Cilindro de tracção

Execução

1. Desligar a máquina.
2. Abrir a tampa frontal (A, figura embaixo).

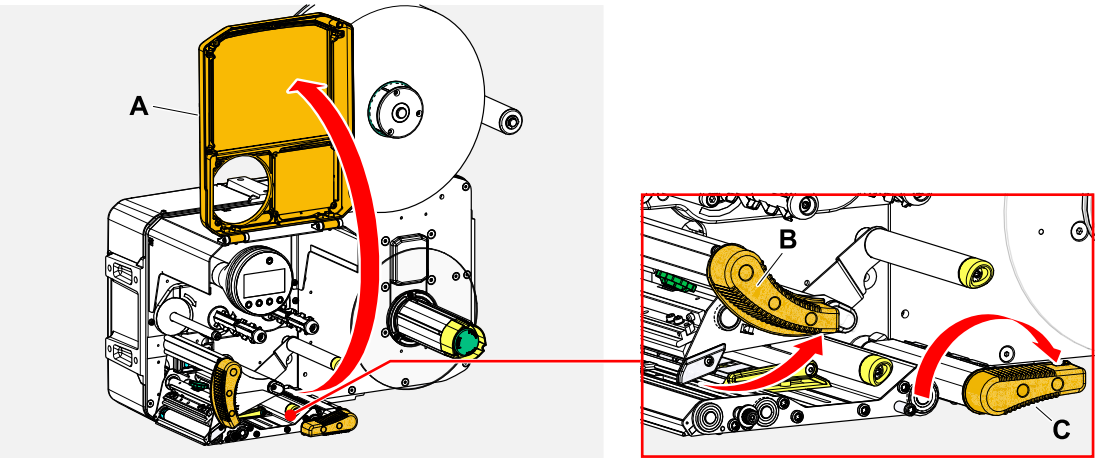

3. Abrir alavanca de compressão-cabeçote (B, figura acima) e alavanca-cilindro de tracção (C, figura acima).

4.

CUIDADO!
Perigo de dano dos cilindros.

► Jamais utilizar faca ou objectos de arestas afiadas para a limpeza dos cilindros!

Humedecer pano livre de poeira (A) com limpador de cilindros e limpar os cilindros (B) com isso no lado inferior da máquina. Girar os cilindros manualmente passo a passo até que eles estejam completamente limpos.

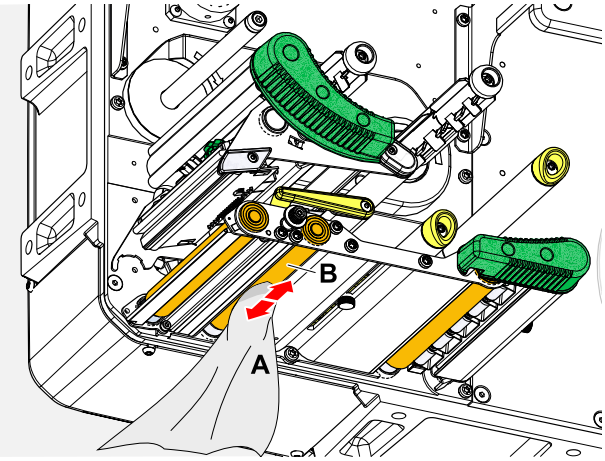

LIMPAR EIXOS E ROLOS DE DESVIO

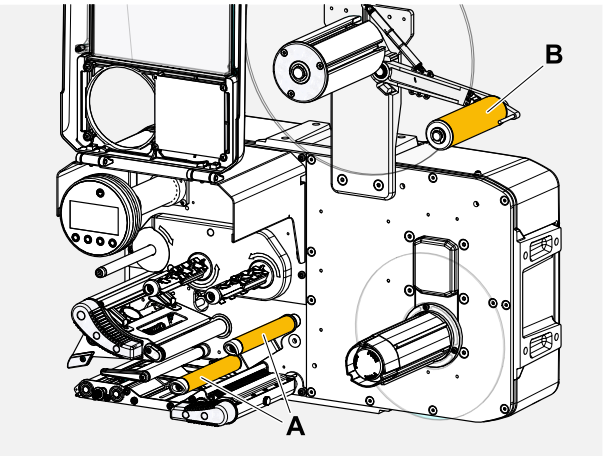

Figura 67: Limpar eixos e rolos de desvio na XPA 93x.

Nos desvios para o material de etiquetas depositam-se com o tempo resíduos de cola, que devem ser removidos. Isso é válido especialmente, quando o desvio tem contacto com o lado da etiqueta da fita de material.

Execução

Humedecer com álcool e limpar com isso os eixos e rolos de desvio.

No caso de sujidade mais intensa, humedecer o pano com dissolvente de etiquetas. Observar os avisos de segurança do fabricante na etiqueta!

LIMPAR OS ROLOS DE COMPRESSÃO NO CILINDRO DE TRACÇÃO

Os rolos de compressão no cilindro de tracção podem ser limpos facilmente no estado desdobrado. Alternativamente, a alavanca dos rolos de compressão pode ser desmontada para limpeza.

Execução

1. Para a máquina.
2. Abrir a alavanca de compressão dos cilindros de tracção.

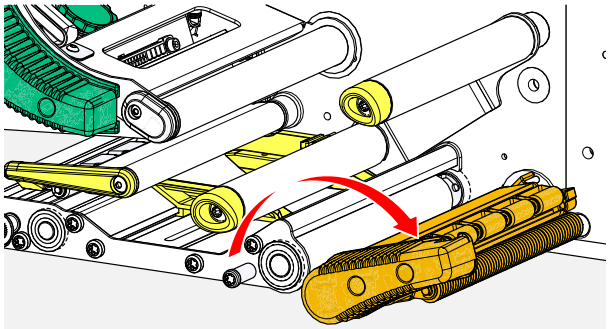

3. Humedecer pano livre de lanugens com álcool e limpar os rolos de compressão (A, B) com isso (C).

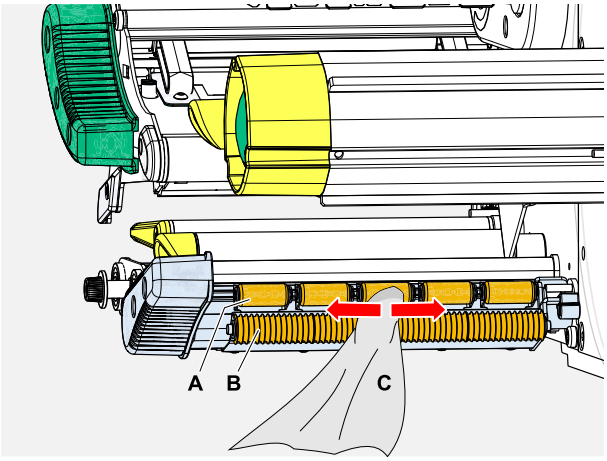

Tarefas relacionadas

Desmontar a alavanca de compressão no cilindro de tracção na página 136

LIMPAR O TRAJETO DA FOLHA

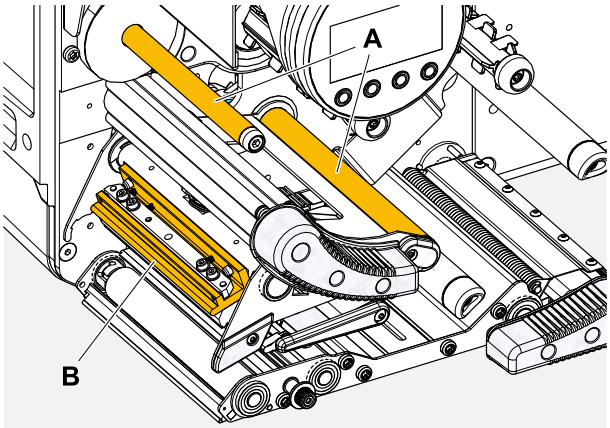

Figura 68: Desvios de folha na XPA 93x (**A**: eixos de desvio, **B**: saliência no cabeçote de impressão).

Nos desvios para folha de transferência térmica depositam-se com o tempo resíduos de cera/resina, que devem ser removidos.

Execução

Humedecer com álcool e limpar com isso os desvios.

LIMPAR O SENSOR DE ETIQUETAS

Execução

Limpar no caso de sujidade leve:

1. Abrir a tampa frontal.
2. Abrir o cabeçote de impressão-alavanca de compressão.
3. Remover o material de etiqueta do módulo de impressão.
4. (Opcional) Afrouxar a fita de folhas e deslocar para o lado o cabeçote de impressão.

5. Soprar a fenda no garfo do sensor (A) com ar comprimido.

‖ O sensor encontra-se na extremidade do garfo do sensor. ‖

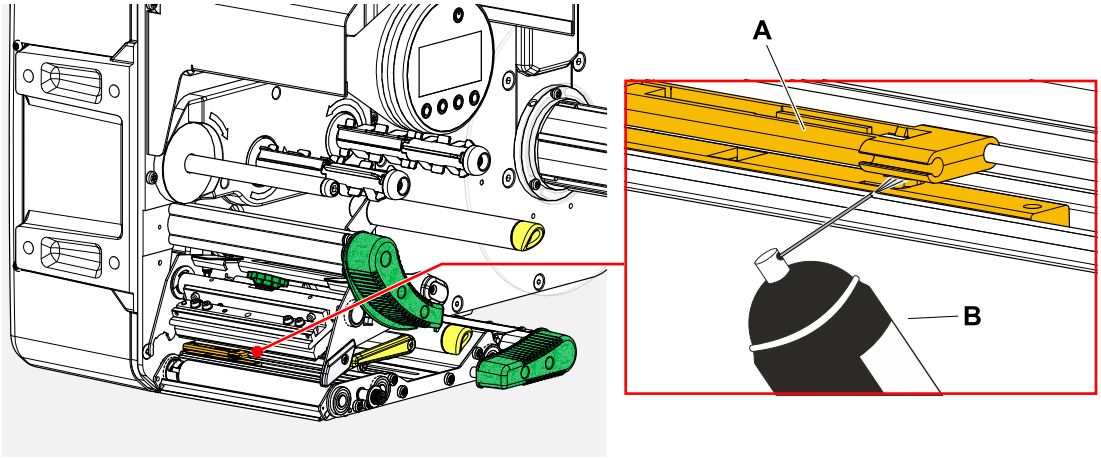

Limpar no caso de sujidade intensa:

6. Desaparafusar o parafuso (A).

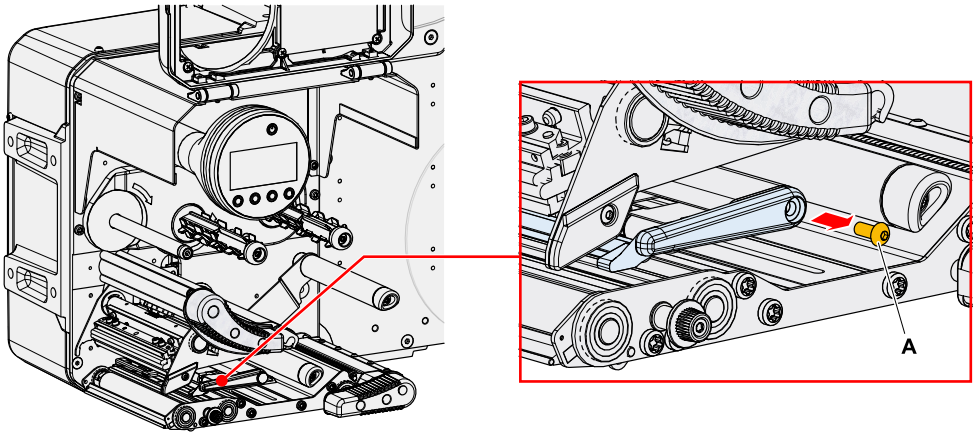

7. Retirar o perfil de guia (A).

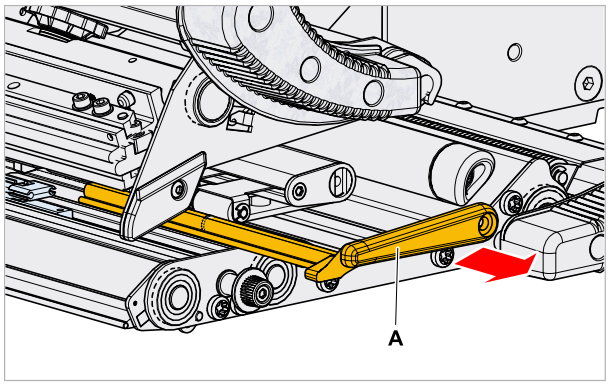

8. Movimentar bem para fora o garfo do detector fotoeléctrico, girando no botão de ajuste (A).

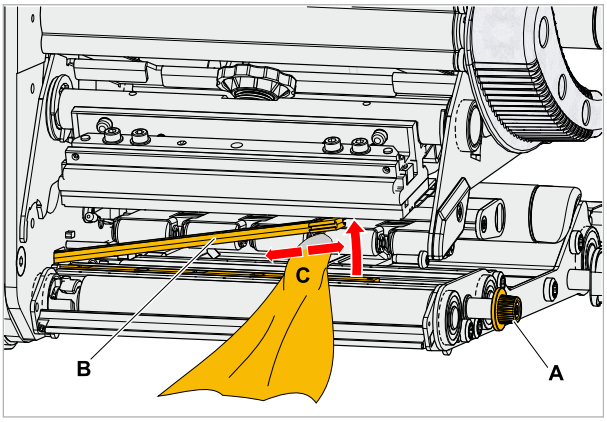

9. Levantar cuidadosamente a parte superior do garfo do detector fotoeléctrico (B, figura acima).
10. Humedecer pano ou cotonete com álcool (C, figura acima) e, com isso, limpar sobre o detector fotoeléctrico na extremidade do garfo do detector fotoeléctrico.
11. Quando da montagem, empurrar novamente o perfil de guia através da guia do garfo do detector fotoeléctrico (A) e inserir com a extremidade traseira novamente no pino (B) na placa de base.

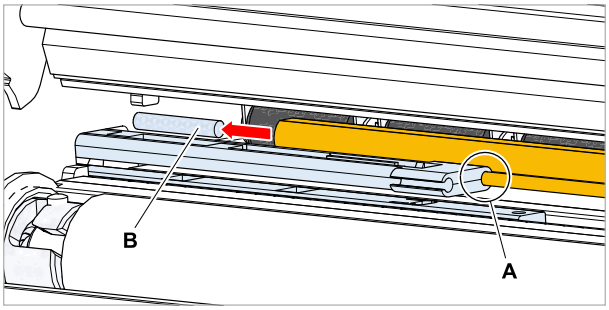

12. Reparafusar a peça de plástico:

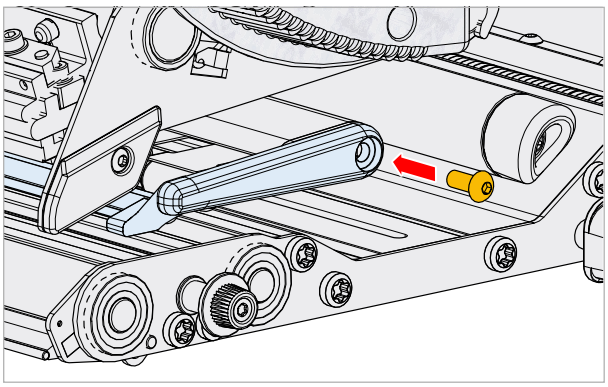

LIMPAR O SENSOR DE FINAL DE MATERIAL

O sensor de final de material (A) encontra-se no guiamento interno de material (B). A limpeza do sensor de material e restos de poeira é necessária regularmente. Os intervalos de limpeza dependem do material utilizado.

Execução

1. Abrir a tampa frontal.
2. Abrir o cabeçote de impressão-alavanca de compressão.
3. Remover o material de etiqueta do módulo de impressão.
4. Limpar o sensor de final de material (A) com ar comprimido.

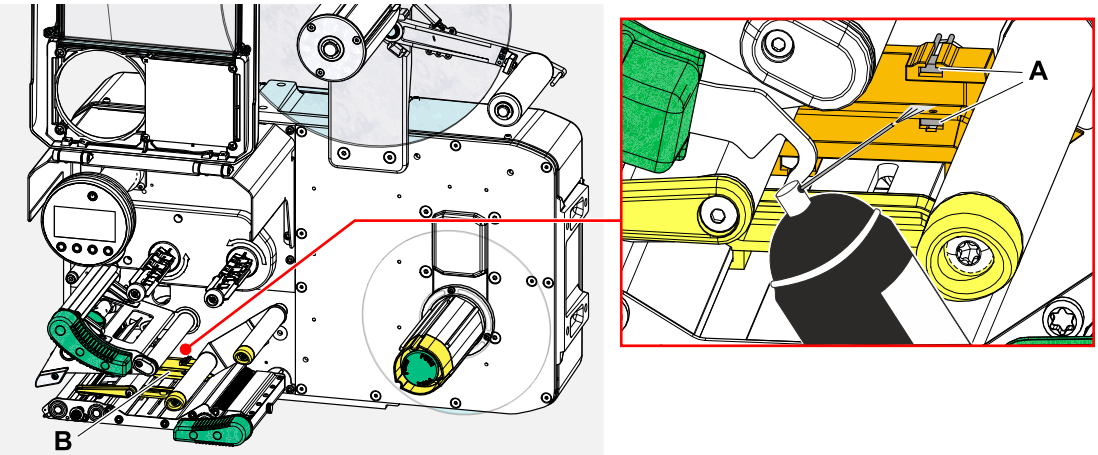

5. (Caso necessário) No caso de sujidade mais intensa, deixar desmontar o guiamento de material por um técnico da assistência técnica e limpar o sensor adicionalmente com álcool e um pano livre de poeira.

Manutenção

TROCAR OS CILINDROS DE BORRACHA

Os cilindros de borracha estão fixados com um acoplamento de baioneta e podem ser trocados sem ferramenta. Essa descrição é válida para os seguintes cilindros (ver a fig.):

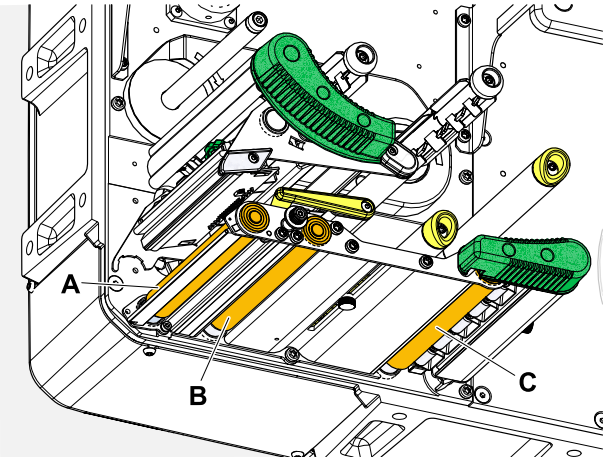

Figura 69: **A** Cilindro de impressão, **B** Cilindro de avanço, **C** Cilindro de tracção

Execução

Desmontar o cilindro:

1. Desligar a máquina.
2. Abrir a tampa frontal (A).

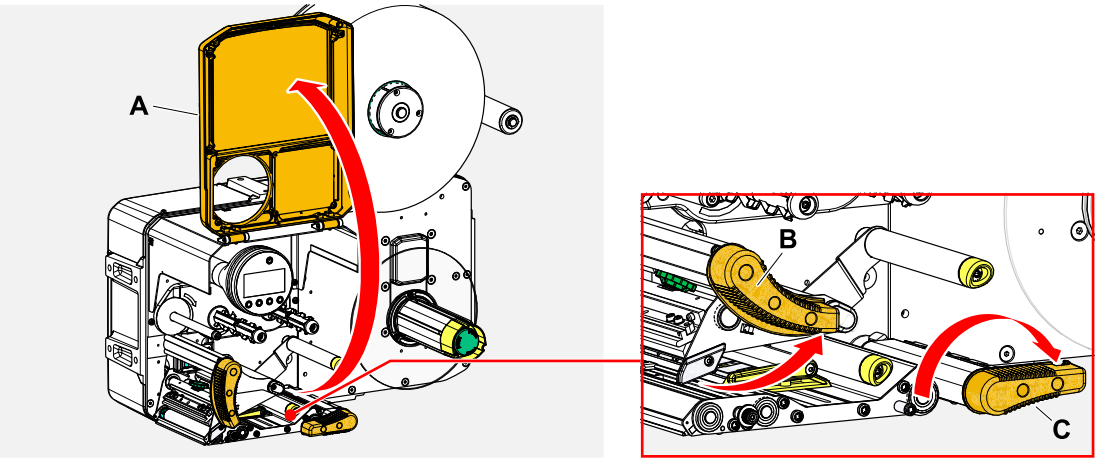

3. Abrir alavanca de compressão-botão de pressão (B, figura acima) e alavanca de compressão-cilindro de tracção (C, figura acima).
4. (Opcional) Remover o material de etiqueta do módulo de impressão.

5. Premir o cilindro (A) com força até o batente, a seguir, girar para a esquerda e retirar.

> Quando a máquina estiver desligada, - o que deve estar - os acoplamentos giram junto. O cilindro de impressão pode ser facilmente bloqueado, prendendo-se ao cilindro de avanço e vice-versa. Girar o cilindro de tracção o mais rápido possível para a esquerda, para aproveitar a inércia de massa.

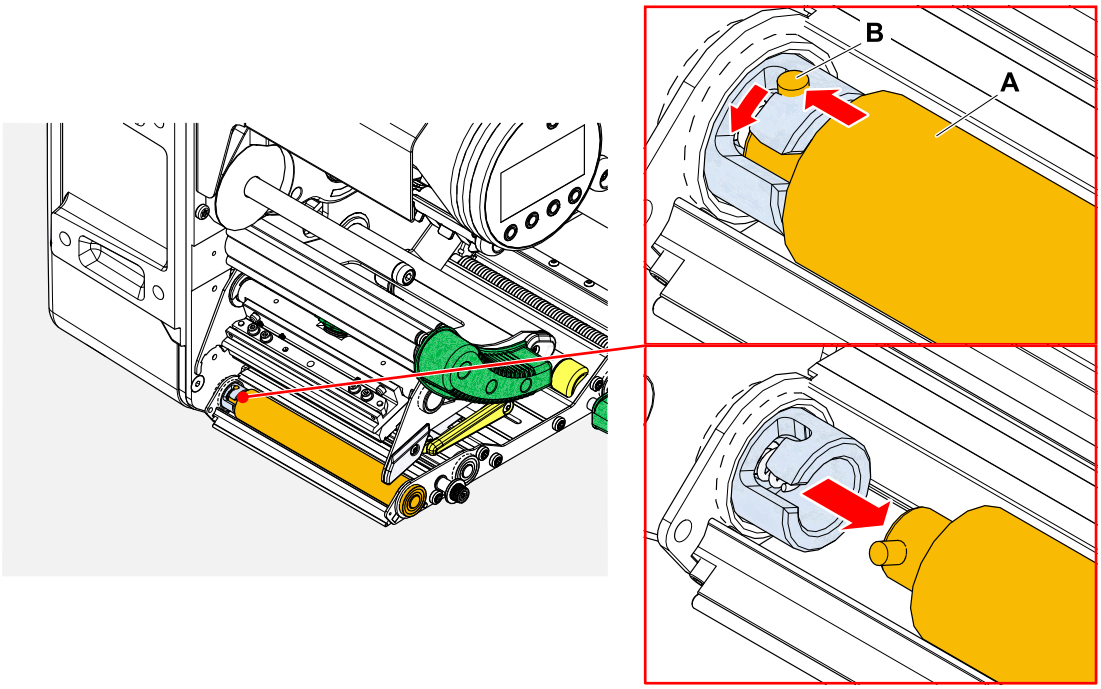

Montar:

6. Empurrar o cilindro (A) através da placa de mancal externa.

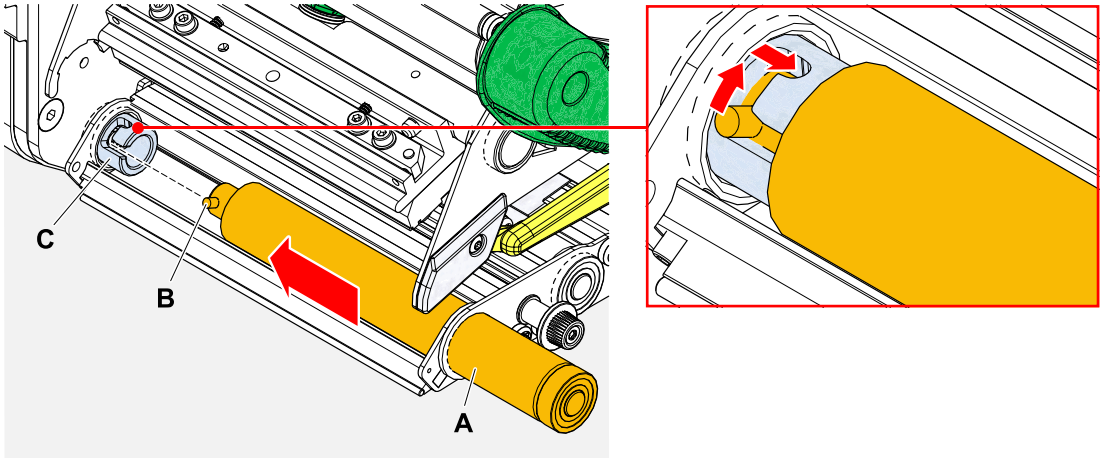

7. Girar o cilindro de maneira que os pinos de aço (B, figura acima) prendam na extremidade na abertura do acoplamento de baioneta.

8. Premir o cilindro com força até o batente e, a seguir, girar para a direita até o batente.

TROCAR O CABEÇOTE DE IMPRESSÃO

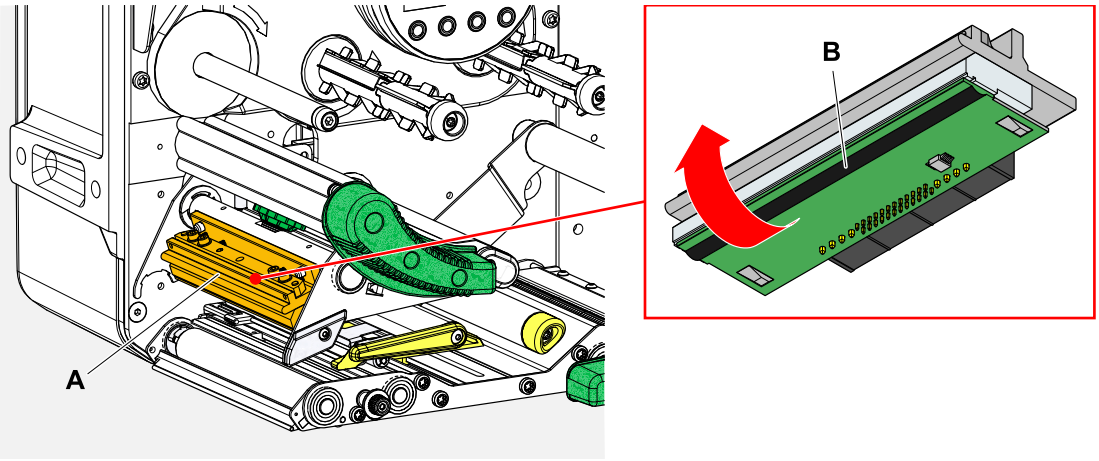

Figura 70: **A**: Cabeçote de impressão, **B**: friso térmico no cabeçote de impressão

ATENÇÃO!
Perigo de queimaduras. O cabeçote de impressão fica aquecido em funcionamento.
► Deixar o cabeçote de impressão arrefecer antes de tocá-lo.
► Cuidado ao tocá-lo.

CUIDADO!
Possível dano do cabeçote de impressão por descarga electrostática ou contacto com arestas afiadas.
► Desligar a máquina no interruptor principal antes de desmontar o cabeçote de impressão!
► Proteger o cabeçote de impressão quando de todos os trabalhos de manutenção e limpeza contra descargas electrostáticas! Utilizar equipamento de protecção ESD!
► Não tocar em frisos térmicos com as mãos nuas!
► Jamais tocar frisos térmicos com objectos de arestas afiadas!

Caso não esteja à disposição nenhum equipamento de protecção ESD profissional (pulseira ESD, sapatos ESD, ...):

► Antes de tocar o cabeçote de impressão, descarregar o próprio corpo, p. ex., tocando um objecto aterrado (p. ex. radiador) nas suas vizinhanças!

NOTA! - A cabeça de impressão para o XPA 935 está disponível como versão LH e RH!

Execução

Desmontar o cabeçote de impressão:

1. Desligar a máquina no interruptor principal.

2. Abrir a tampa frontal (A, figura embaixo).

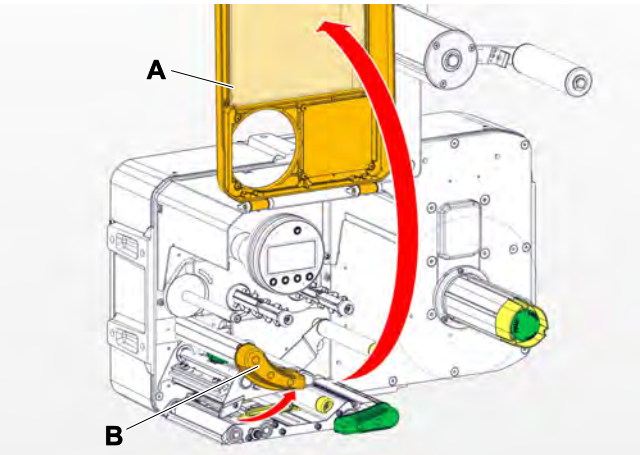

3. Abrir o cabeçote de impressão-alavanca de compressão (B, figura em cima).
4. (Opcional) Afrouxar a fita de folhas e deslocar para o lado o cabeçote de impressão.
5. Soltar o parafuso serrilhado (A) e retirar o cabeçote de impressão (B) para a frente.

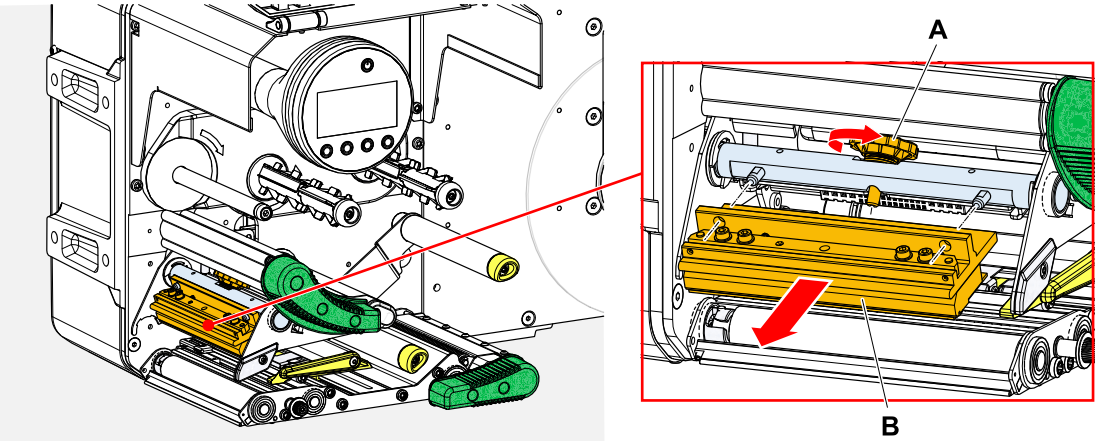

Montar o cabeçote de impressão:

6. Posicionar o novo cabeçote de impressão com os furos (A) sobre os pinos (B). Premir o cabeçote de impressão cuidadosamente com os contactos de encaixe sobre o lado traseiro nos conectores de encaixe (C).

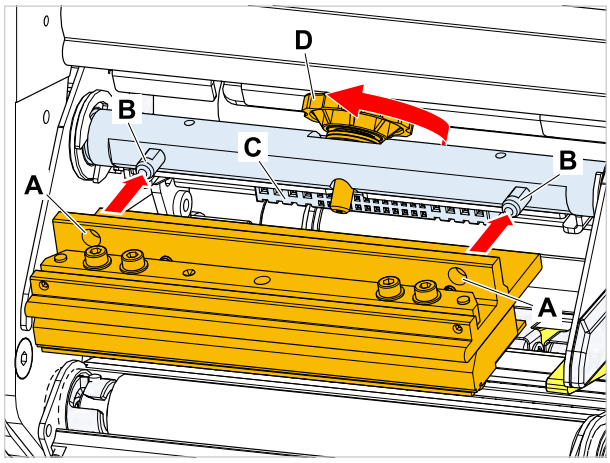

7. Aparafusar firmemente o parafuso serrilhado (D, figura em cima).

Como proceder a seguir

Não é necessário um ajuste da resistência do cabeçote de impressão ou da largura do cabeçote de impressão na XPA 93x, pois o cabeçote de impressão é equipado com um chip de armazenamento, no qual todos os dados operacionais relevantes são armazenados.

Baseando-se nesses dados do cabeçote de impressão armazenados, o controlo da máquina pode identificar se trata-se do tipo correcto de cabeçote de impressão. Se este não for o caso, aparece uma mensagem de erro:

```
6033
Print Head not supp.
```

Quando nenhum cabeçote de impressão ou um cabeçote de impressão defeituoso estiver montado, aparece uma mensagem de erro:

```
6034
P. Head missing or defect
```

DESMONTAR A ALAVANCA DE COMPRESSÃO NO CILINDRO DE TRACÇÃO

A alavanca de compressão pode ser desmontada sem ferramentas.

Execução

1. Abrir a alavanca de compressão do cilindro de tracção (A).

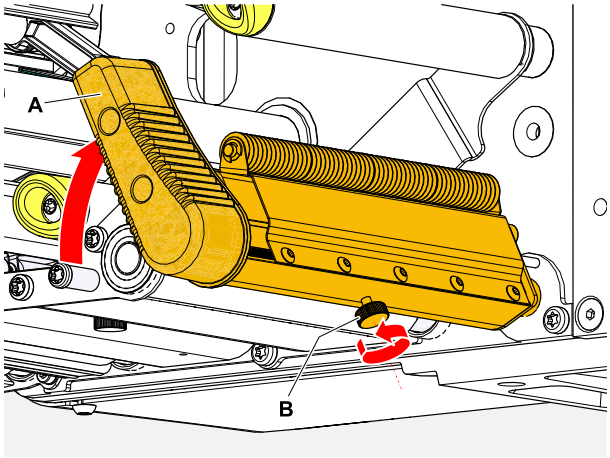

2. Soltar o parafuso serrilhado (B, figura acima) até que toda a alavanca de compressão se deixe retirar do eixo.
3. Retirar a alavanca de compressão.

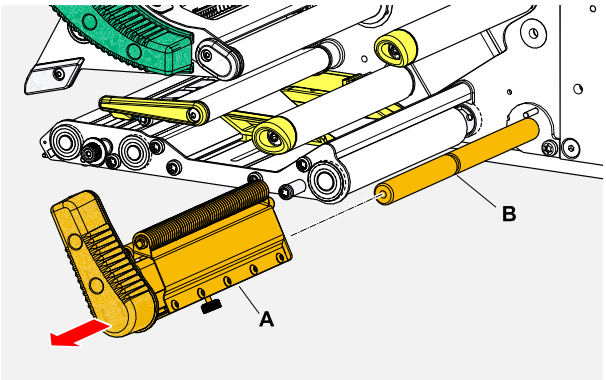

4. Montagem:

   a) Empurrar a alavanca sobre o eixo, mas ainda não completamente para trás.

   b) Girar a alavanca de maneira que o batente (A) se encontre na alavanca à esquerda do pino (B).

   c) Aparafusar apenas levemente o parafuso serrilhado. Agora, movimentar levemente a alavanca sobre o eixo e perceber, nesta ocasião, quando o parafuso serrilhado pega na ranhura (B, figura acima) sobre o eixo. Aparafusar firmemente o parafuso serrilhado.

   ‖ O parafuso serrilhado deve agarrar na ranhura no eixo (B, figura acima). ‖

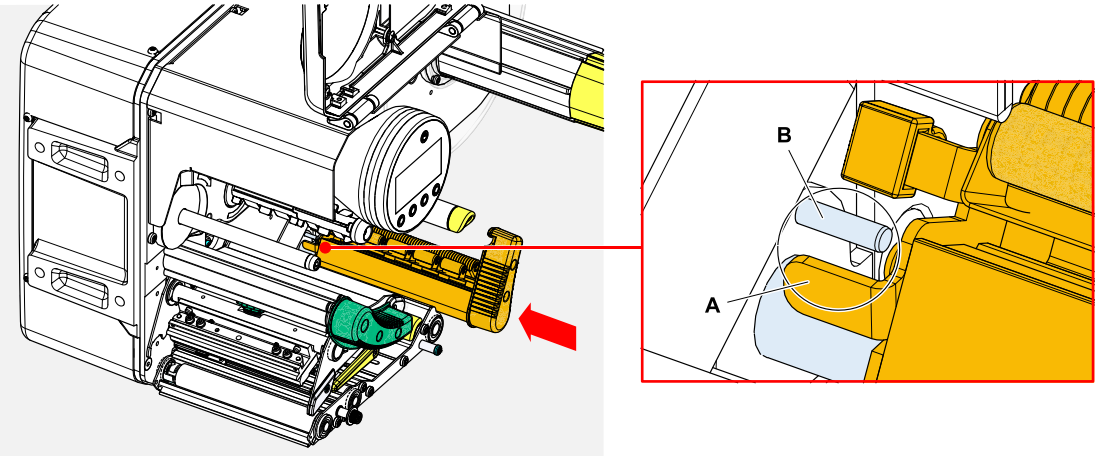

Anexo

DECLARAÇÕES DA EU

Declaração de conformidade da EU

(Tradução do versão original)

Através desta declaramos que a

Novexx Solutions GmbH
Ohmstraße 3
D-85386 Eching
Alemanha

projetou e construiu a máquina a seguir designada, de maneira que corresponde aos seguintes requisitos básicos de segurança e protecção da saúde da Directiva abaixo citada CE:

Modelos	XPA 934 / XPA 935 / XPA 936
Designação geral	Dispensador de impressão de etiqueta
Directivas da UE pertinentes	2014/30/EU (CEM) 2011/65/EU (RSP)
Normas harmonizadas aplicadas, especialmente	EN 61000-6-4 : 2007 + A1 : 2011 EN 61000-6-2 : 2005 + AC : 2005 EN 61000-3-2 : 2014 EN 61000-3-3 : 2013

Eching, em 17.10.2019

Alfredo Sansone
Head of Supply Chain and
Operations and Compliance

Declaração de incorporação da EU

(Tradução do versão original)

Através desta declaramos que a

Novexx Solutions GmbH
Ohmstraße 3
D-85386 Eching
Alemanha

projetou e construiu a quase-máquina a seguir designada, de maneira que corresponde aos seguintes requisitos de segurança e protecção da saúde da Directiva 2006/42/CE anexo I (ver a tabela „Anexo sobre a declaração de incorporação“).

Foram elaborados da documentação técnica relevante conforme o anexo VII, parte B da Diretiva 2006/42/CE. Estamos empenhados em fornecer os documentos a um pedido fundamentado às autoridades nacionais. Esse relatório será enviado em formato electrónico.

A quase-máquina descrita corresponde adicionalmente às determinações da Directiva 2014/30/EU (CEM) e da Directiva 2011/65/EU (RSP).

A quase-máquina designada somente deve ser colocada em funcionamento quando tiver sido verificado que a máquina, na qual a quase-máquina foi montada, corresponde às determinações da Directiva 2006/42/CE.

Modelos	XPA 934 / XPA 935 / XPA 936
Designação geral	Dispensador de impressão de etiqueta
Directivas da UE pertinentes	2006/42/CE (Directiva sobre máquinas)
Normas harmonizadas aplicadas, especialmente	EN ISO 12100 : 2010 EN 62368-1 : 2014/A11 : 2017 EN 415-2 : 1999
Pessoa que está autorizada a elaborar a documentação técnica	Novexx Solutions GmbH (Endereço, ver acima)

Eching, em 17.10.2019

Alfredo Sansone
Head of Supply Chain and
Operations and Compliance

Anexo sobre a declaração de instalação

Lista dos requisitos básicos de proteção de saúde e de segurança, para o produto indicado na declaração de instalação, aplicados e observados para a construção e montagem de máquinas.

Número anexo I	Designação	Não aplicável	Observado	Observação
1.1	**Generalidades**			
1.1.2.	Princípios de integração da segurança		X	
1.1.3.	Materiais e produtos		X	
1.1.4.	Iluminação	X		
1.1.5.	Concepção da máquina com vista ao seu manuseamento		X	
1.1.6.	Ergonomia	X		
1.1.7.	Posto de trabalho	X		
1.1.8.	Assentos	X		
1.2.	**Sistemas de comando**			
1.2.1.	Segurança e fiabilidade dos sistemas de comando		X	
1.2.2.	Dispositivos de comando		X	
1.2.3.	Arranque		X	
1.2.4.	Paragem			
1.2.4.1.	Paragem normal		X	
1.2.4.2.	Paragem por razões operacionais	X		
1.2.4.3.	Paragem de emergência		X	
1.2.4.4.	Conjuntos de máquinas	X		
1.2.5.	Selecção de modos de comando ou de funcionamento	X		
1.2.6.	Avaria do circuito de alimentação de energia		X	
1.3.	**Medidas de protecção contra perigos de natureza mecânica**			
1.3.1.	Risco de perda de estabilidade		X	
1.3.2.	Risco de ruptura em serviço		X	
1.3.3.	Riscos devidos a quedas e projecções de objectos		X	
1.3.4.	Riscos devidos a superfícies, arestas e ângulos		X	
1.3.5.	Riscos ligados a máquinas combinadas	X		
1.3.6.	Riscos ligados a variações das condições de funcionamento	X		

Número anexo I	Designação	Não apli-cável	Obser-vado	Observação
1.3.7.	Riscos ligados aos elementos móveis		X	
1.3.8.	Escolha da protecção contra os riscos provocados pelos elementos móveis			
1.3.8.1.	Elementos móveis de transmissão		X	
1.3.8.2.	Elementos móveis que concorrem para o trabalho			Dispositivo de proteção necessário [42]
1.3.9.	Riscos devidos a movimentos não comandados	X		
1.4.	**Características exigidas para os protectores e os dispositivos de protecção**			
1.4.1.	Requisitos gerais			a
1.4.2.	Requisitos especiais para os protectores			
1.4.2.1.	Protectores fixos	X		
1.4.2.2.	Protectores móveis com dispositivos de encravamento			a
1.4.2.3.	Protectores reguláveis que limitam o acesso	X		
1.4.3.	Requisitos especiais para os dispositivos de protecção	X		
1.5.	**Riscos devidos a outros perigos**			
1.5.1.	Energia eléctrica		X	
1.5.2.	Electricidade estática		X	
1.5.3.	Outras fontes de energia que não a electricidade		X	
1.5.4.	Erros de montagem		X	
1.5.5.	Temperaturas extremas		X	
1.5.6.	Incêndio		X	
1.5.7.	Explosão	X		
1.5.8.	Ruído		X	
1.5.9.	Vibrações	X		
1.5.10.	Radiações		X	
1.5.11.	Radiações exteriores		X	
1.5.12.	Radiações laser	X		
1.5.13.	Emissões de materiais e substâncias perigosos	X		
1.5.14.	Risco de aprisionamento numa máquina	X		

42 Instalação através do integrador de sistema

Número anexo I	Designação	Não aplicável	Observado	Observação
1.5.15.	Risco de escorregar, tropeçar ou cair	X		
1.5.16.	Descargas atmosféricas	X		
1.6.	**Manutenção**			
1.6.1.	Manutenção da máquina		X	
1.6.2.	Acesso aos postos de trabalho e aos pontos de intervenção		X	
1.6.3.	Isolamento das fontes de energia		X	
1.6.4.	Intervenção do operador		X	
1.6.5.	Limpeza das partes internas	X		
1.7.	**Informações**			
1.7.1.	Informações e avisos apostos na máquina		X	
1.7.1.1.	Informações e dispositivos de informação	X		
1.7.1.2.	Dispositivos de alerta	X		
1.7.2.	Avisos sobre os riscos residuais		X	
1.7.3.	Marcação das máquinas		X	
1.7.4.	Manual de instruções		X	
1.7.4.1.	Princípios gerais de redacção		X	
1.7.4.2.	Conteúdo do manual de instruções		X	
1.7.4.3.	Documentação comercial		X	

LICENÇAS USADAS

Software de código aberto

Este sistema de impressão e etiquetagem utiliza software de código aberto. Uma lista das bibliotecas de software e licenças utilizadas é armazenada na máquina e pode ser baixada via web browser:

► Digite o seguinte endereço no navegador da web:

`http://<hostname>/licenses.zip`

> <hostname> = Nome do host ou endereço IP da máquina
>
> O servidor web deve ser ativado (Interface > Network > Services > WEB server = “On”).

O arquivo `licenses.zip` contém uma série de subdiretórios, cada um deles com o nome de uma biblioteca de software em uso. Cada subdiretório contém a licença de código aberto relevante para o respectivo software.

Índice de nomes de parâmetros e mensagens de status

Numérico

5001 No gap found 114
5002 Material end 115
5008 Ribbon end 116
5063 Press roll 117
5071 Material end unw 117
5072 Material end unw 118
5074 Print module open 118
5110 Ribbon low 118
5140 Rewinder control 118
5145 Rewinder full 119
5302 Ribbon movement 119
5311 Remove ribbon! 119
6033 Print Head not supp. 119
6034 P. Head missing or defect 119
6036 Print Head not authenticated 119
6037 Print Head not programmed 120
9028 System Exception 120

C

Color Side (lado colorido) 55

D

Delete Job (apagar Job) 53
Delete Spooler (apagar spooler) 53
Detect label length 54

F

Feed mode 57
Foil length (comprimento da folha) 55
Foil Width (largura da folha) 55

H

Head down lead 57
Head lift autom. (elevação de cabeçote automática) 56
Head pressure (compressão de cabeçote) 52

I

Inner foil diamet. 56

L

Label sens. type 55

M

Material length (comprimento do material) 54
Material type (tipo de material) 54
Material width (largura do material) 55

O

Outer foil diamet. 56

P

Print contrast (contraste de impressão) 52
Print method 54
Print speed 53

R

Ribb. eco. limit 57
Ribbon autoecon. 56

X

X - Printadjust (deslocamento X de impressão) 52

Y

Y - Printadjust (deslocamento Y de impressão) 53

NOVEXX SOLUTIONS

Telefone: +49-8165-925-0 | www.novexx.com

Novexx Solutions GmbH
Ohmstraße 3
85386 Eching
Alemanha